BIFOLD

DRZWI SKŁADANE | BEZ PROGU
FOLDING DOOR | WITHOUT TRESHOLD

15 kg | 15 kg

PŁYTA | BOARD 16-40 mm

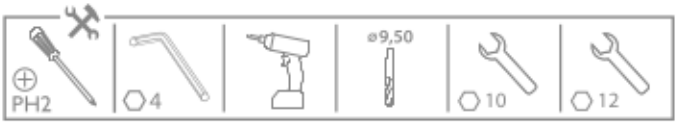

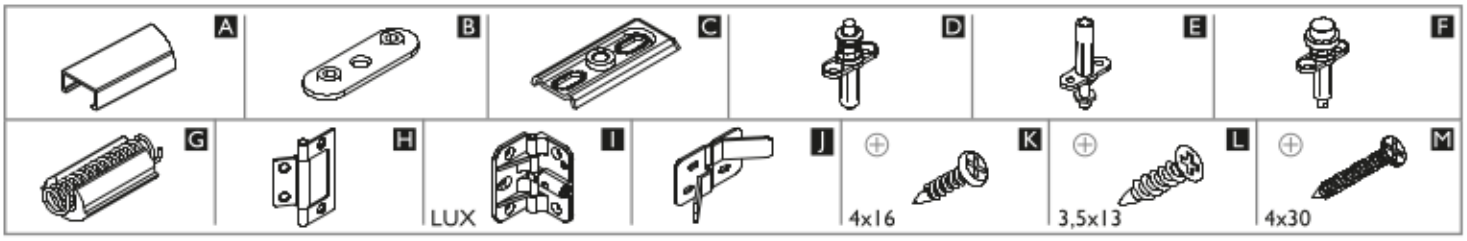

16-40 mm PŁYTA | BOARD	n - liczba skrzydeł drzwi / quantity of doors	n=2	n=4
	hP - wysokość płyty / board height	hP=H-44	
	bP - szerokość płyty / board width (**max 500 mm**) - zawias / hinge	bP=(S-6)/2	bP=(S-9)/4
	bP - szerokość płyty / board width (**max 500 mm**) - zawias **LUX** / hinge **LUX**	bP=(S-4)/2	bP=(S-6)/4

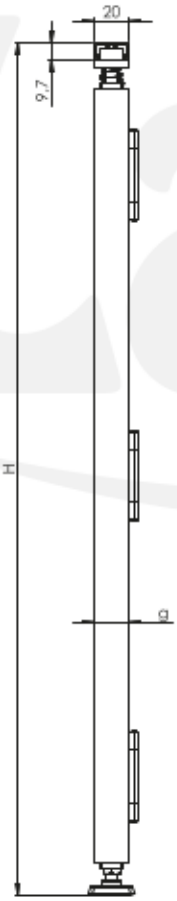

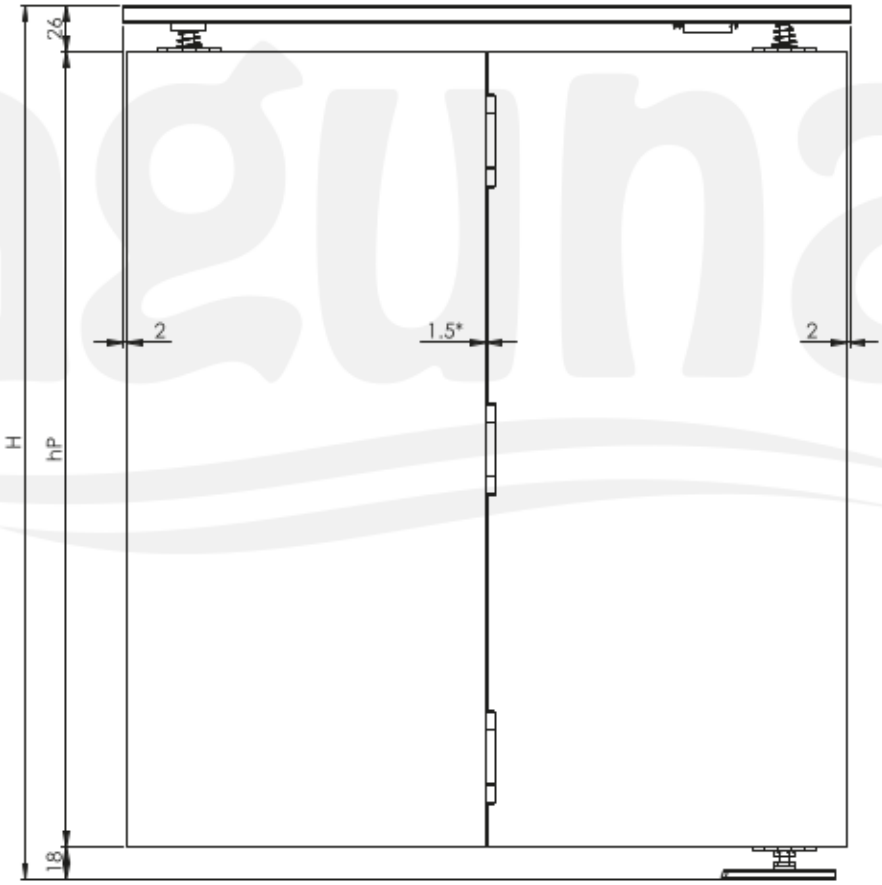

* dla zawiasów **LUX** rozstaw 0 mm
for hinges **LUX** spacing 0 mm

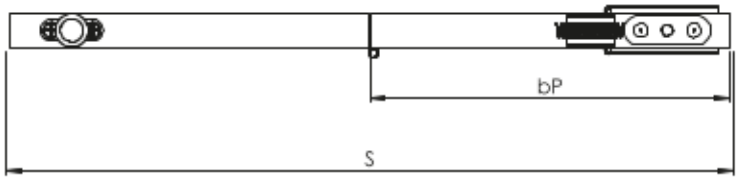

Producent zastrzega sobie prawo dokonywania zmian wymiarów, kolorów, opisów we wszystkich produktach bez wcześniejszego zawiadomienia i podania przyczyny.
Producer has the rights to change the dimensions, colors, instructions in all products without any notice.

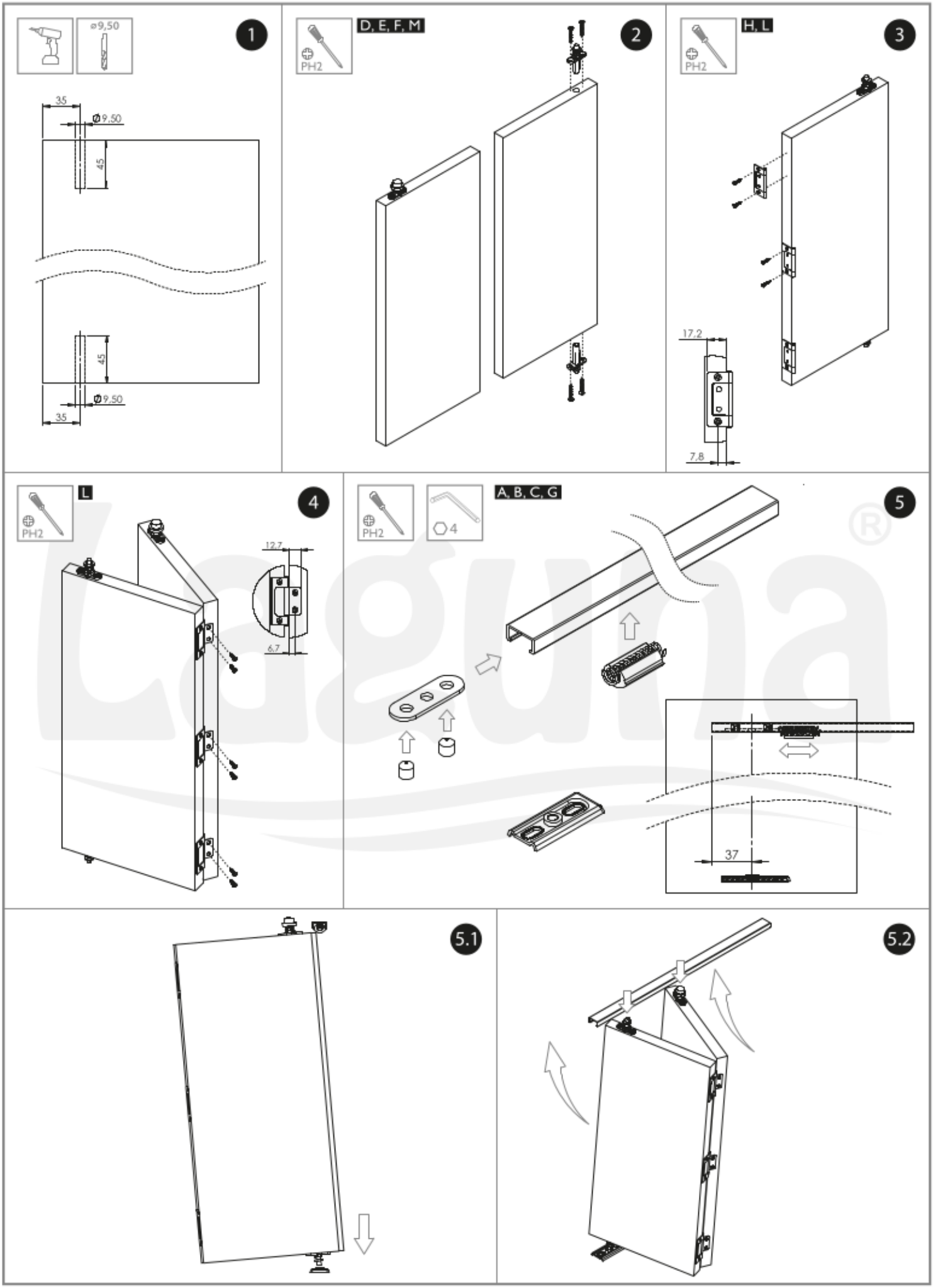

Laguna
SYSTEMY DO DRZWI PRZESUWNYCH

Producent zastrzega sobie prawo dokonywania zmian wymiarów, kolorów, opisów we wszystkich produktach bez wcześniejszego zawiadomienia i podania przyczyny.
Producer has the rights to change the dimensions, colors, instructions in all products without any notice.

J, K

6

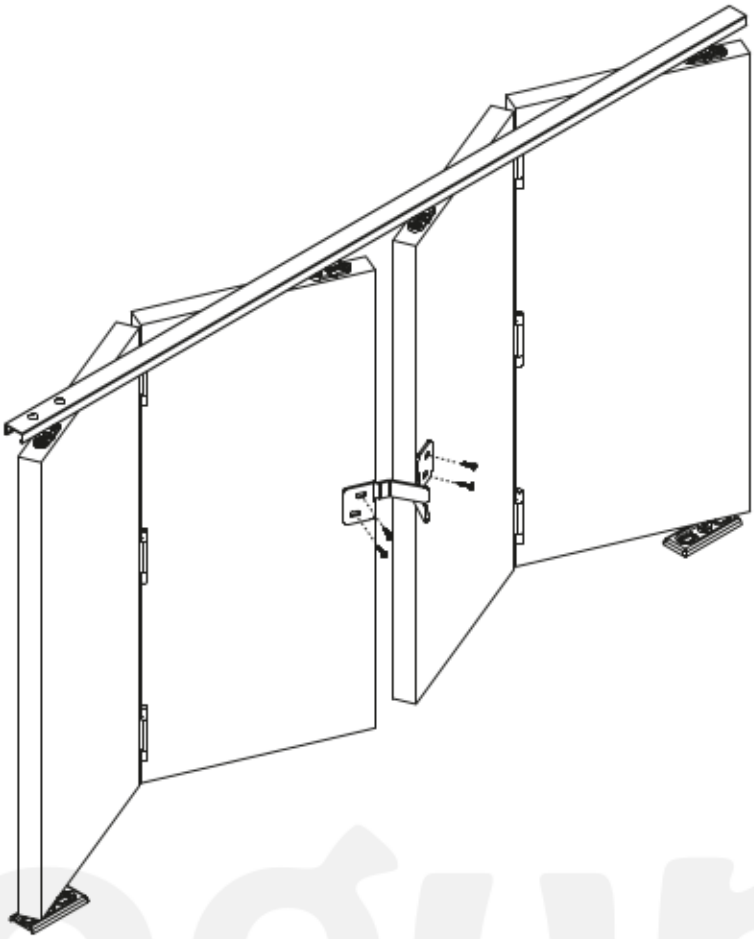

7

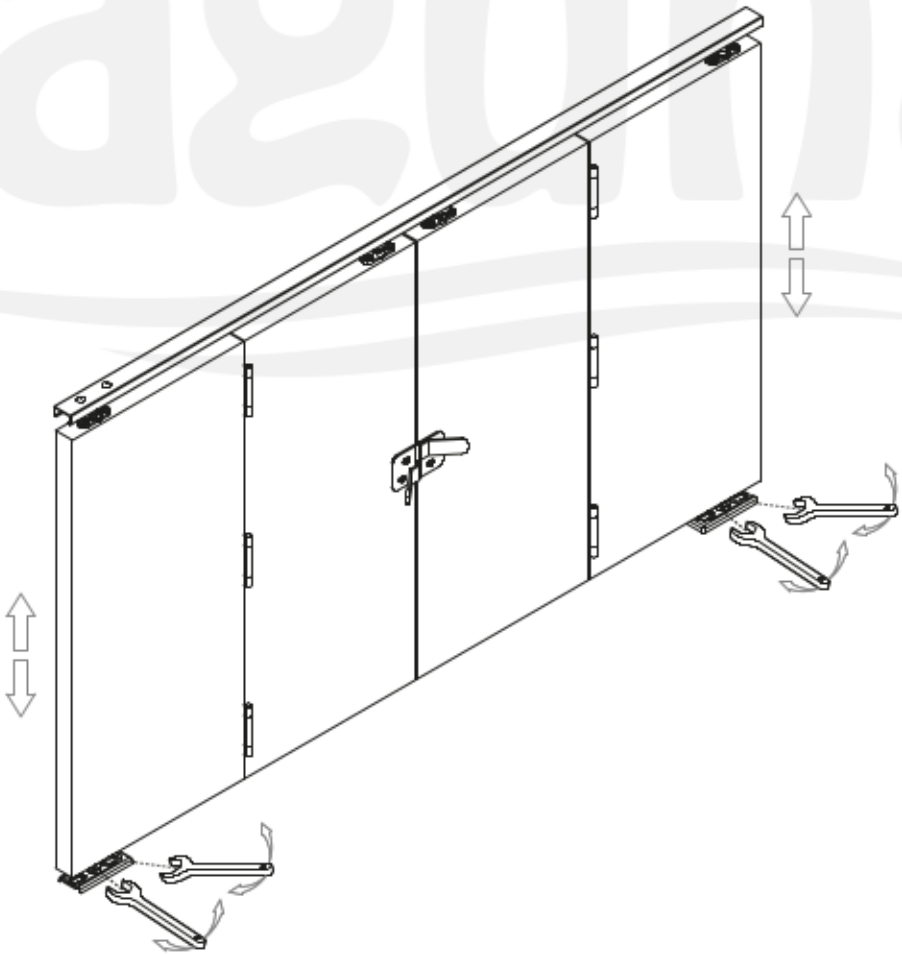

1609

Zaleca się postępowanie zgodnie z niniejszą instrukcją przy użyciu odpowiednich narzędzi, zgodnych ze wskazaniami. W przypadku elementów, których powierzchnia może być ostra należy stosować środki ochrony indywidualnej oraz zabezpieczenie obszaru pracy. Firma Laguna Fabryka Okuć Sp. z o.o. Sp. k. uchyla się od odpowiedzialności za działania wynikające z postępowania niezgodnego z niniejszą instrukcją.

It is recommended that you follow these instructions using the appropriate tools as indicated. In the case of elements whose surface can be sharp, use personal protective equipment and work area protection. The company Laguna Hardware Factory Limited Liability Limited Partnership refrains from liability for actions resulting from conduct incompatible with this instruction.

Producent zastrzega sobie prawo dokonywania zmian wymiarów, kolorów, opisów we wszystkich produktach bez wcześniejszego zawiadomienia i podania przyczyny.
Producer has the rights to change the dimensions, colors, instructions in all products without any notice.

DUOFOLD

DRZWI SKŁADANE | Z PROGIEM
FOLDING DOOR | WITH TRESHOLD

15 kg | 15 kg

PŁYTA | BOARD 16-40 mm

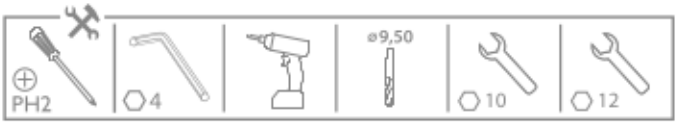

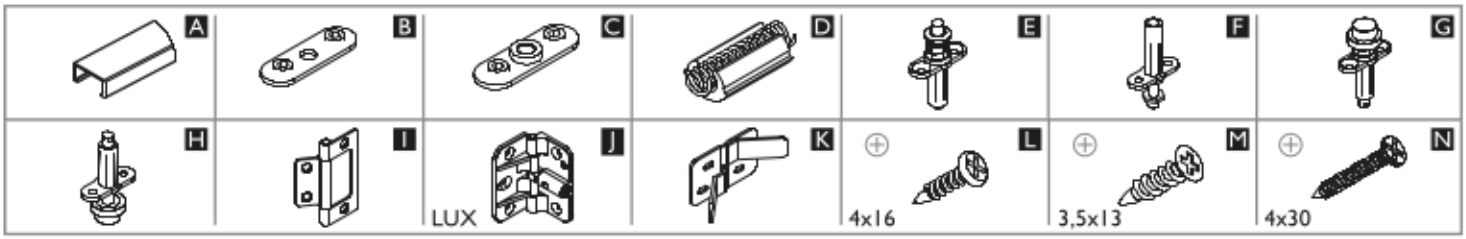

16-40 mm PŁYTA | BOARD	n - liczba skrzydeł drzwi / quantity of doors	n=2	n=4
	hP - wysokość płyty / board height	hP=H-44	
	bP - szerokość płyty / board width (**max 500 mm**) - zawias / hinge	bP=(S-6)/2	bP=(S-9)/4
	bP - szerokość płyty / board width (**max 500 mm**) - zawias **LUX** / hinge **LUX**	bP=(S-4)/2	bP=(S-6)/4

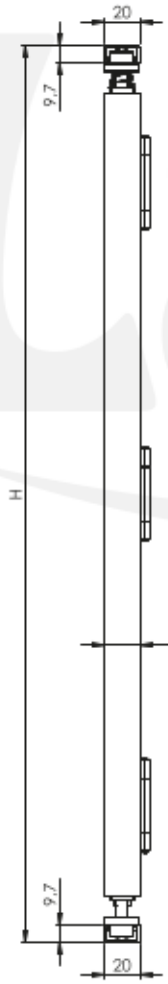

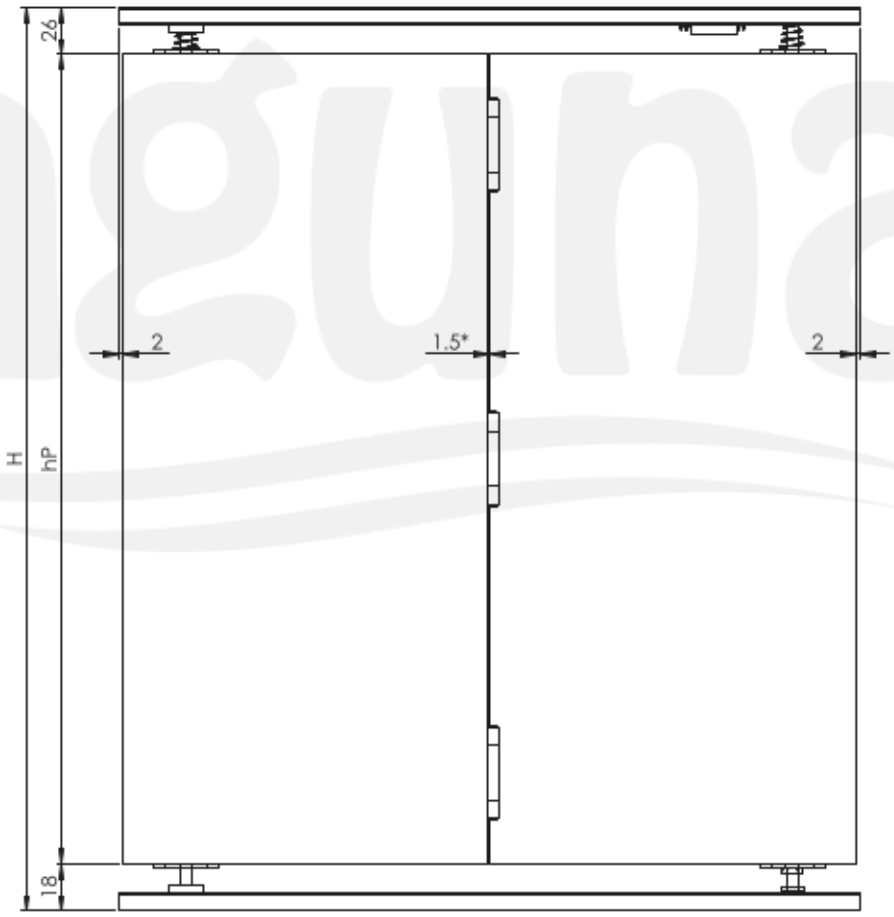

* dla zawiasów **LUX** rozstaw 0 mm
for hinges **LUX** spacing 0 mm

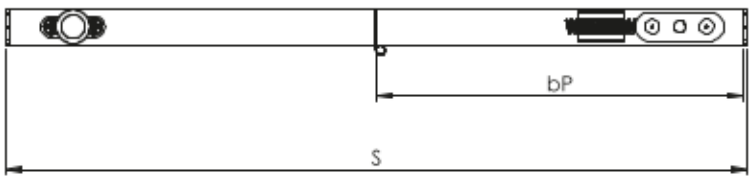

Producent zastrzega sobie prawo dokonywania zmian wymiarów, kolorów, opisów we wszystkich produktach bez wcześniejszego zawiadomienia i podania przyczyny.
Producer has the rights to change the dimensions, colors, instructions in all products without any notice.

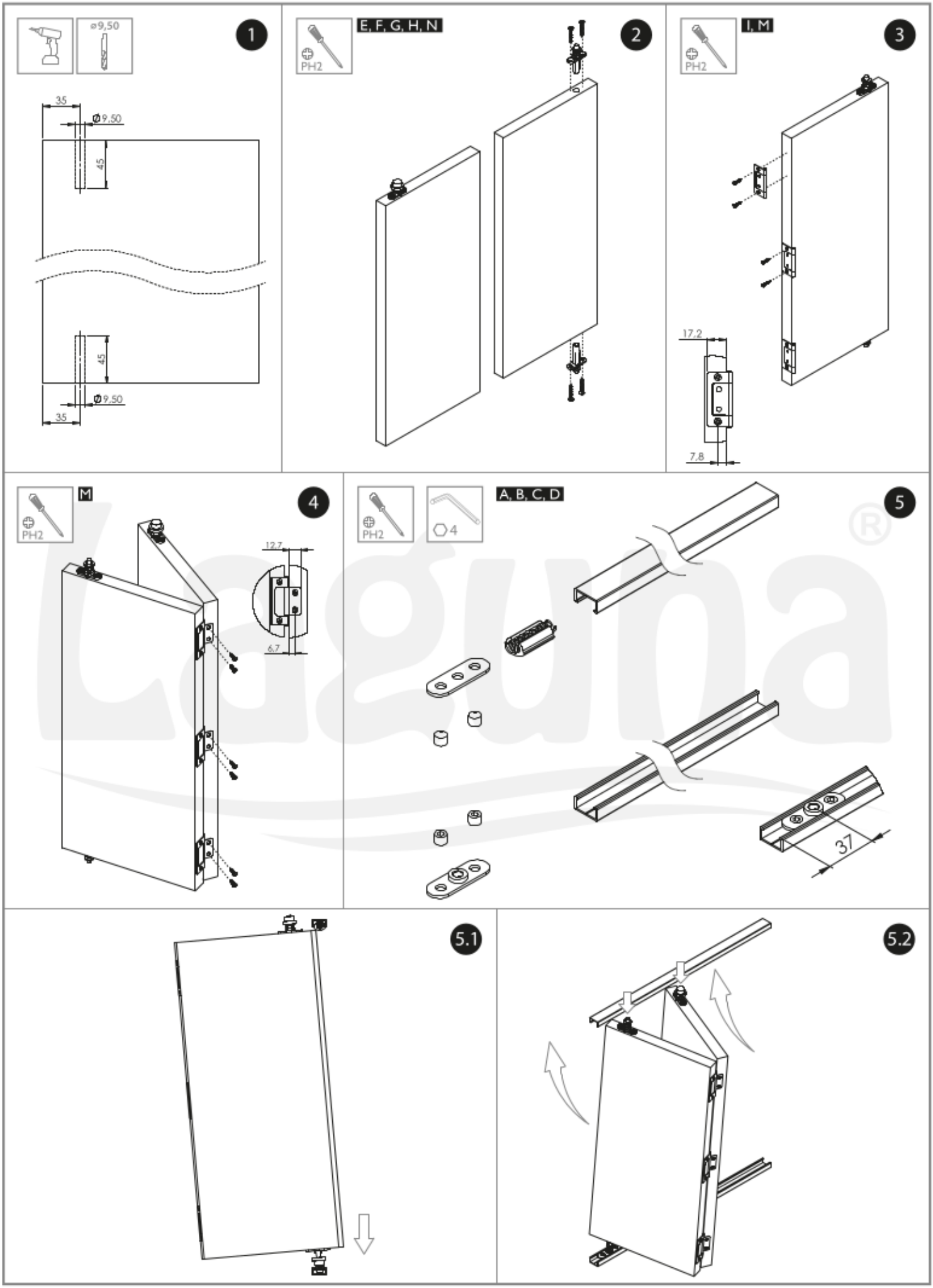

Producent zastrzega sobie prawo dokonywania zmian wymiarów, kolorów, opisów we wszystkich produktach bez wcześniejszego zawiadomienia i podania przyczyny.
Producer has the rights to change the dimensions, colors, instructions in all products without any notice.

K L

6

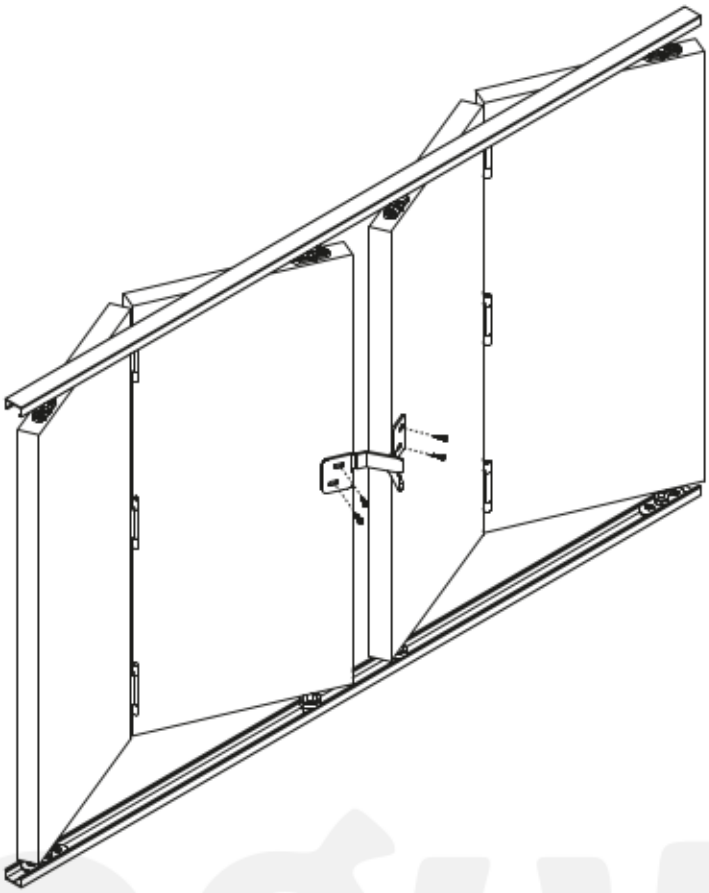

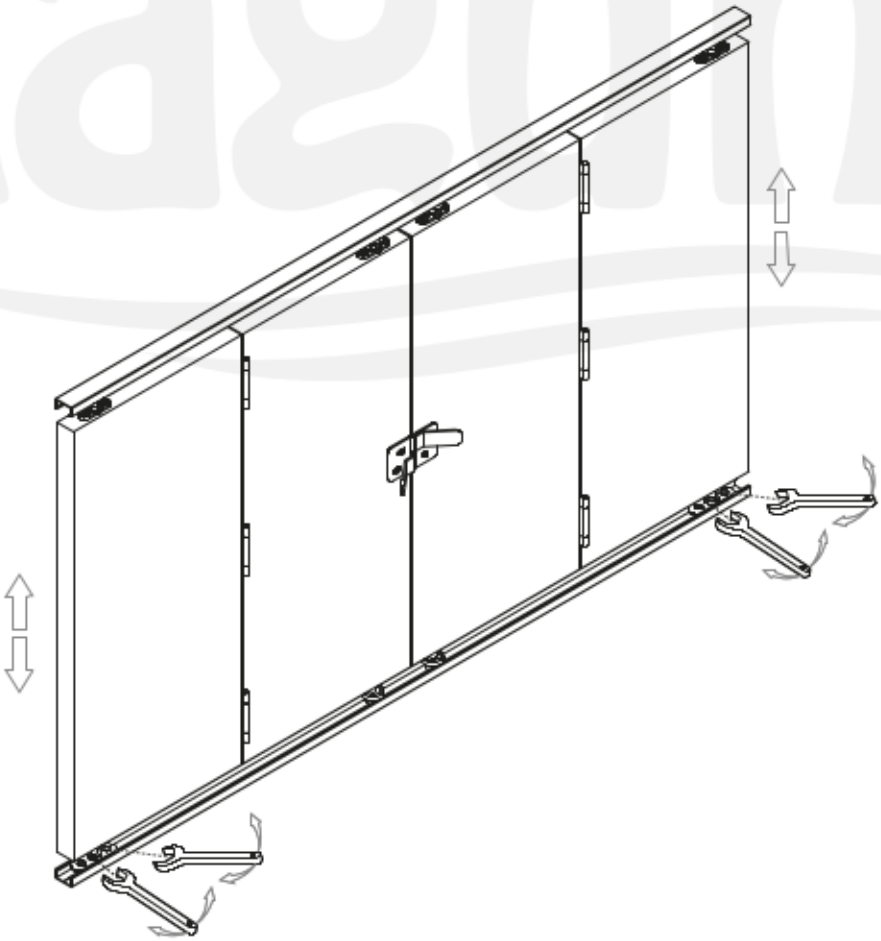

1609

Zaleca się postępowanie zgodnie z niniejszą instrukcją przy użyciu odpowiednich narzędzi, zgodnych ze wskazaniami. W przypadku elementów, których powierzchnia może być ostra należy stosować środki ochrony indywidualnej oraz zabezpieczenie obszaru pracy. Firma Laguna Fabryka Okuć Sp. z o.o. Sp. k. uchyla się od odpowiedzialności za działania wynikające z postępowania niezgodnego z niniejszą instrukcją.

It is recommended that you follow these instructions using the appropriate tools as indicated. In the case of elements whose surface can be sharp, use personal protective equipment and work area protection. The company Laguna Hardware Factory Limited Liability Limited Partnership refrains from liability for actions resulting from conduct incompatible with this instruction.

Producent zastrzega sobie prawo dokonywania zmian wymiarów, kolorów, opisów we wszystkich produktach bez wcześniejszego zawiadomienia i podania przyczyny.
Producer has the rights to change the dimensions, colors, instructions in all products without any notice.

FAST R

50 kg

PŁYTA | BOARD 10-42 mm

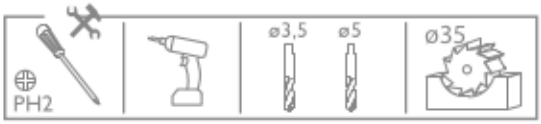

* okucia na płycie

hardwares outside the board

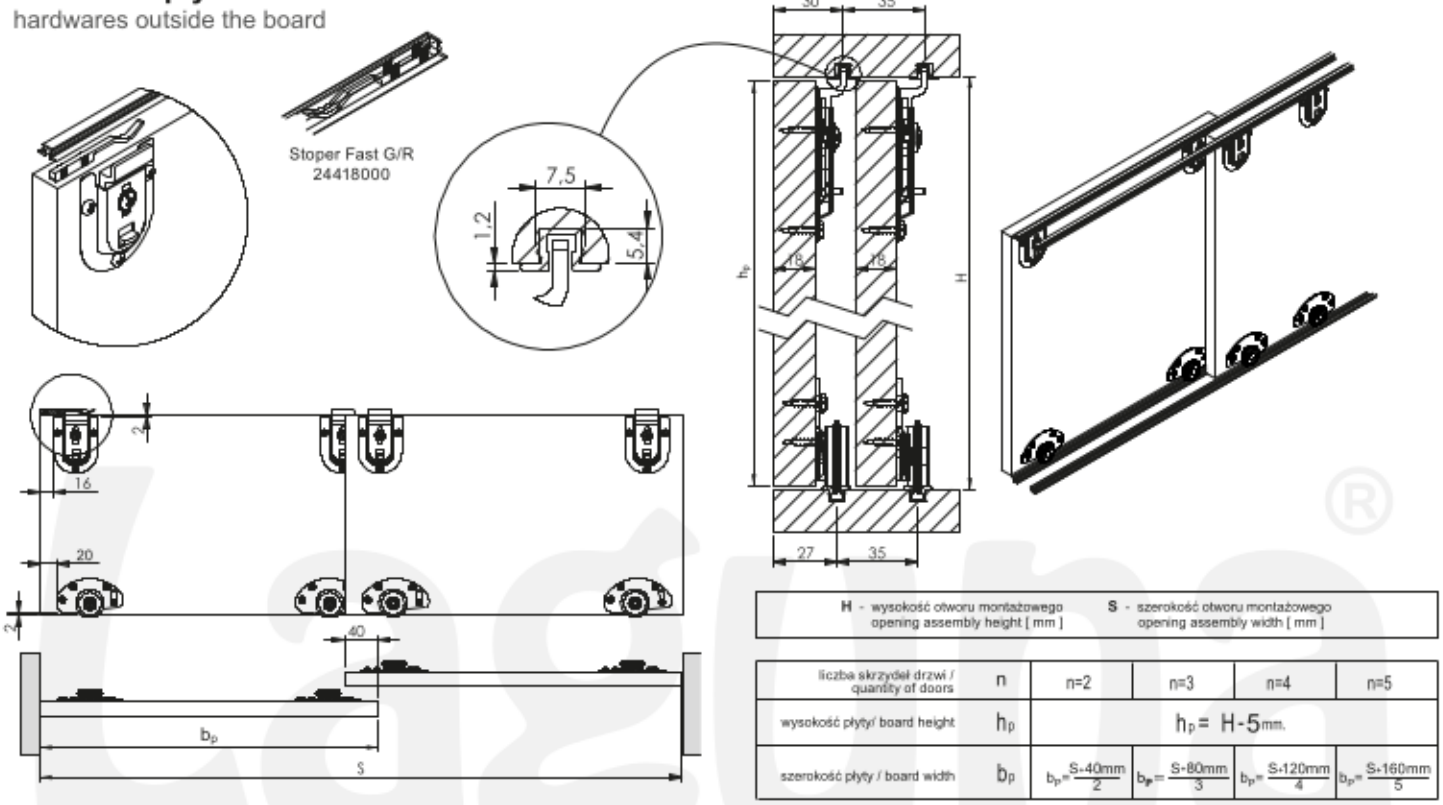

H - wysokość otworu montażowego opening assembly height [mm]	S - szerokość otworu montażowego opening assembly width [mm]

liczba skrzydeł drzwi / quantity of doors	n	n=2	n=3	n=4	n=5
wysokość płyty/ board height	h_p	$h_p = H-5$mm.			
szerokość płyty / board width	b_p	$b_p=\frac{S+40mm}{2}$	$b_p=\frac{S+80mm}{3}$	$b_p=\frac{S+120mm}{4}$	$b_p=\frac{S+160mm}{5}$

* okucia wpuszczane w płytę

hardwares inside the board

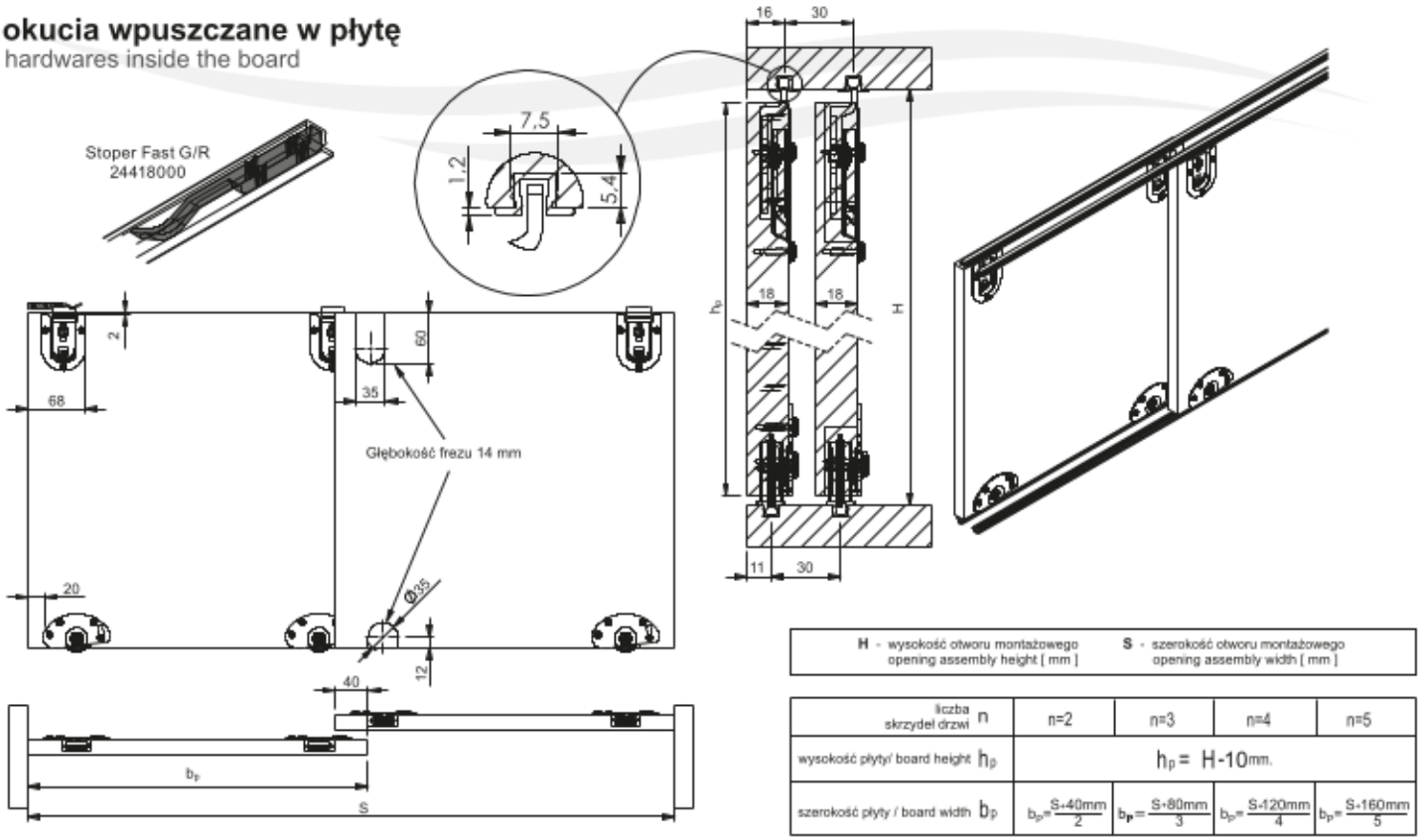

H - wysokość otworu montażowego opening assembly height [mm]	S - szerokość otworu montażowego opening assembly width [mm]

liczba skrzydeł drzwi	n	n=2	n=3	n=4	n=5
wysokość płyty/ board height	h_p	$h_p = H-10$mm.			
szerokość płyty / board width	b_p	$b_p=\frac{S+40mm}{2}$	$b_p=\frac{S+80mm}{3}$	$b_p=\frac{S+120mm}{4}$	$b_p=\frac{S+160mm}{5}$

1804

Producent zastrzega sobie prawo dokonywania zmian wymiarów, kolorów, opisów we wszystkich produktach bez wcześniejszego zawiadomienia i podania przyczyny.
Producer has the rights to change the dimensions, colors, instructions in all products without any notice.

Zaleca się postępowanie zgodnie z niniejszą instrukcją przy użyciu odpowiednich narzędzi, zgodnych ze wskazaniami. W przypadku elementów, których powierzchnia może być ostra należy stosować środki ochrony indywidualnej oraz zabezpieczenie obszaru pracy. Firma Laguna Fabryka Okuć Sp. z o.o. Sp. k. uchyla się od odpowiedzialności za działania wynikające z postępowania niezgodnego z niniejszą instrukcją.

It is recommended that you follow these instructions using the appropriate tools as indicated. In the case of elements whose surface can be sharp, use personal protective equipment and work area protection. The company Laguna Hardware Factory Limited Liability Limited Partnership refrains from liability for actions resulting from conduct incompatible with this instruction.

FAST S RAM

50 kg

PŁYTA | BOARD 10-42 mm

	Liczba skrzydeł n / Quantity of doors n	n = 2	n = 3	n = 4	n = 5	n = 6	n = 7	n = 8
10-42 mm	Wysokość płyty hP [mm] / Board height hP [mm]	hP = H-10						
	Szerokość płyty bP [mm] / Board width bP [mm]	bP=(S+40)/2	bP=(S+80)/3	bP=(S+120)/4	bP=(S+160)/5	bP=(S+200)/6	bP=(S+240)/7	bP=(S+280)/8

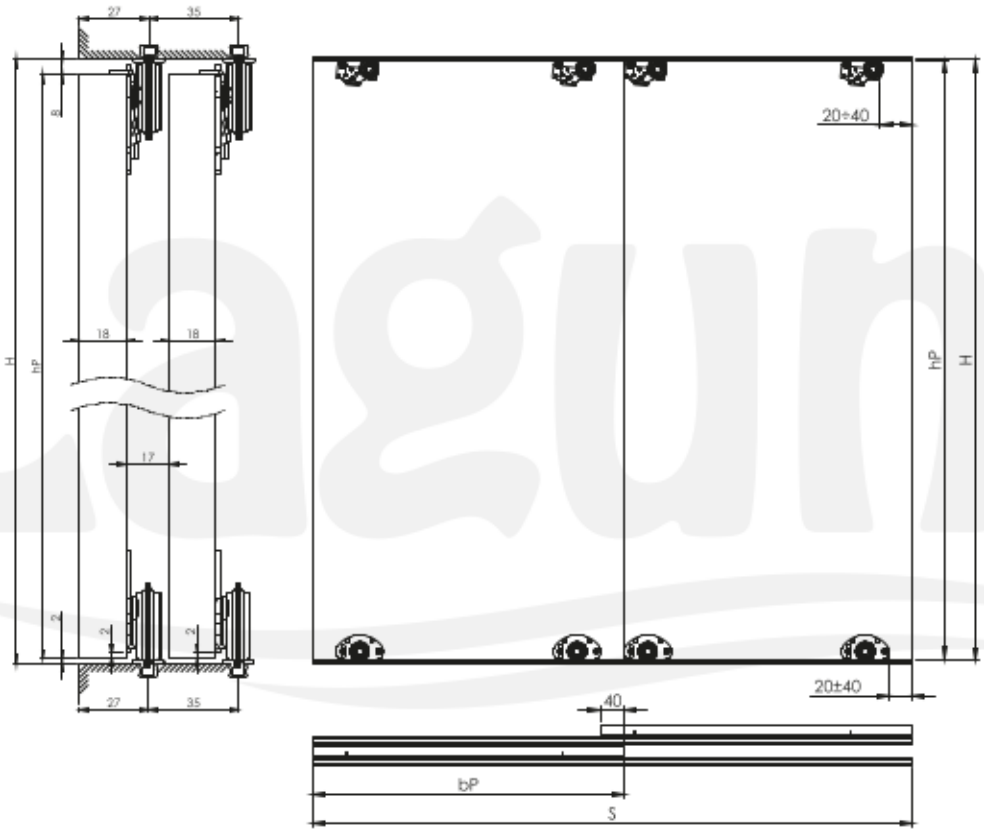

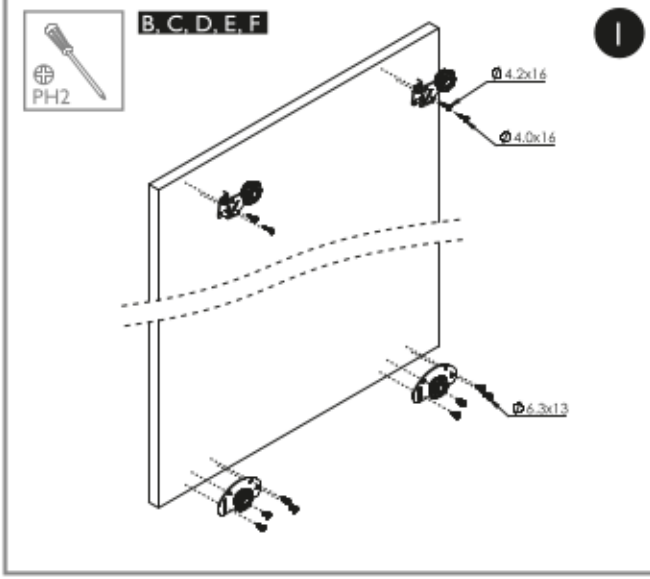

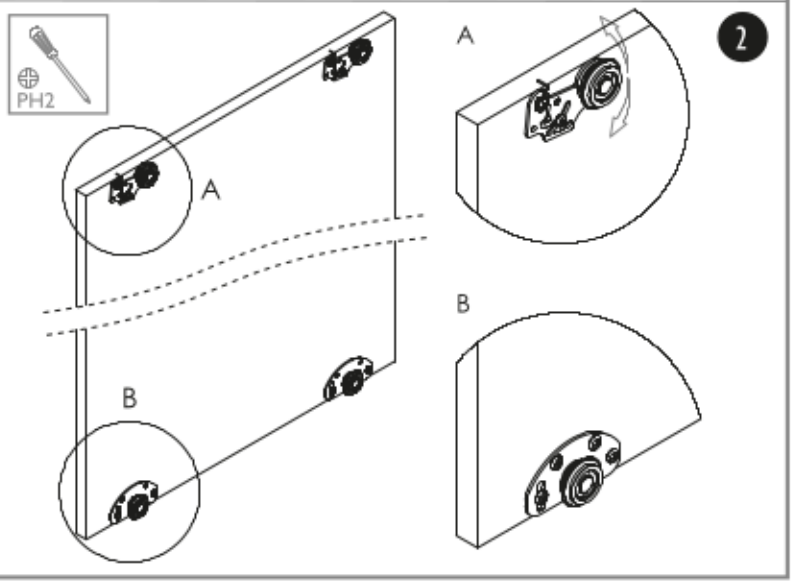

Producent zastrzega sobie prawo dokonywania zmian wymiarów, kolorów, opisów we wszystkich produktach bez wcześniejszego zawiadomienia i podania przyczyny.
Producer has the rights to change the dimensions, colors, instructions in all products without any notice.

A

3

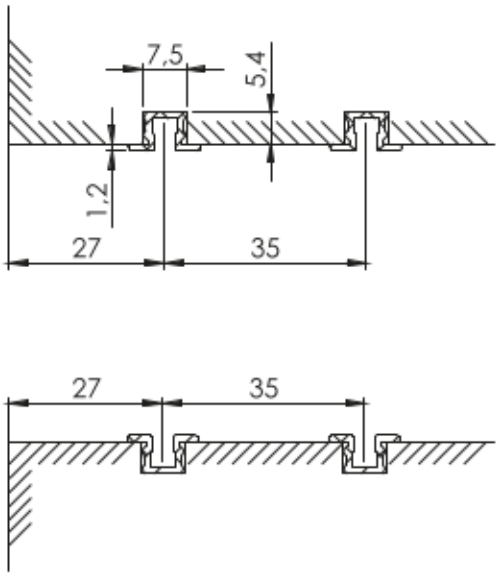

4

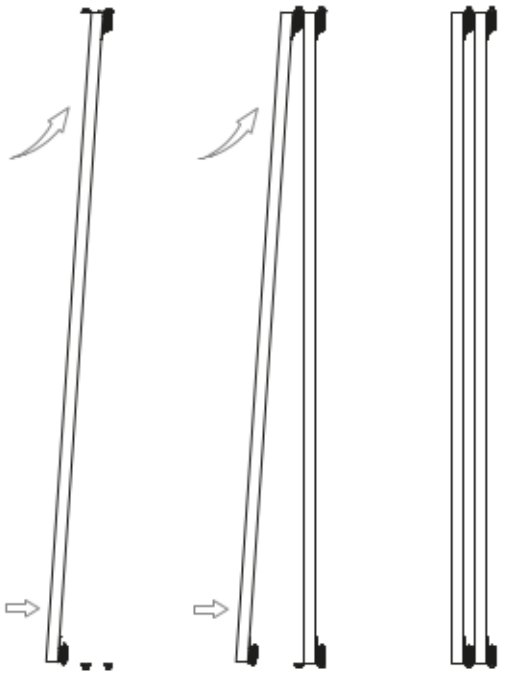

5

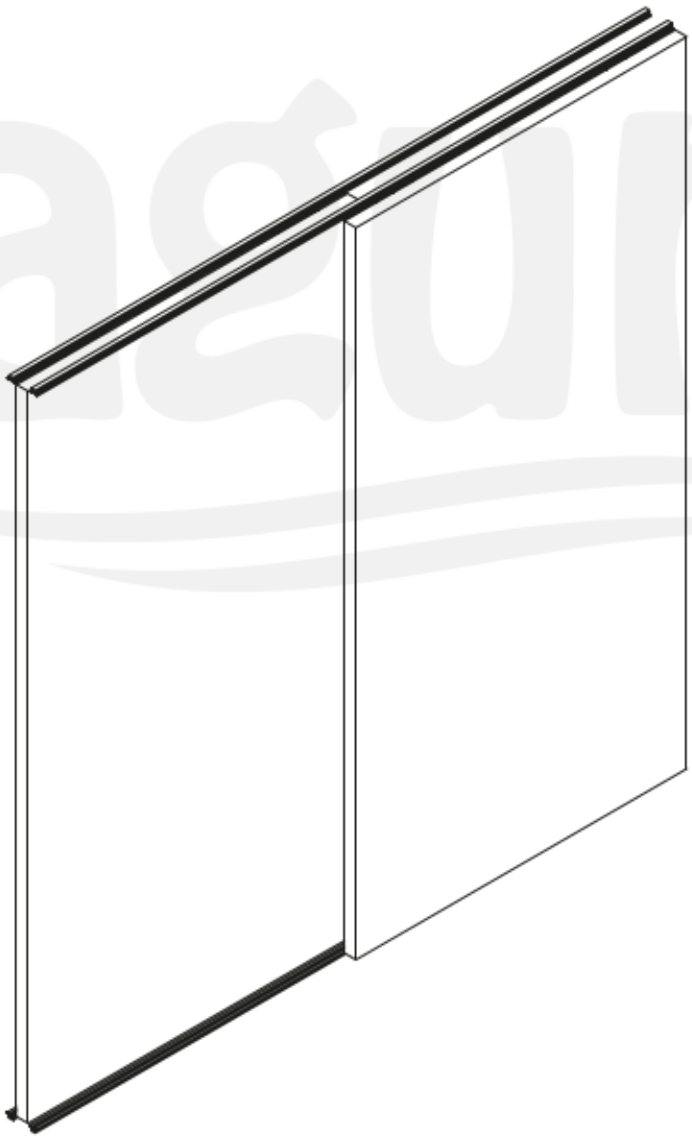

1703

Zaleca się postępowanie zgodnie z niniejszą instrukcją przy użyciu odpowiednich narzędzi, zgodnych ze wskazaniami. W przypadku elementów, których powierzchnia może być ostra należy stosować środki ochrony indywidualnej oraz zabezpieczenie obszaru pracy. Firma Laguna Fabryka Okuć Sp. z o.o. Sp. k. uchyla się od odpowiedzialności za działania wynikające z postępowania niezgodnego z niniejszą instrukcją.

It is recommended that you follow these instructions using the appropriate tools as indicated. In the case of elements whose surface can be sharp, use personal protective equipment and work area protection. The company Laguna Hardware Factory Limited Liability Limited Partnership refrains from liability for actions resulting from conduct incompatible with this instruction.

Producent zastrzega sobie prawo dokonywania zmian wymiarów, kolorów, opisów we wszystkich produktach bez wcześniejszego zawiadomienia i podania przyczyny.
Producer has the rights to change the dimensions, colors, instructions in all products without any notice.

FAST S RAM

50 kg

Rama

PŁYTA | BOARD 10-20 mm

10-20 mm	Liczba skrzydeł n / Quantity of doors n	n = 2	n = 3	n = 4	n = 5	n = 6	n = 7	n = 8
	Wysokość płyty hP [mm] / Board height hP [mm]	hP = H-23						
	Szerokość płyty bP [mm] / Board width bP [mm]	bP=(S+40)/2	bP=(S+80)/3	bP=(S+120)/4	bP=(S+160)/5	bP=(S+200)/6	bP=(S+240)/7	bP=(S+280)/8

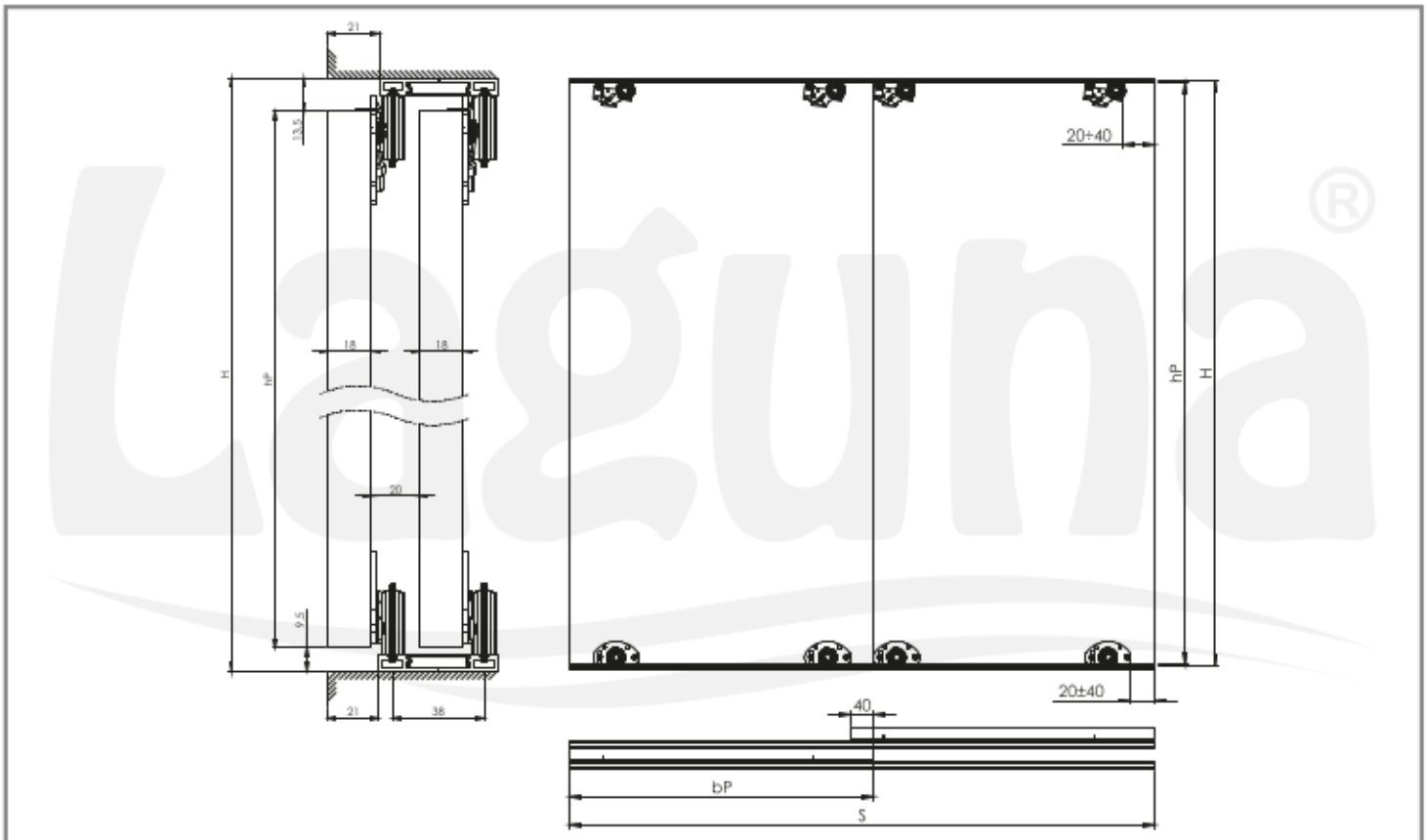

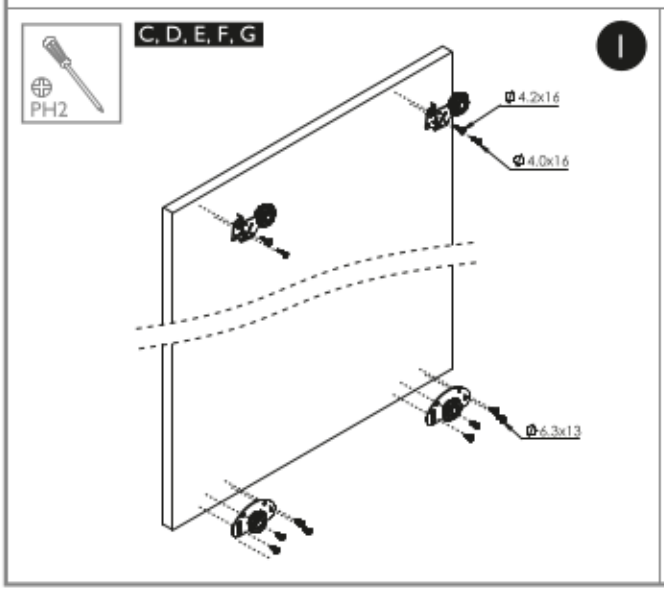

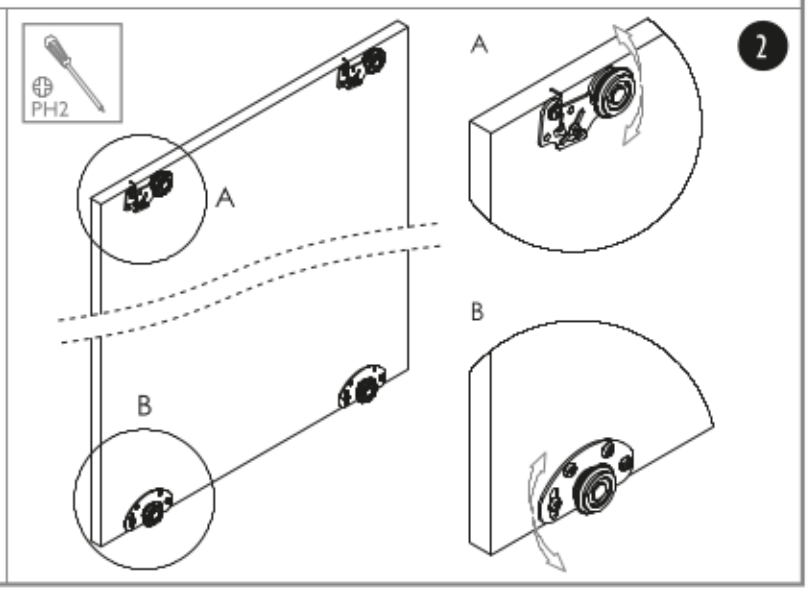

Producent zastrzega sobie prawo dokonywania zmian wymiarów, kolorów, opisów we wszystkich produktach bez wcześniejszego zawiadomienia i podania przyczyny.
Producer has the rights to change the dimensions, colors, instructions in all products without any notice.

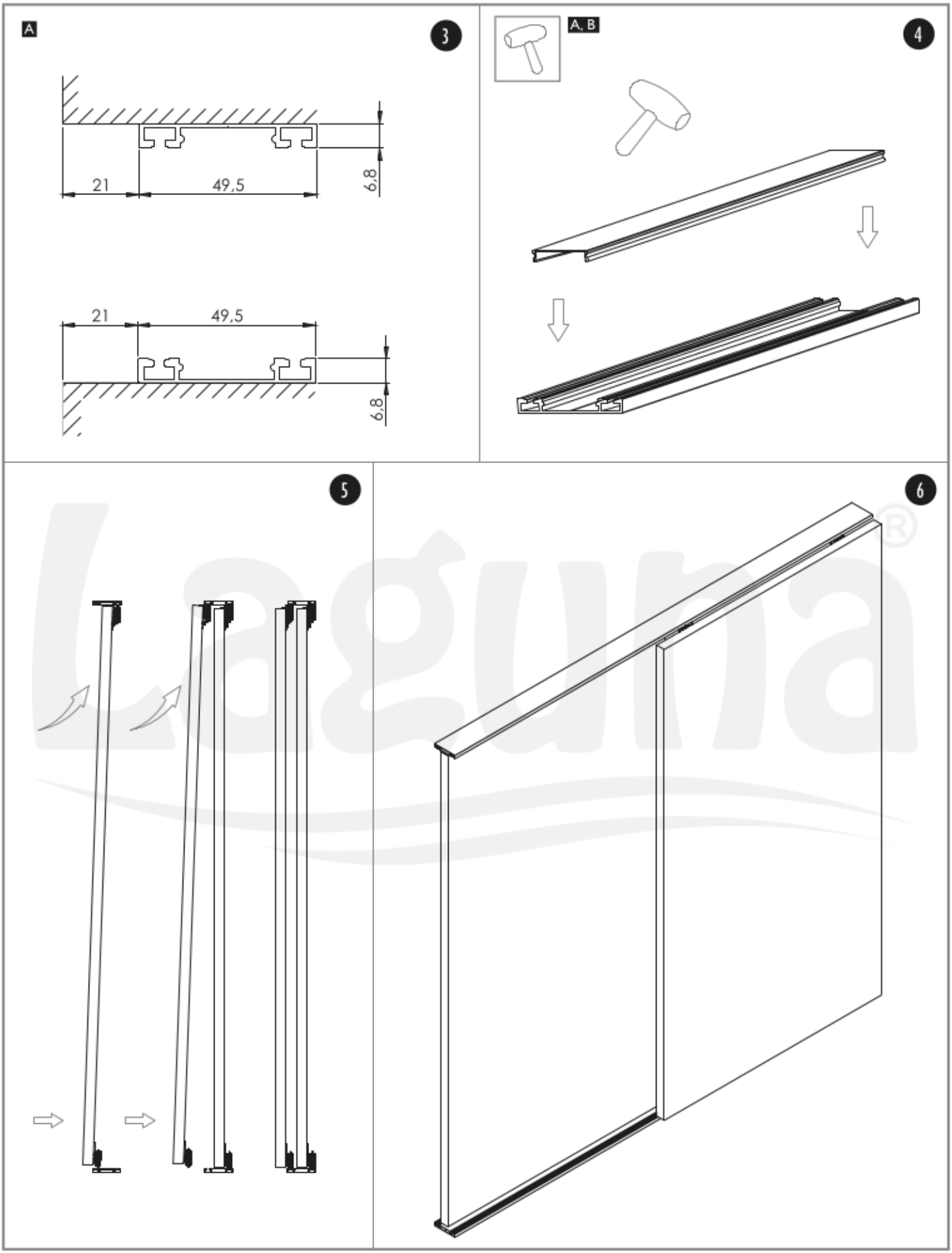

Zaleca się postępowanie zgodnie z niniejszą instrukcją przy użyciu odpowiednich narzędzi, zgodnych ze wskazaniami. W przypadku elementów, których powierzchnia może być ostra należy stosować środki ochrony indywidualnej oraz zabezpieczenie obszaru pracy. Firma Laguna Fabryka Okuć Sp. z o.o. Sp. k. uchyla się od odpowiedzialności za działania wynikające z postępowania niezgodnego z niniejszą instrukcją.

It is recommended that you follow these instructions using the appropriate tools as indicated. In the case of elements whose surface can be sharp, use personal protective equipment and work area protection. The company Laguna Hardware Factory Limited Liability Limited Partnership refrains from liability for actions resulting from conduct incompatible with this instruction.

Producent zastrzega sobie prawo dokonywania zmian wymiarów, kolorów, opisów we wszystkich produktach bez wcześniejszego zawiadomienia i podania przyczyny.
Producer has the rights to change the dimensions, colors, instructions in all products without any notice.

FAST S

50 kg

PŁYTA | BOARD 10-42 mm

PH2

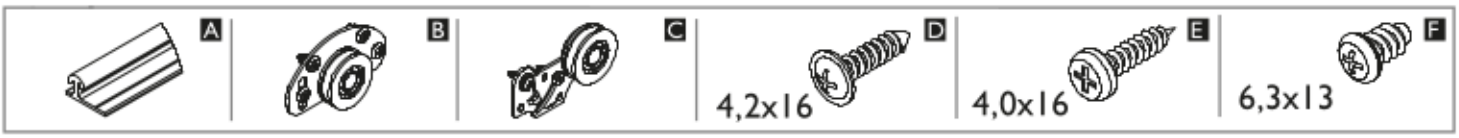

	Liczba skrzydeł n / Quantity of doors n	n = 2	n = 3	n = 4	n = 5	n = 6	n = 7	n = 8
10-42 mm	Wysokość płyty hP [mm] / Board height hP [mm]	hP = H-12						
	Szerokość płyty bP [mm] / Board width bP [mm]	bP=(S+40)/2	bP=(S+80)/3	bP=(S+120)/4	bP=(S+160)/5	bP=(S+200)/6	bP=(S+240)/7	bP=(S+280)/8

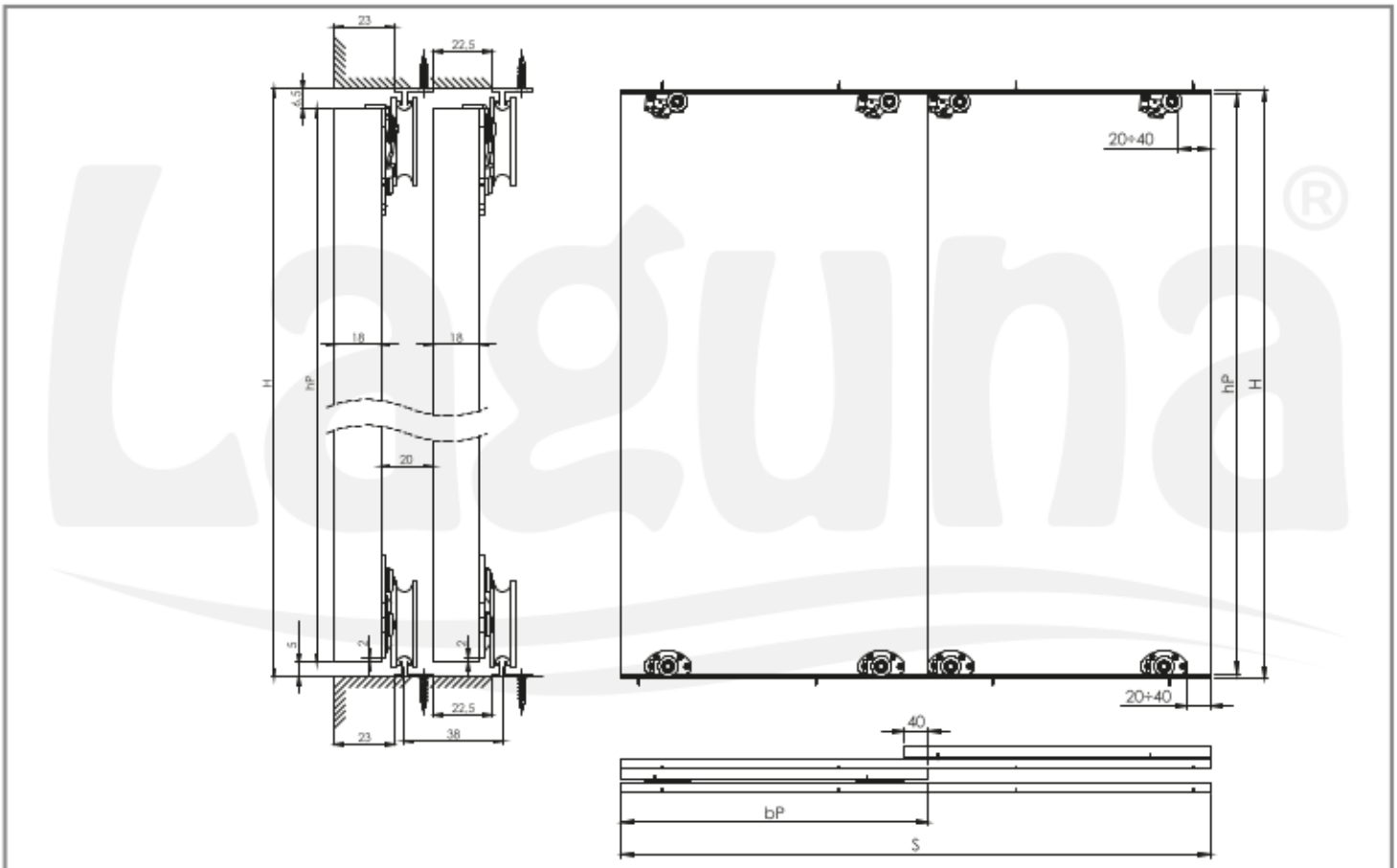

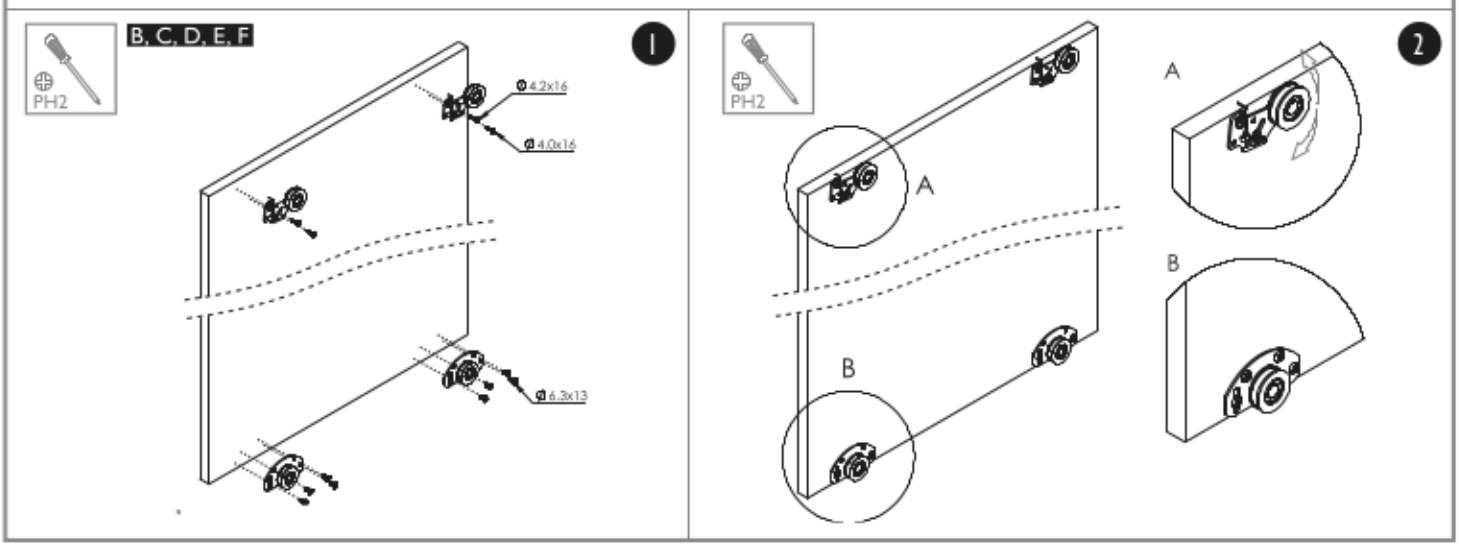

Producent zastrzega sobie prawo dokonywania zmian wymiarów, kolorów, opisów we wszystkich produktach bez wcześniejszego zawiadomienia i podania przyczyny.
Producer has the rights to change the dimensions, colors, instructions in all products without any notice.

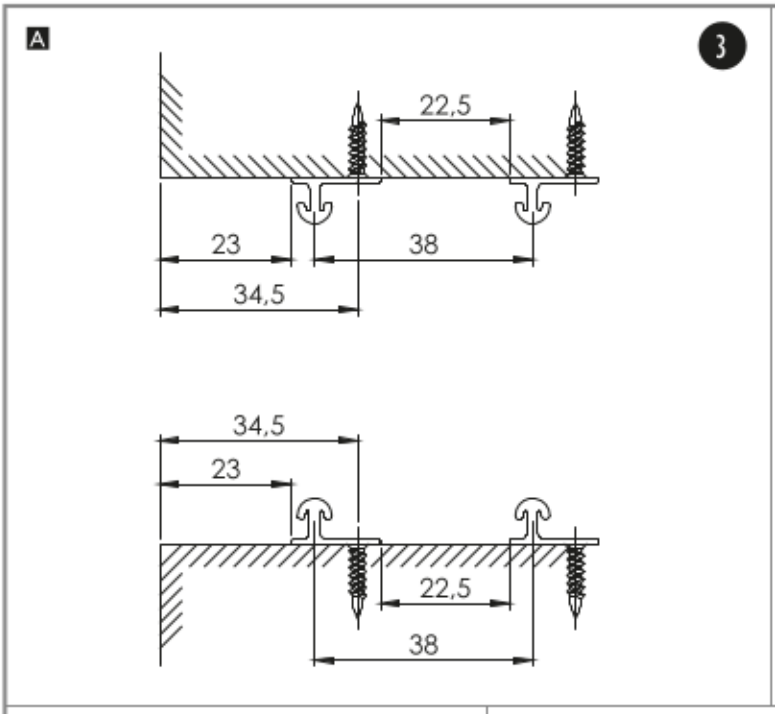

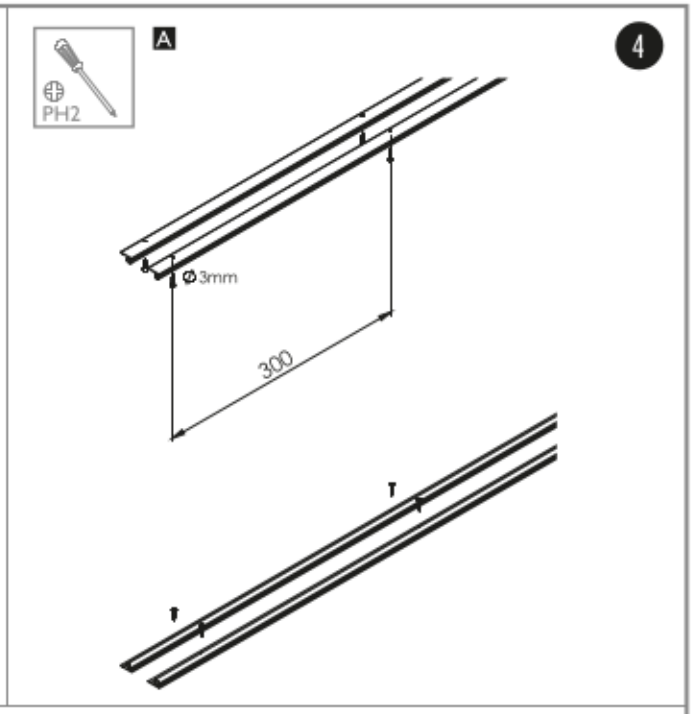

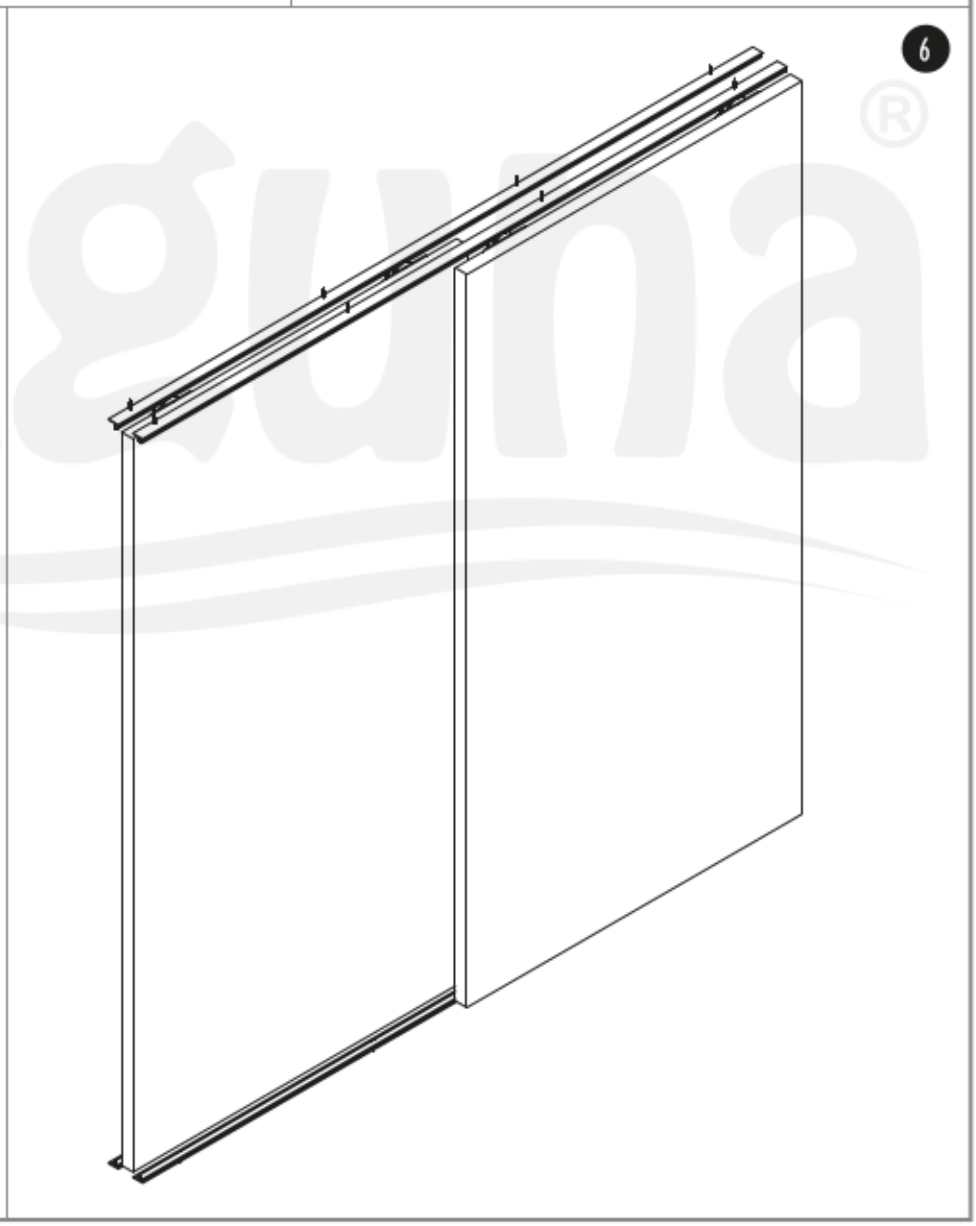

1709

Zaleca się postępowanie zgodnie z niniejszą instrukcją przy użyciu odpowiednich narzędzi, zgodnych ze wskazaniami. W przypadku elementów, których powierzchnia może być ostra należy stosować środki ochrony indywidualnej oraz zabezpieczenie obszaru pracy. Firma Laguna Fabryka Okuć Sp. z o.o. Sp. k. uchyla się od odpowiedzialności za działania wynikające z postępowania niezgodnego z niniejszą instrukcją.

It is recommended that you follow these instructions using the appropriate tools as indicated. In the case of elements whose surface can be sharp, use personal protective equipment and work area protection. The company Laguna Hardware Factory Limited Liability Limited Partnership refrains from liability for actions resulting from conduct incompatible with this instruction.

Producent zastrzega sobie prawo dokonywania zmian wymiarów, kolorów, opisów we wszystkich produktach bez wcześniejszego zawiadomienia i podania przyczyny.
Producer has the rights to change the dimensions, colors, instructions in all products without any notice.

szerokość płyty / board width b_p	$b_p = \frac{S+40\ mm}{2}$	$b_p = \frac{S+80\ mm}{3}$	$b_p = \frac{S+120\ mm}{4}$

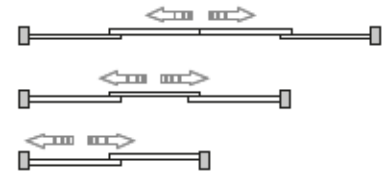

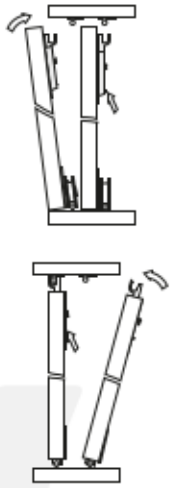

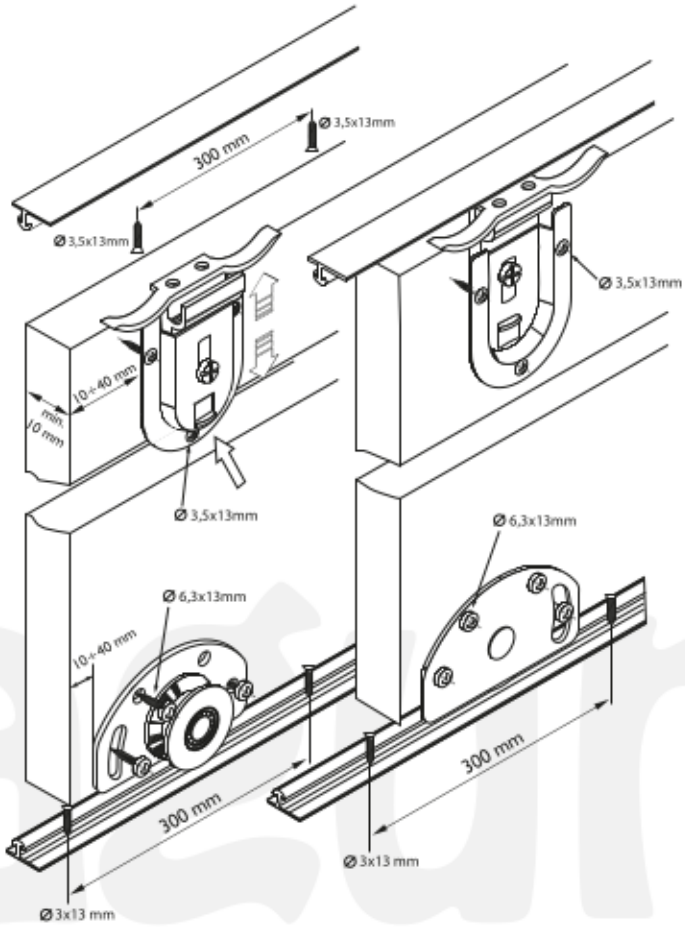

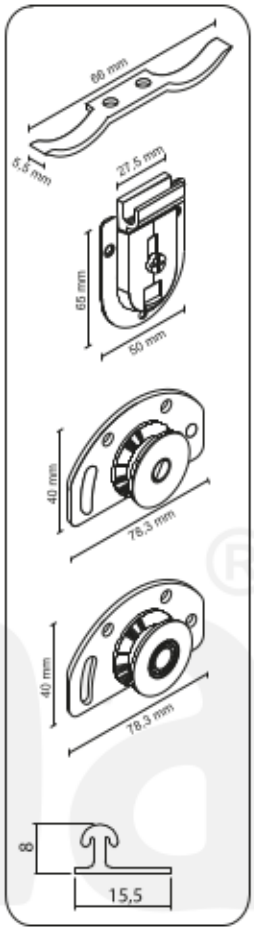

montaż okuć wewnątrz płyty
hardware assembly inside the board

(depth of mill 14 mm)

montaż okuć na zewnątrz płyty
hardware assembly outside the board

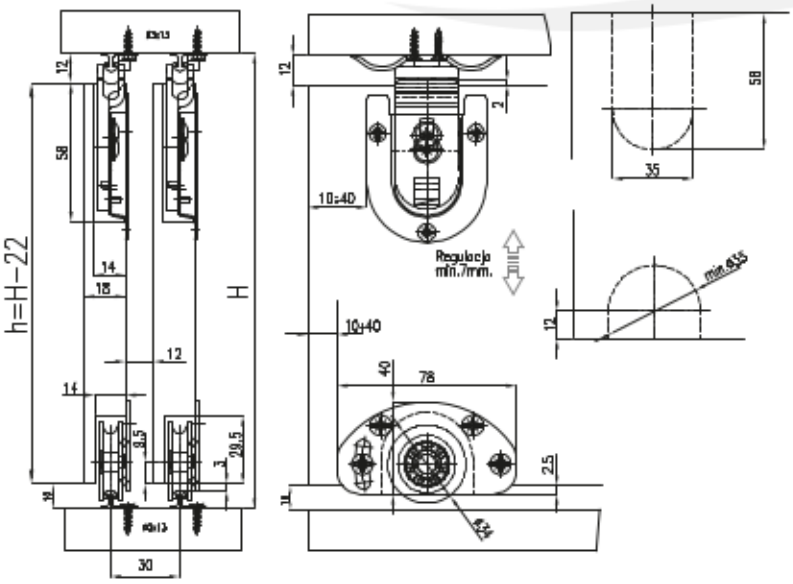

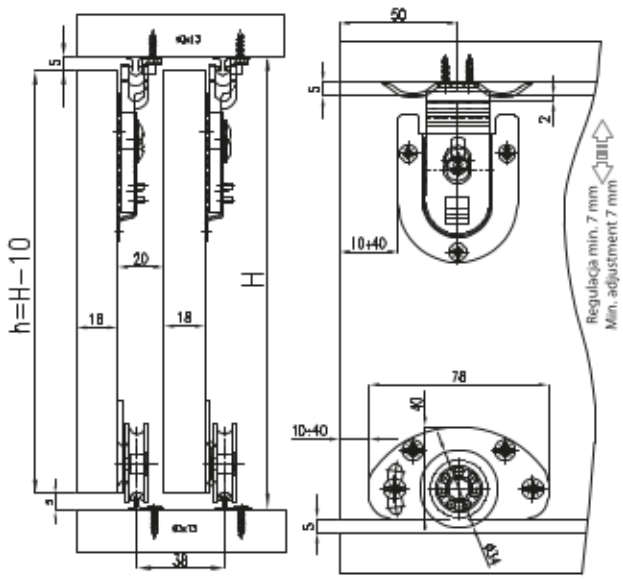

Zaleca się postępowanie zgodnie z niniejszą instrukcją przy użyciu odpowiednich narzędzi, zgodnych ze wskazaniami. W przypadku elementów, których powierzchnia może być ostra należy stosować środki ochrony indywidualnej oraz zabezpieczenie obszaru pracy. Firma Laguna Fabryka Okuć Sp. z o.o. Sp. k. uchyla się od odpowiedzialności za działania wynikające z postępowania niezgodnego z niniejszą instrukcją.

It is recommended that you follow these instructions using the appropriate tools as indicated. In the case of elements whose surface can be sharp, use personal protective equipment and work area protection. The company Laguna Hardware Factory Limited Liability Limited Partnership refrains from liability for actions resulting from conduct incompatible with this instruction.

Producent zastrzega sobie prawo dokonywania zmian wymiarów, kolorów, opisów we wszystkich produktach bez wcześniejszego zawiadomienia i podania przyczyny.
Producer has the rights to change the dimensions, colors, instructions in all products without any notice.

H - wysokość otworu montażowego
opening assembly height [mm]

S - szerokość otworu montażowego
opening assembly width [mm]

PŁYTA | BOARD 18 mm

bez cowniaka/without c-profile

liczba skrzydeł drzwi	n	n=2	n=3	n=4	n=5
wysokość płyty/ board height	h_p	$h_p = H-14$ mm.			
szerokość płyty / board width	b_p	$b_p = \frac{S+40}{2}$ mm.	$b_p = \frac{S+80}{3}$ mm.	$b_p = \frac{S+120}{4}$ mm.	$b_p = \frac{S+160}{5}$ mm.

LUSTRO | MIRROR 4 mm + PŁYTA | BOARD 12 mm

z cownikiem/with c-profile

liczba skrzydeł drzwi	n	n=2	n=3	n=4	n=5
wysokość płyty/ board height	h_p	$h_p = H-16$ mm.			
szerokość płyty / board width	b_p	$b_p = \frac{S+36}{2}$ mm.	$b_p = \frac{S+74}{3}$ mm.	$b_p = \frac{S+112}{4}$ mm.	$b_p = \frac{S+150}{5}$ mm.
wysokość lustra / mirror height	h_L	$h_L = h_p - 2$mm			
szerokość lustra / mirror width	b_L	$b_L = \frac{S+32}{2}$ mm.	$b_L = \frac{S+68}{3}$ mm.	$b_L = \frac{S+104}{4}$ mm.	$b_L = \frac{S+140}{5}$ mm.

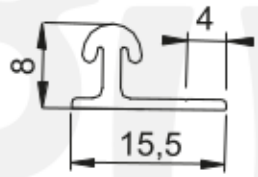

Profil L-050

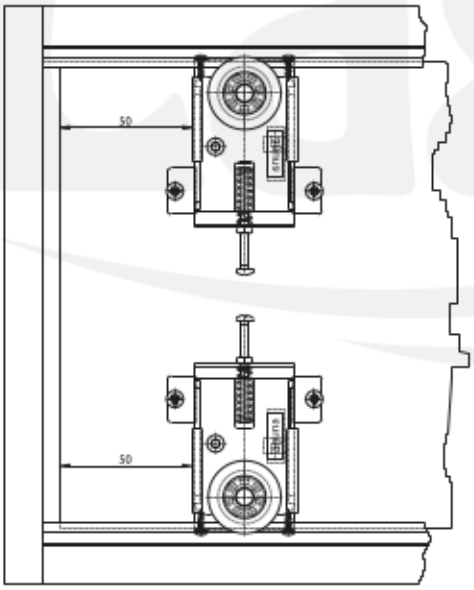

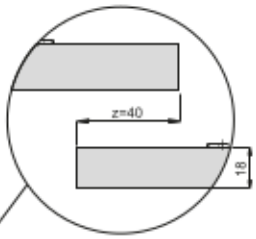

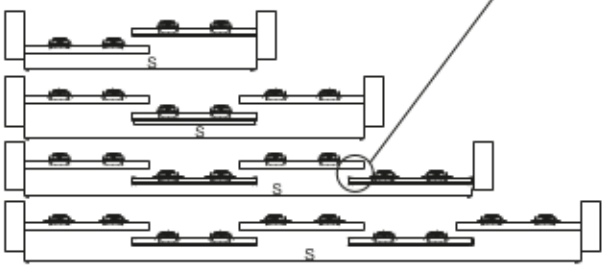

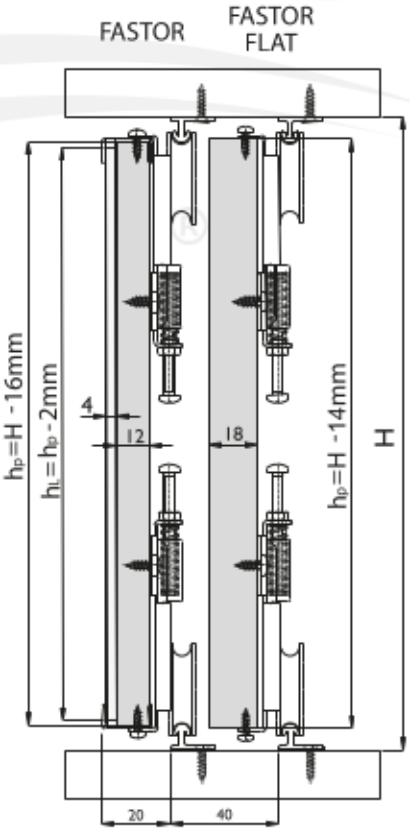

OPCJA FORMOWANIA PO ŁUKU Z PROFILEM L-052 BENDING OPTION WITH L-052 PROFILE

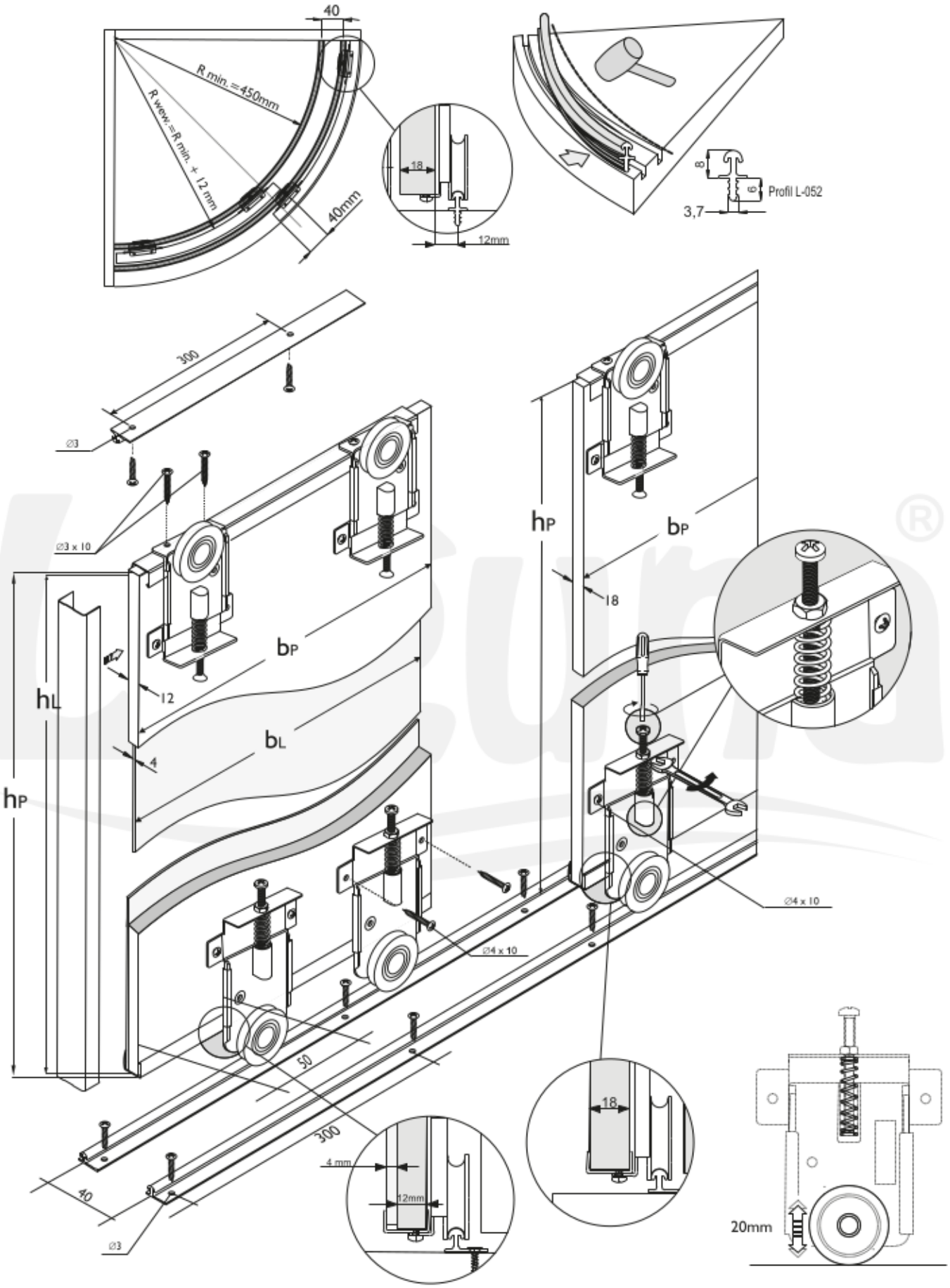

Zaleca się postępowanie zgodnie z niniejszą instrukcją przy użyciu odpowiednich narzędzi, zgodnych ze wskazaniami. W przypadku elementów, których powierzchnia może być ostra należy stosować środki ochrony indywidualnej oraz zabezpieczenie obszaru pracy. Firma Laguna Fabryka Okuć Sp. z o.o. Sp. k. uchyla się od odpowiedzialności za działania wynikające z postępowania niezgodnego z niniejszą instrukcją.

It is recommended that you follow these instructions using the appropriate tools as indicated. In the case of elements whose surface can be sharp, use personal protective equipment and work area protection. The company Laguna Hardware Factory Limited Liability Limited Partnership refrains from liability for actions resulting from conduct incompatible with this instruction.

Producent zastrzega sobie prawo dokonywania zmian wymiarów, kolorów, opisów we wszystkich produktach bez wcześniejszego zawiadomienia i podania przyczyny.
Producer has the rights to change the dimensions, colors, instructions in all products without any notice.

FUTURE

30 kg

PŁYTA | BOARD 16-24 mm

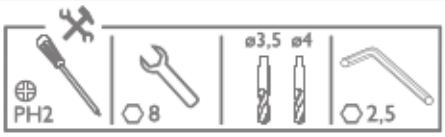

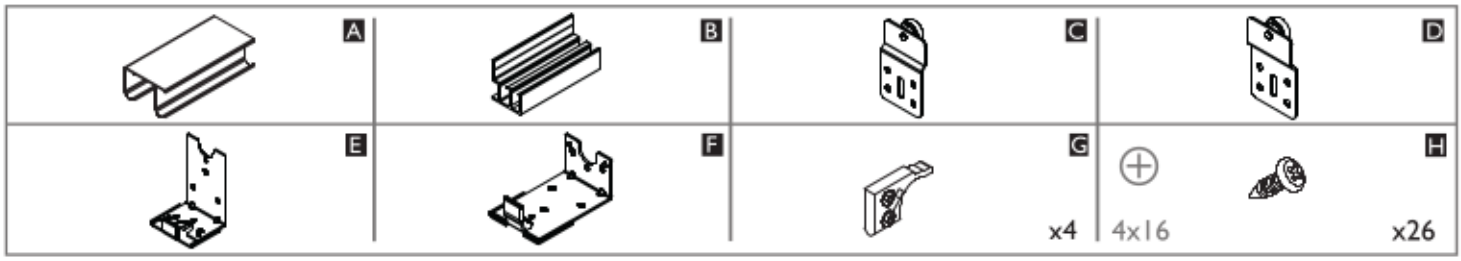

16-24 mm PŁYTA | BOARD	Liczba skrzydeł n / Quantity of doors n	n = 2	n = 3
	Wysokość płyty hP [mm] / Board height hP [mm]	hP = H-74	
	Szerokość płyty bP [mm] / Board width bP [mm]	bP = (S + 20)/2	bP = (S + 20)/3

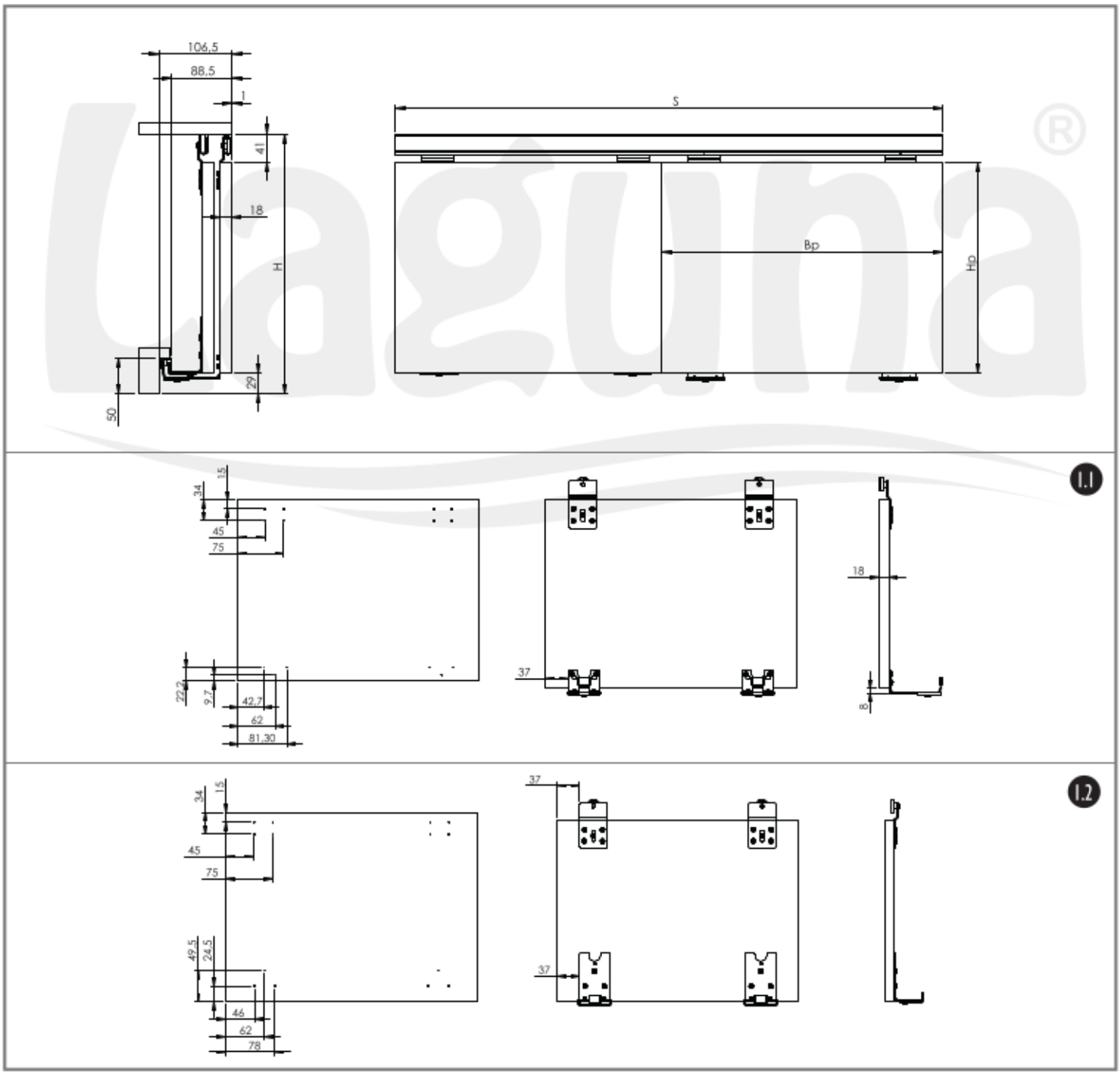

Producent zastrzega sobie prawo dokonywania zmian wymiarów, kolorów, opisów we wszystkich produktach bez wcześniejszego zawiadomienia i podania przyczyny.
Producer has the rights to change the dimensions, colors, instructions in all products without any notice.

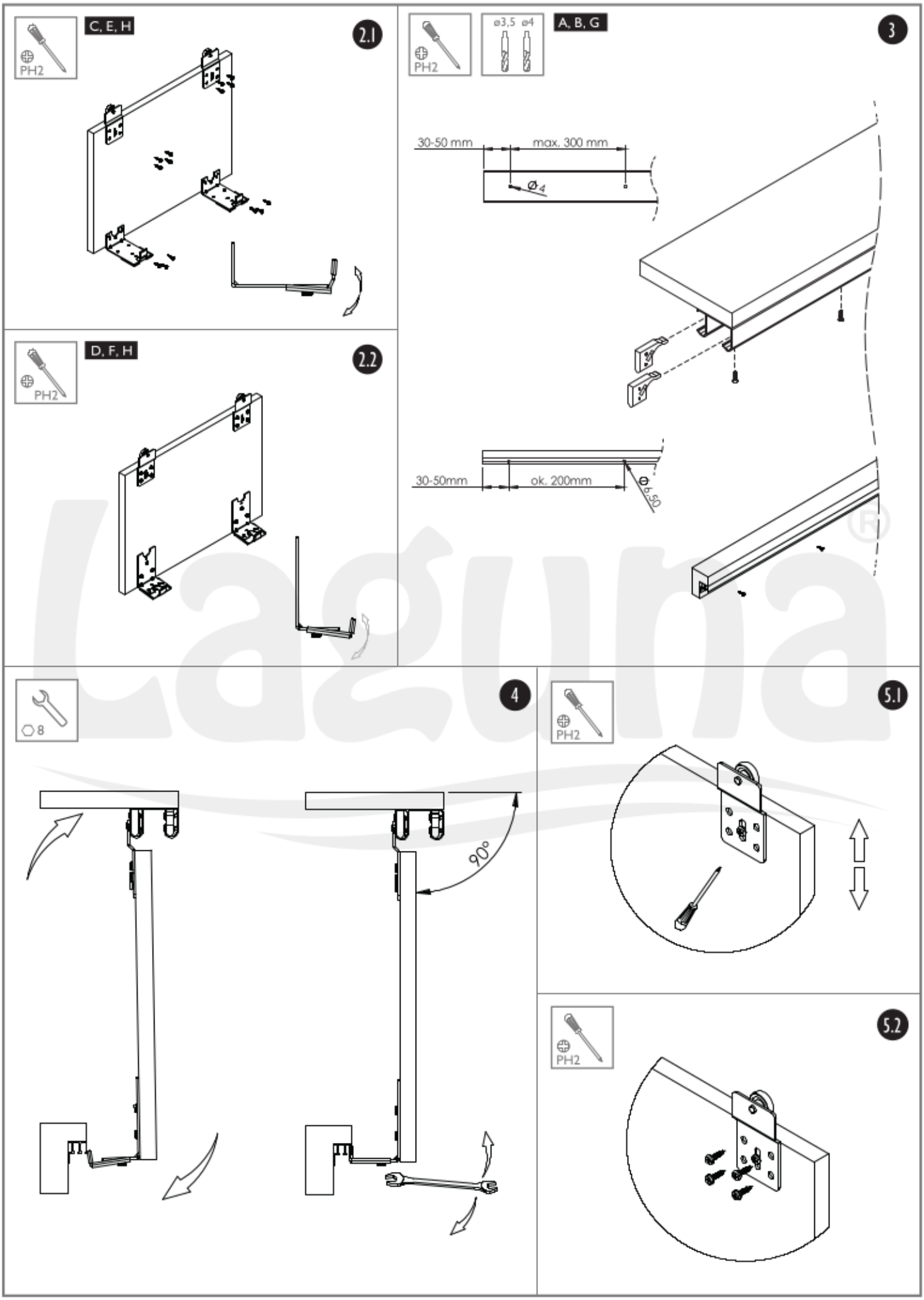

Laguna
SYSTEMY DO DRZW PRZESUWNYCH
Producent zastrzega sobie prawo dokonywania zmian wymiarów, kolorów, opisów we wszystkich produktach bez wcześniejszego zawiadomienia i podania przyczyny.
Producer has the rights to change the dimensions, colors, instructions in all products without any notice.

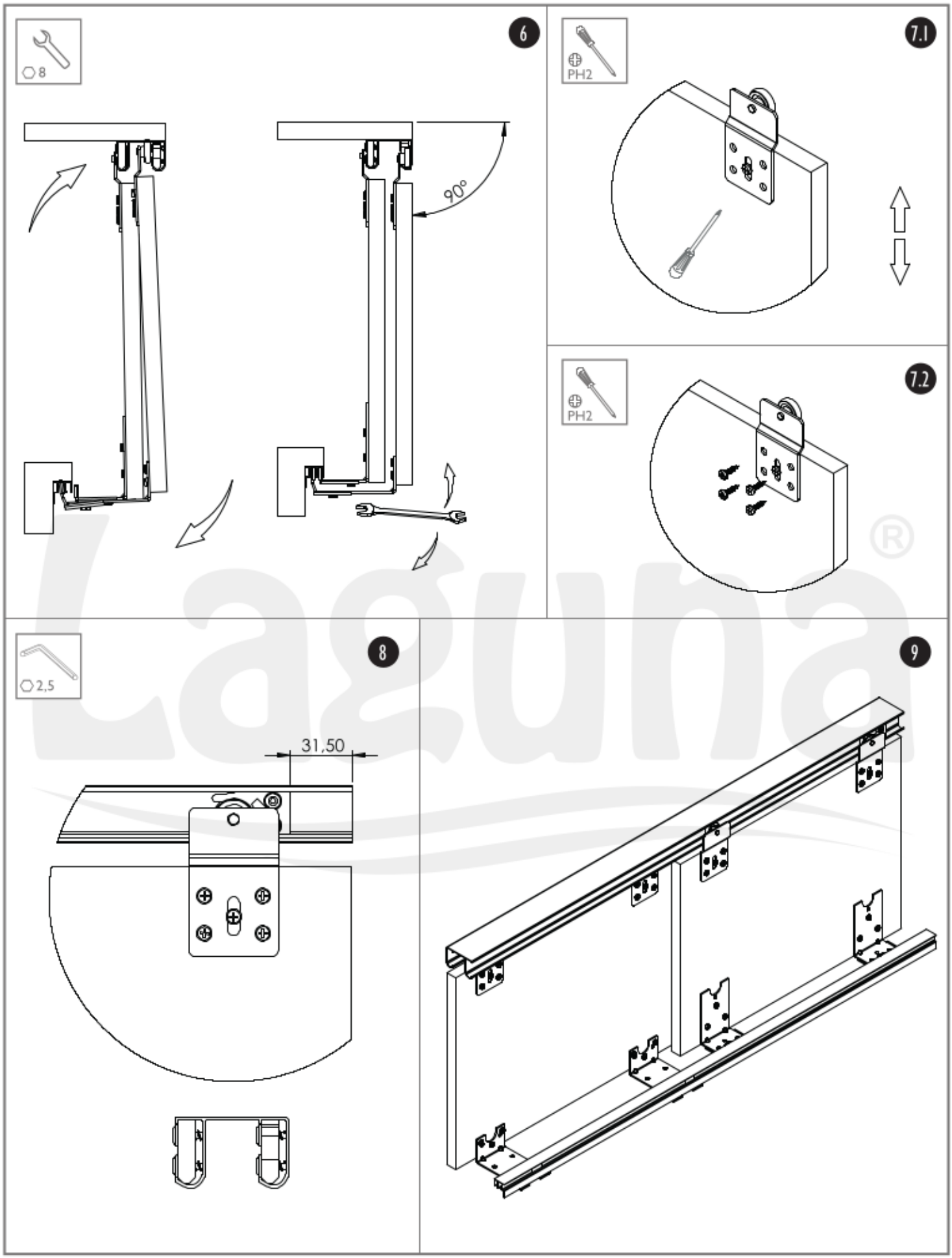

Zaleca się postępowanie zgodnie z niniejszą instrukcją przy użyciu odpowiednich narzędzi, zgodnych ze wskazaniami. W przypadku elementów, których powierzchnia może być ostra należy stosować środki ochrony indywidualnej oraz zabezpieczenie obszaru pracy. Firma Laguna Fabryka Okuć Sp. z o.o. Sp. k. uchyla się od odpowiedzialności za działania wynikające z postępowania niezgodnego z niniejszą instrukcją.

It is recommended that you follow these instructions using the appropriate tools as indicated. In the case of elements whose surface can be sharp, use personal protective equipment and work area protection. The company Laguna Hardware Factory Limited Liability Limited Partnership refrains from liability for actions resulting from conduct incompatible with this instruction.

Producent zastrzega sobie prawo dokonywania zmian wymiarów, kolorów, opisów we wszystkich produktach bez wcześniejszego zawiadomienia i podania przyczyny.
Producer has the rights to change the dimensions, colors, instructions in all products without any notice.

FUTURE II

30 kg

PŁYTA | BOARD 16-24 mm

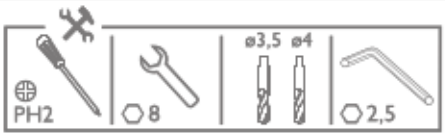

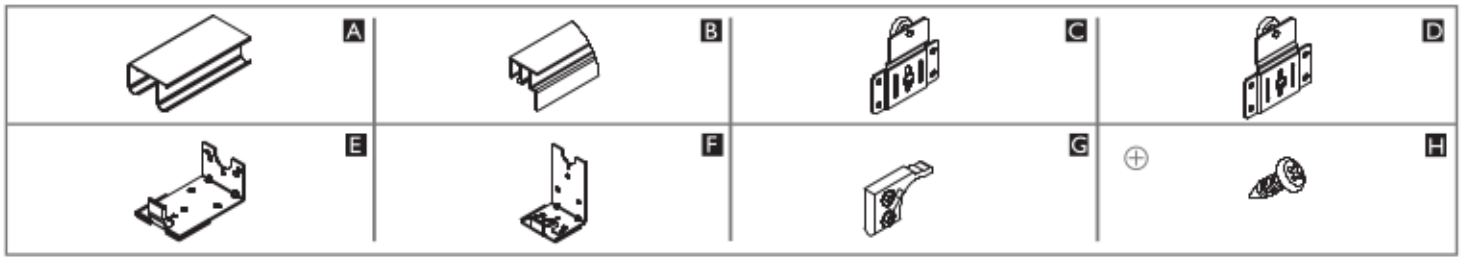

16-24 mm PŁYTA | BOARD	Liczba skrzydeł n / Quantity of doors n	n = 2	n = 3
	Wysokość płyty hP [mm] / Board height hP [mm]	hP = H-74	
	Szerokość płyty bP [mm] / Board width bP [mm]	bP = (S + 20)/2	bP = (S + 40)/3

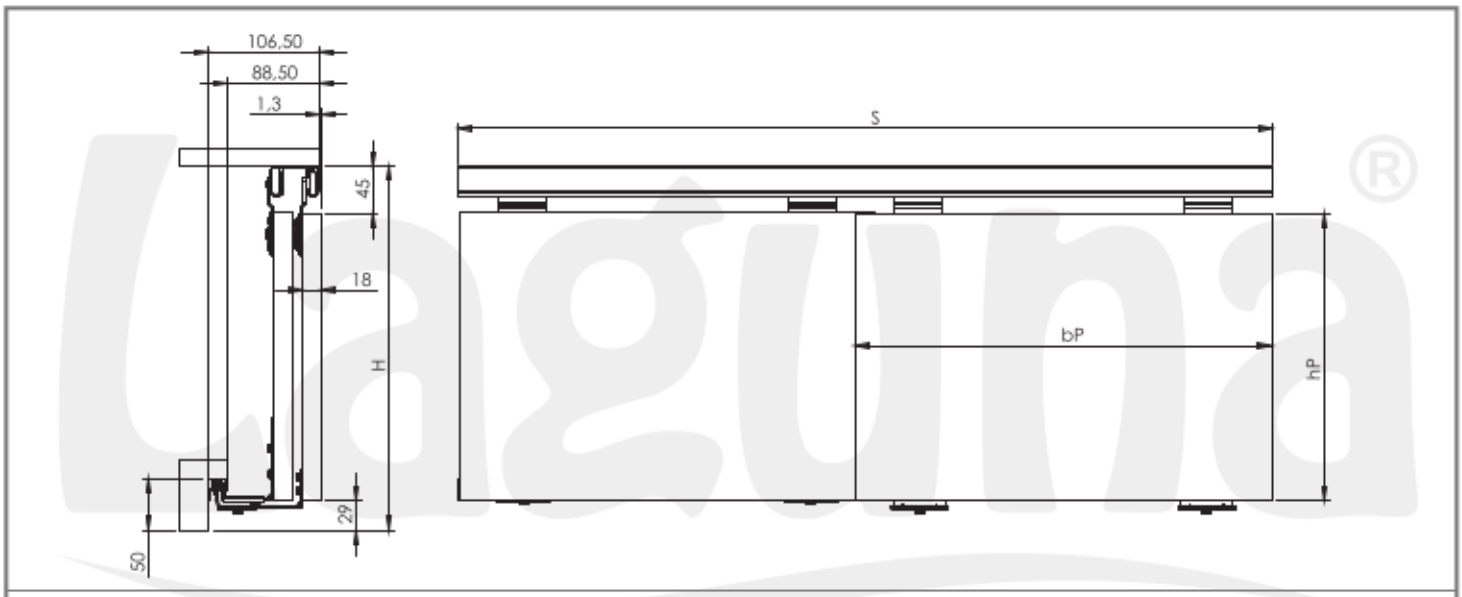

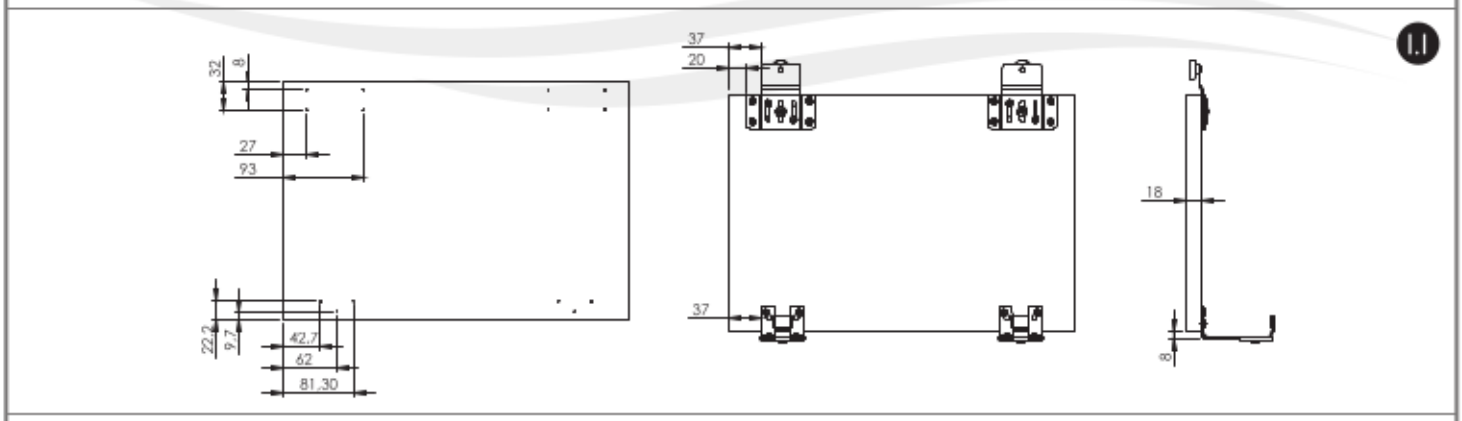

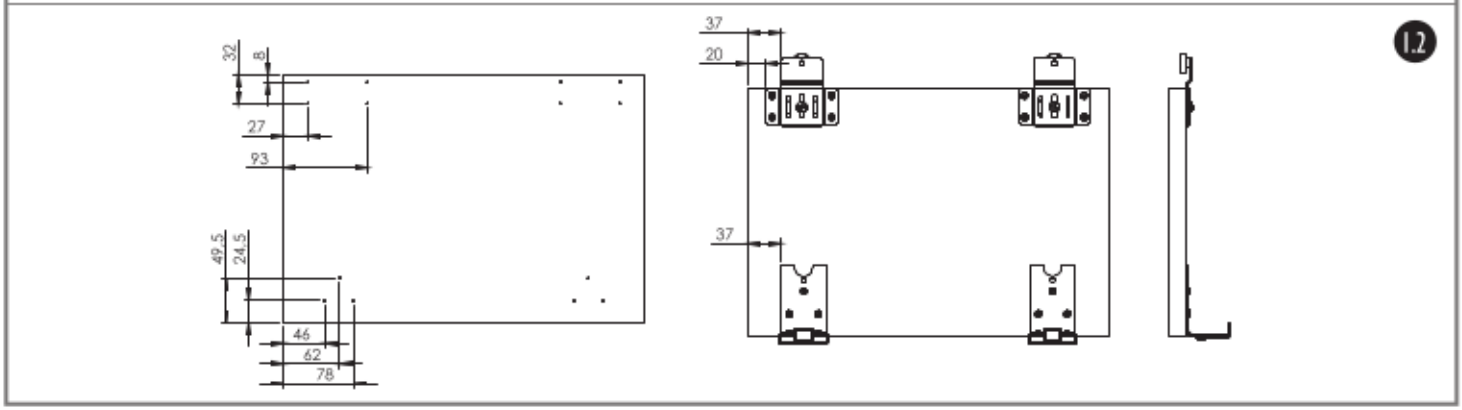

Producent zastrzega sobie prawo dokonywania zmian wymiarów, kolorów, opisów we wszystkich produktach bez wcześniejszego zawiadomienia i podania przyczyny.
Producer has the rights to change the dimensions, colors, instructions in all products without any notice.

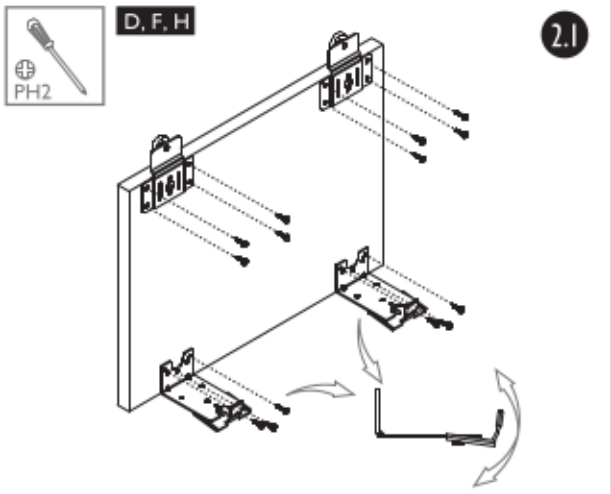

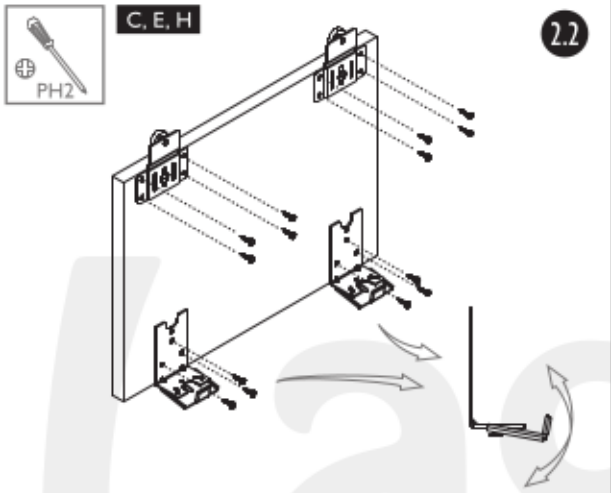

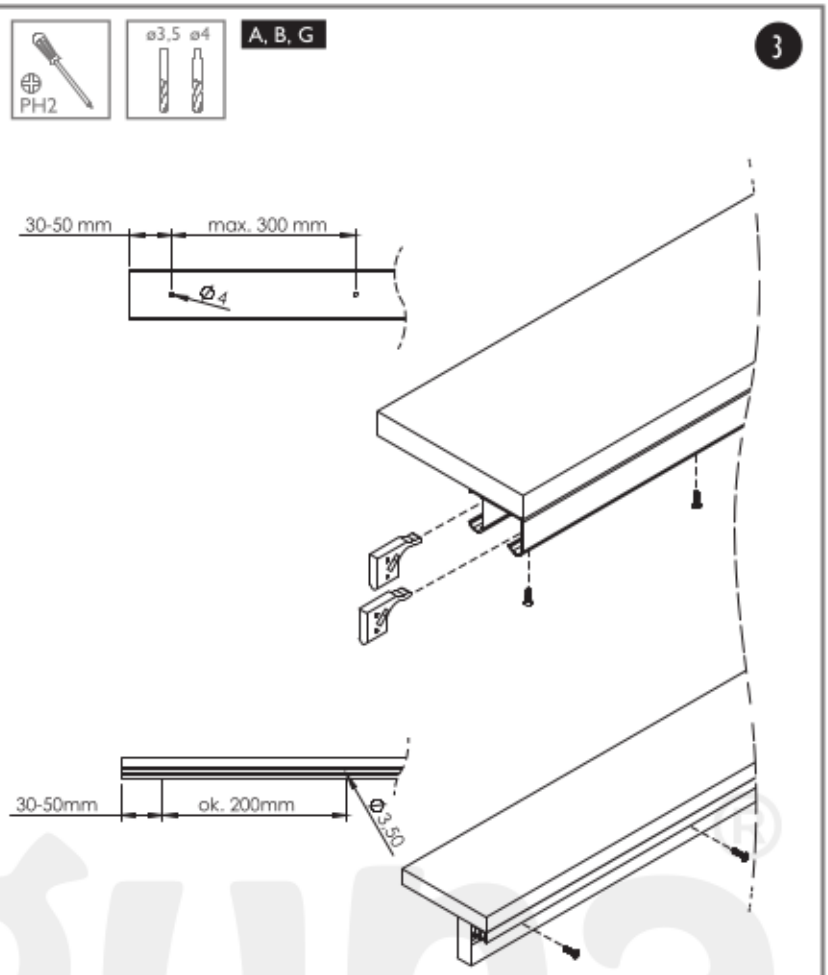

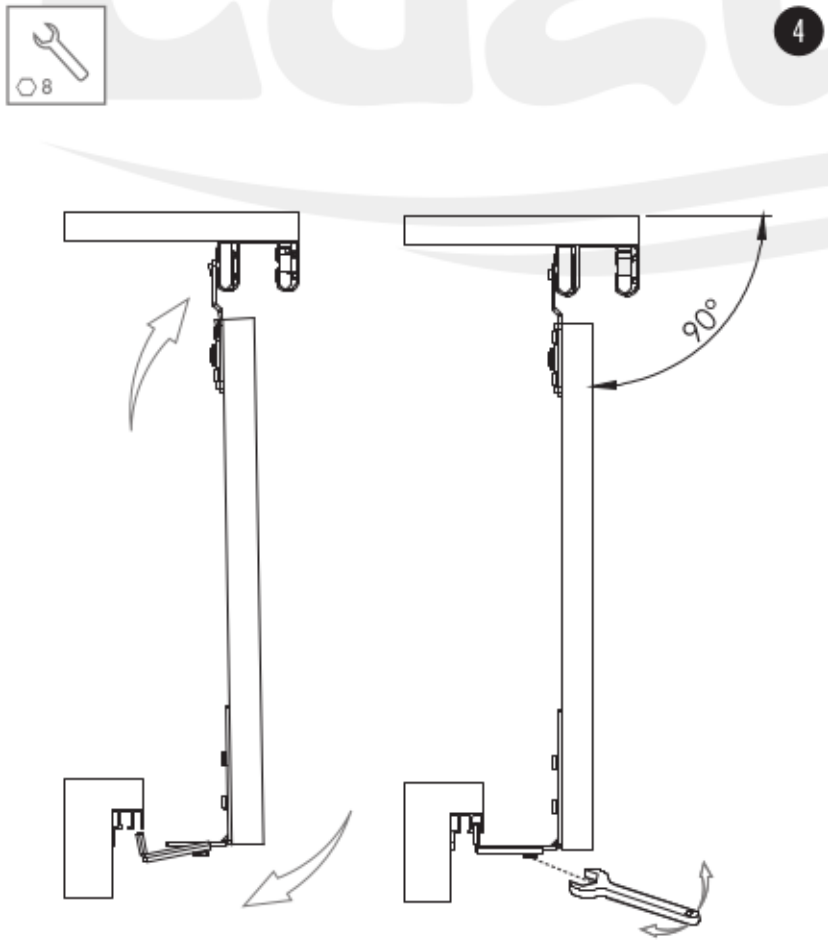

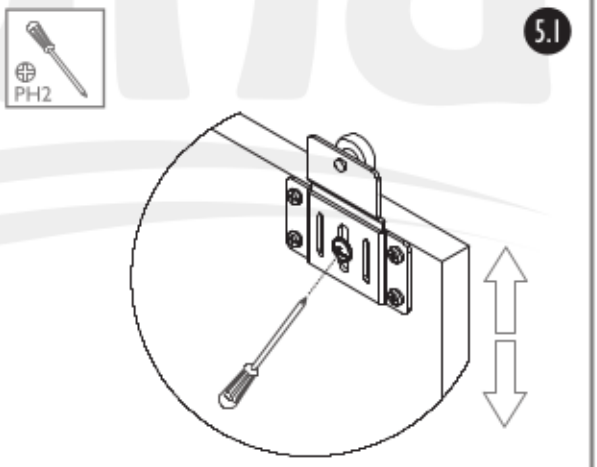

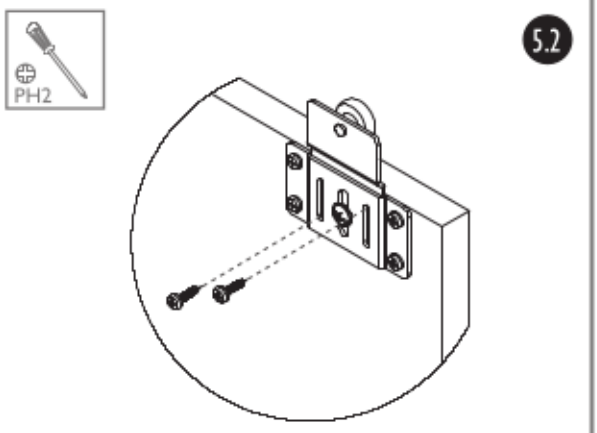

Laguna
SYSTEMY DO DRZW PRZESUWNYCH
Producent zastrzega sobie prawo dokonywania zmian wymiarów, kolorów, opisów we wszystkich produktach bez wcześniejszego zawiadomienia i podania przyczyny.
Producer has the rights to change the dimensions, colors, instructions in all products without any notice.

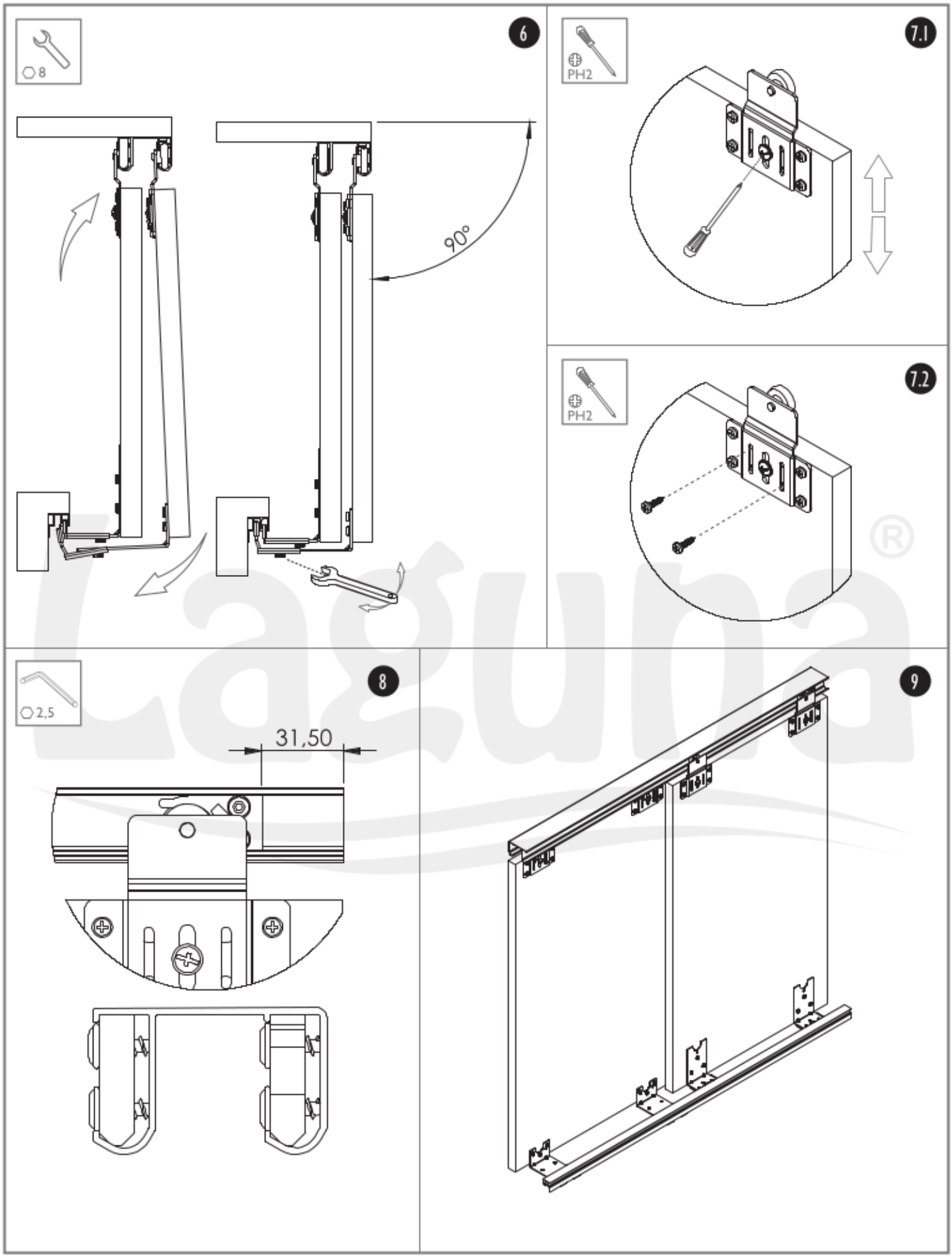

Zaleca się postępowanie zgodnie z niniejszą instrukcją przy użyciu odpowiednich narzędzi, zgodnych ze wskazaniami. W przypadku elementów, których powierzchnia może być ostra należy stosować środki ochrony indywidualnej oraz zabezpieczenie obszaru pracy. Firma Laguna Fabryka Okuć Sp. z o.o. Sp. k. uchyla się od odpowiedzialności za działania wynikające z postępowania niezgodnego z niniejszą instrukcją.

It is recommended that you follow these instructions using the appropriate tools as indicated. In the case of elements whose surface can be sharp, use personal protective equipment and work area protection. The company Laguna Hardware Factory Limited Liability Limited Partnership refrains from liability for actions resulting from conduct incompatible with this instruction.

Producent zastrzega sobie prawo dokonywania zmian wymiarów, kolorów, opisów we wszystkich produktach bez wcześniejszego zawiadomienia i podania przyczyny.
Producer has the rights to change the dimensions, colors, instructions in all products without any notice.

FUTURE II

50 kg

PŁYTA | BOARD 16-24 mm

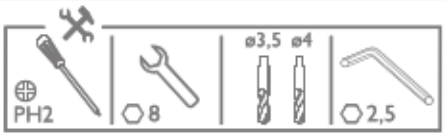

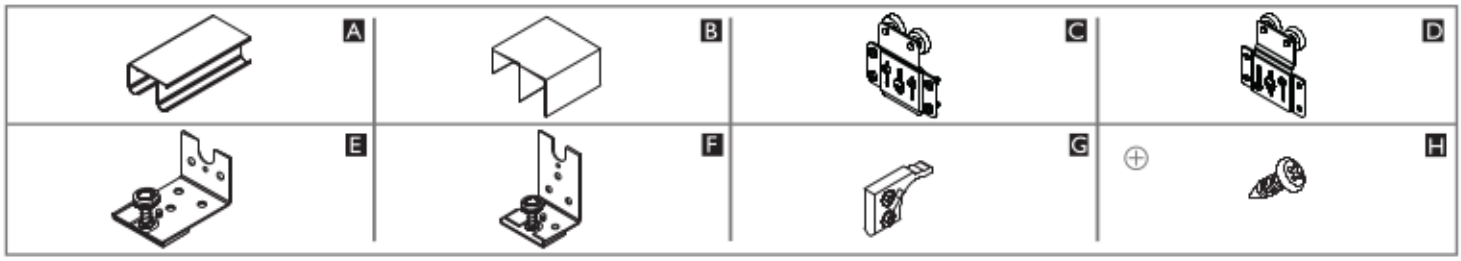

16-24 mm PŁYTA | BOARD	Liczba skrzydeł n / Quantity of doors n	n = 2	n = 3
	Wysokość płyty hP [mm] / Board height hP [mm]	hP = H-70	
	Szerokość płyty bP [mm] / Board width bP [mm]	bP = (S + 20)/2	bP = (S + 40)/3

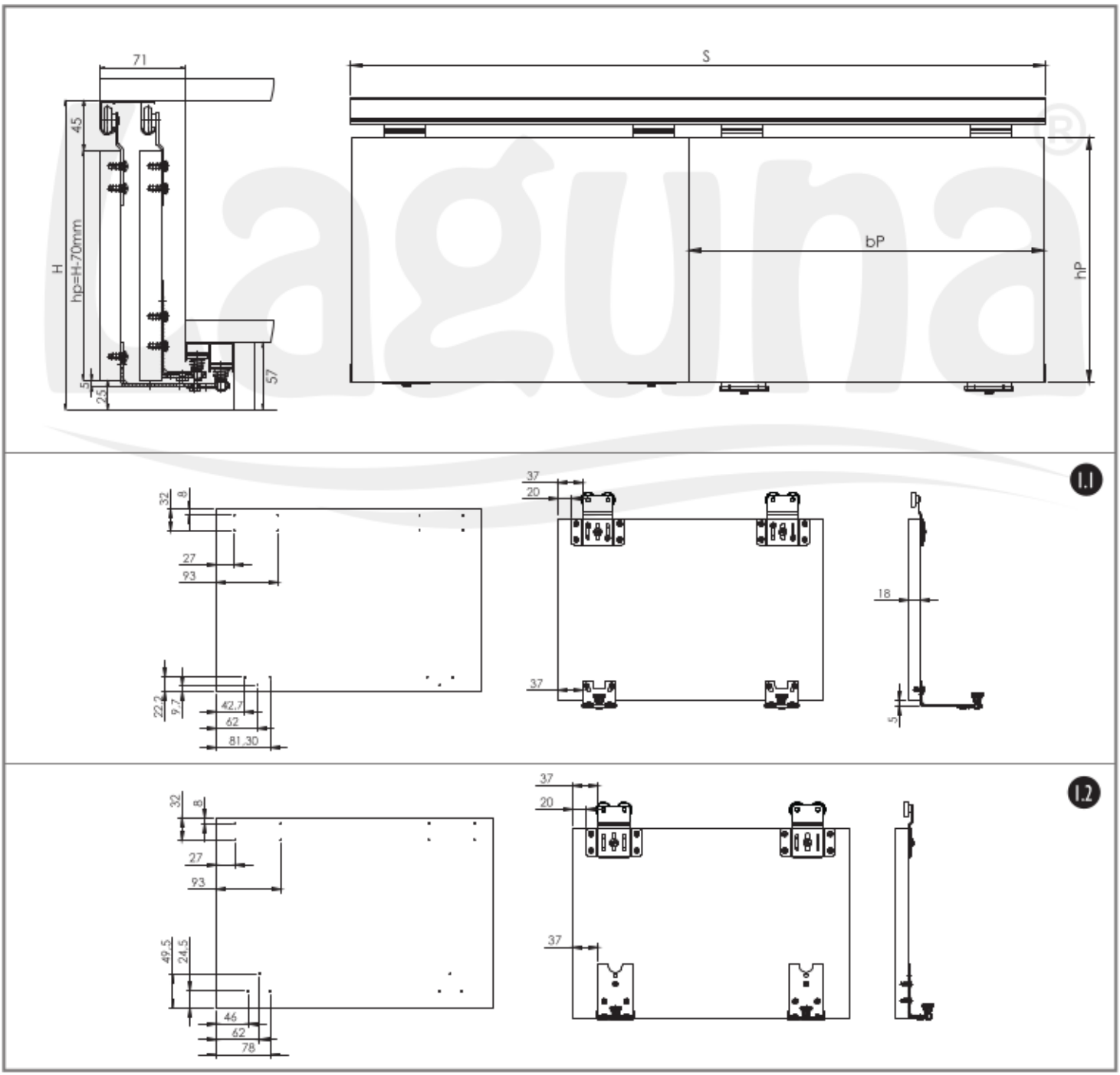

Producent zastrzega sobie prawo dokonywania zmian wymiarów, kolorów, opisów we wszystkich produktach bez wcześniejszego zawiadomienia i podania przyczyny.
Producer has the rights to change the dimensions, colors, instructions in all products without any notice.

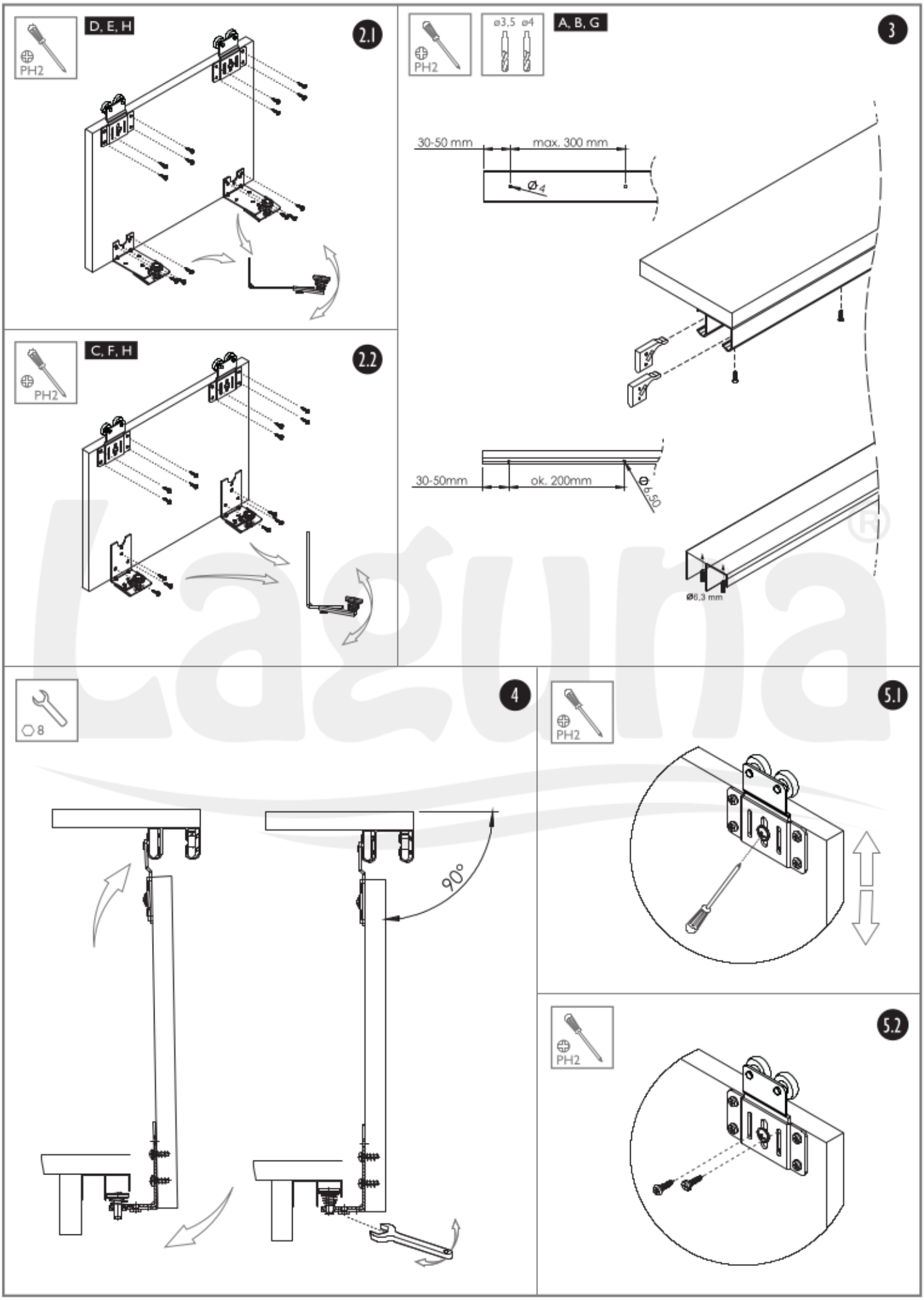

Producent zastrzega sobie prawo dokonywania zmian wymiarów, kolorów, opisów we wszystkich produktach bez wcześniejszego zawiadomienia i podania przyczyny.
Producer has the rights to change the dimensions, colors, instructions in all products without any notice.

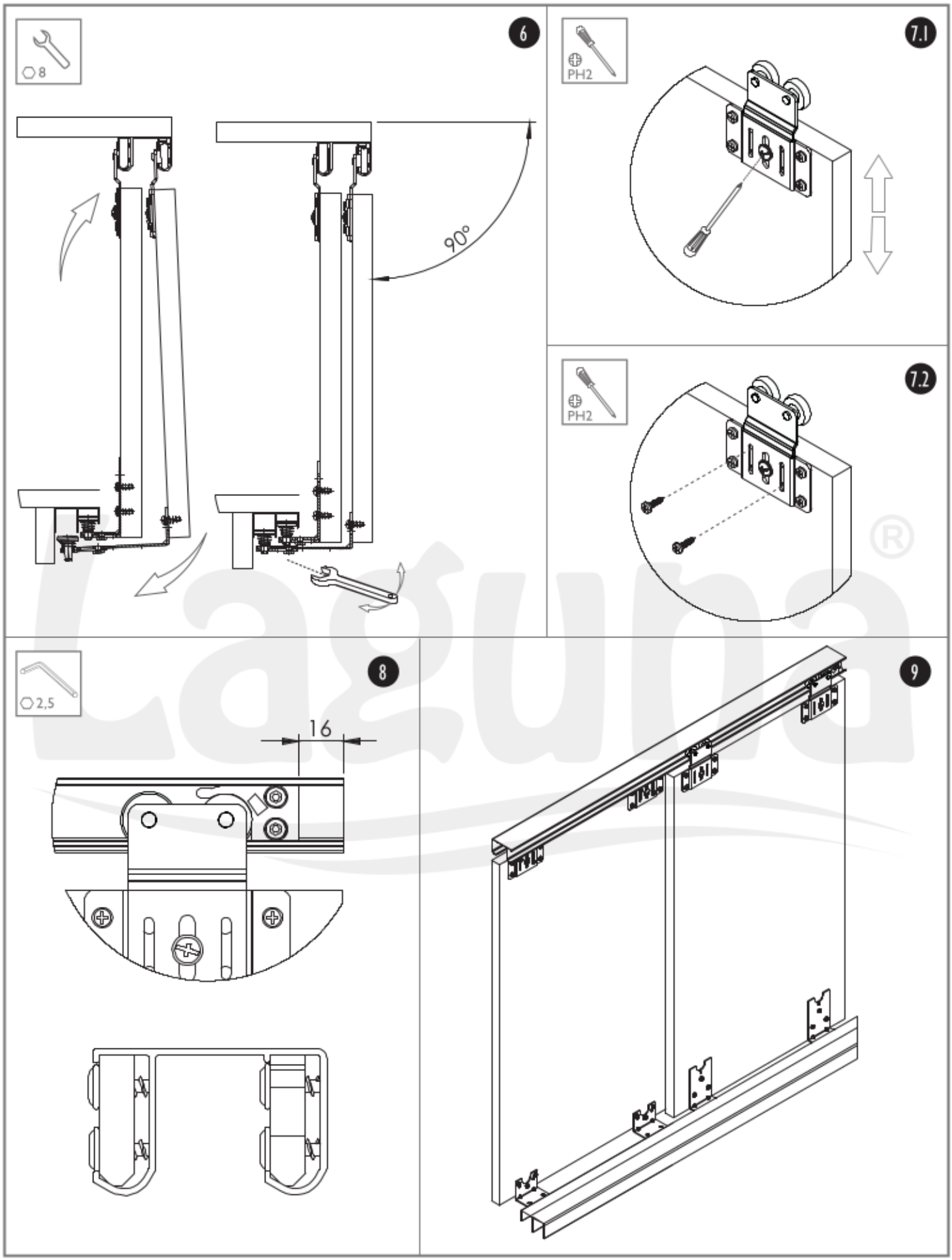

2108

Zaleca się postępowanie zgodnie z niniejszą instrukcją przy użyciu odpowiednich narzędzi, zgodnych ze wskazaniami. W przypadku elementów, których powierzchnia może być ostra należy stosować środki ochrony indywidualnej oraz zabezpieczenie obszaru pracy. Firma Laguna Fabryka Okuć Sp. z o.o. Sp. k. uchyla się od odpowiedzialności za działania wynikające z postępowania niezgodnego z niniejszą instrukcją.

It is recommended that you follow these instructions using the appropriate tools as indicated. In the case of elements whose surface can be sharp, use personal protective equipment and work area protection. The company Laguna Hardware Factory Limited Liability Limited Partnership refrains from liability for actions resulting from conduct incompatible with this instruction.

Producent zastrzega sobie prawo dokonywania zmian wymiarów, kolorów, opisów we wszystkich produktach bez wcześniejszego zawiadomienia i podania przyczyny.
Producer has the rights to change the dimensions, colors, instructions in all products without any notice.

LOFTILE

Z DRZWIAMI MIJANYMI I MOCOWANIEM EASY
FOR OVERLAPING DOOR AND EASY MOUNTING

50 kg

PŁYTA | BOARD 16-18 mm

Opcja : Samodomykacz 91681000

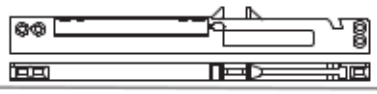

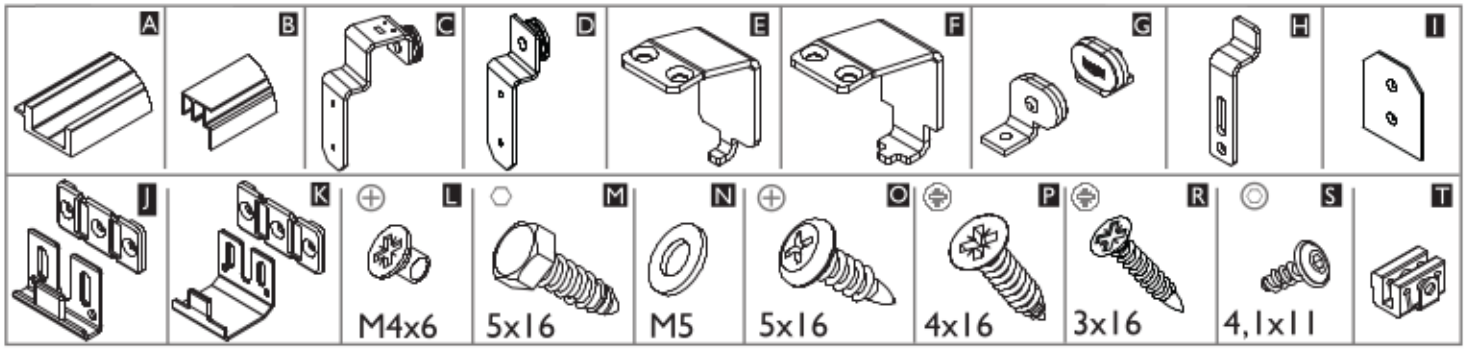

16-18 mm PŁYTA | BOARD	Liczba skrzydeł n / Quantity of doors n	n = 2
	Wysokość płyty hP [mm] / Board height hP [mm]	hP = H-C+24
	Szerokość płyty bP [mm] / Board width bP [mm]	bP = (S + 20)/2

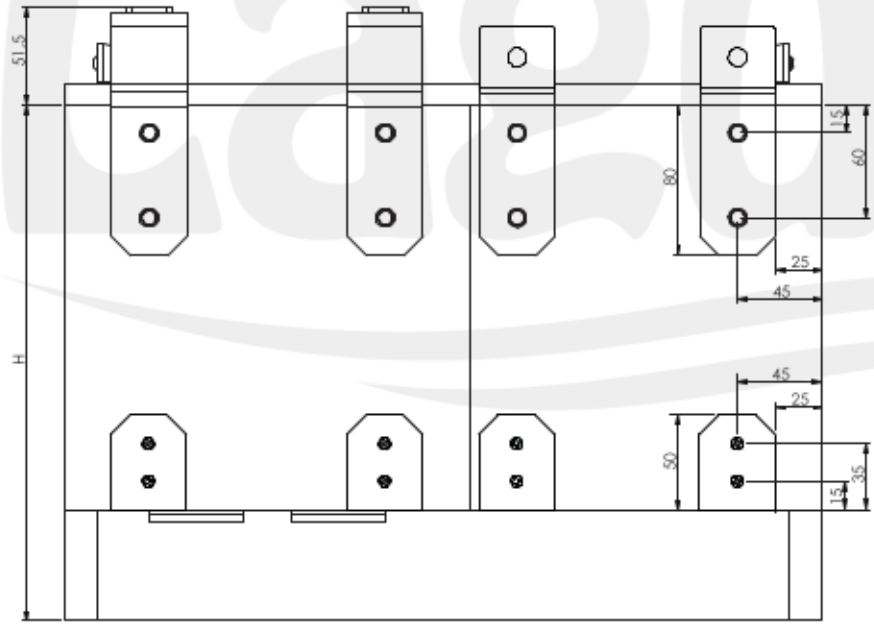

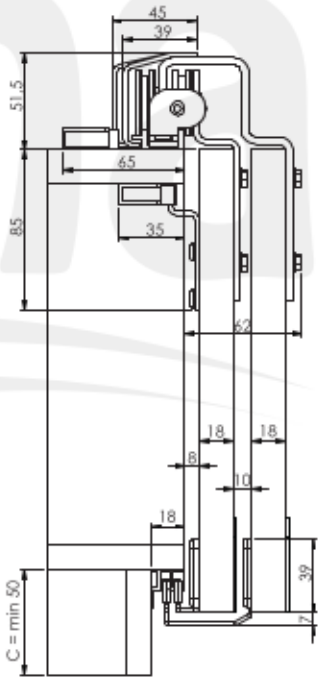

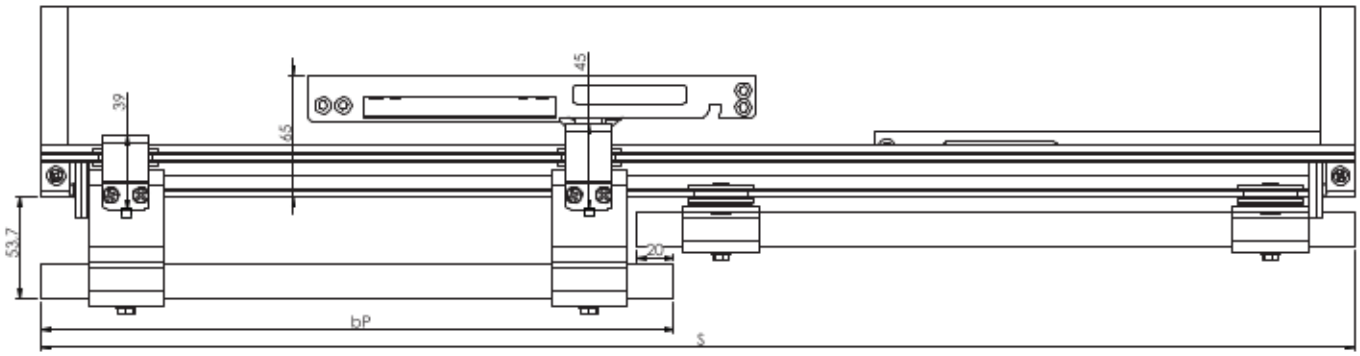

Producent zastrzega sobie prawo dokonywania zmian wymiarów, kolorów, opisów we wszystkich produktach bez wcześniejszego zawiadomienia i podania przyczyny.
Producer has the rights to change the dimensions, colors, instructions in all products without any notice.

C, D, J, K

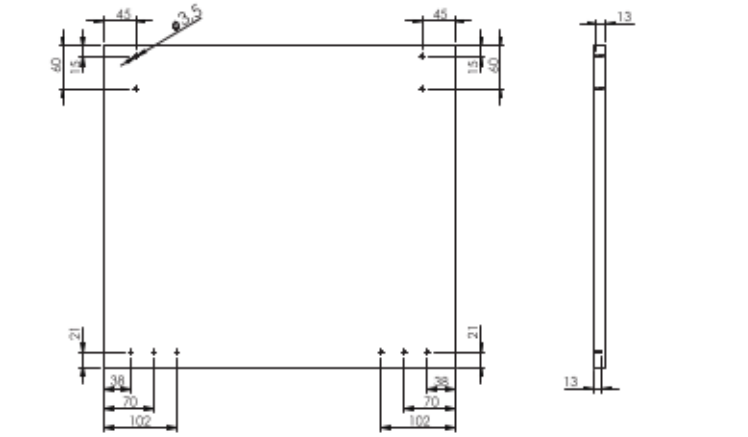

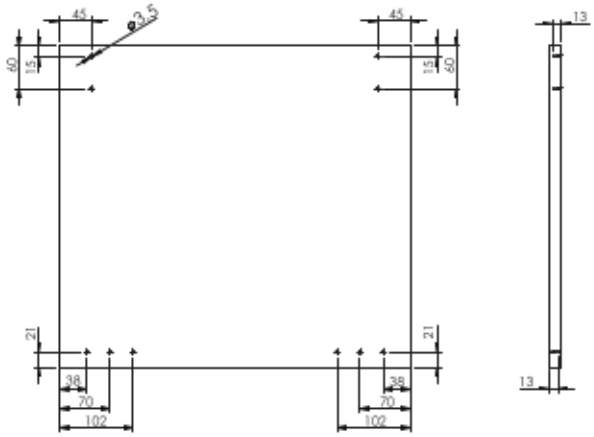

drzwi zewnętrzne / external doors

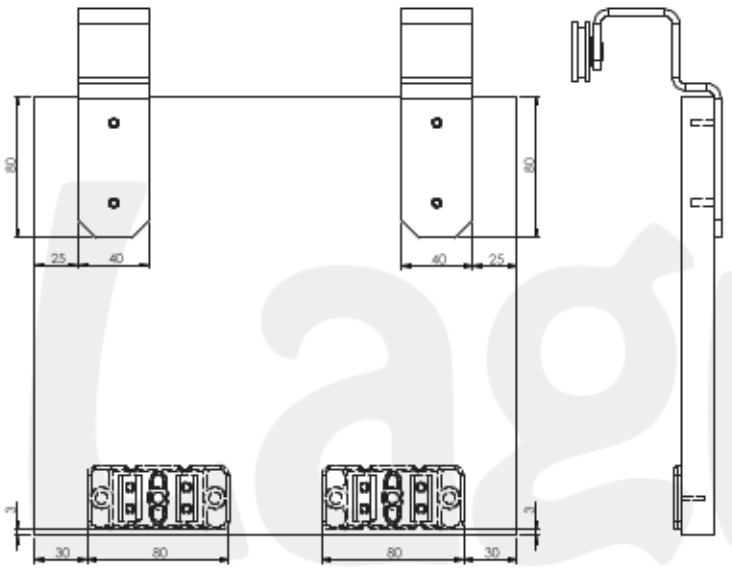

drzwi wewnętrzne / internal doors

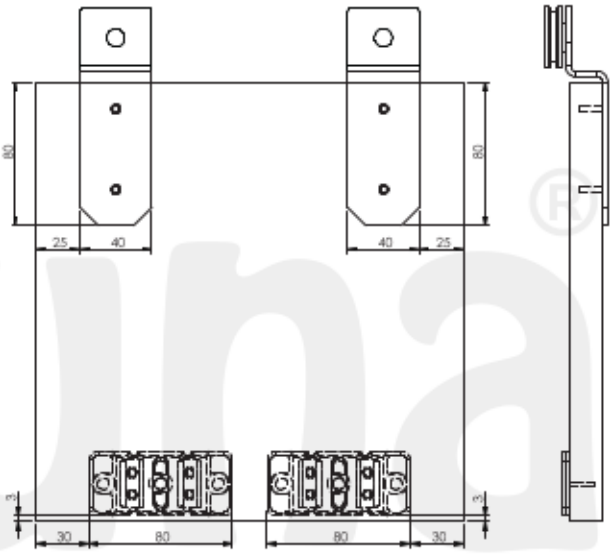

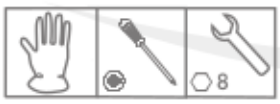

M, N, P

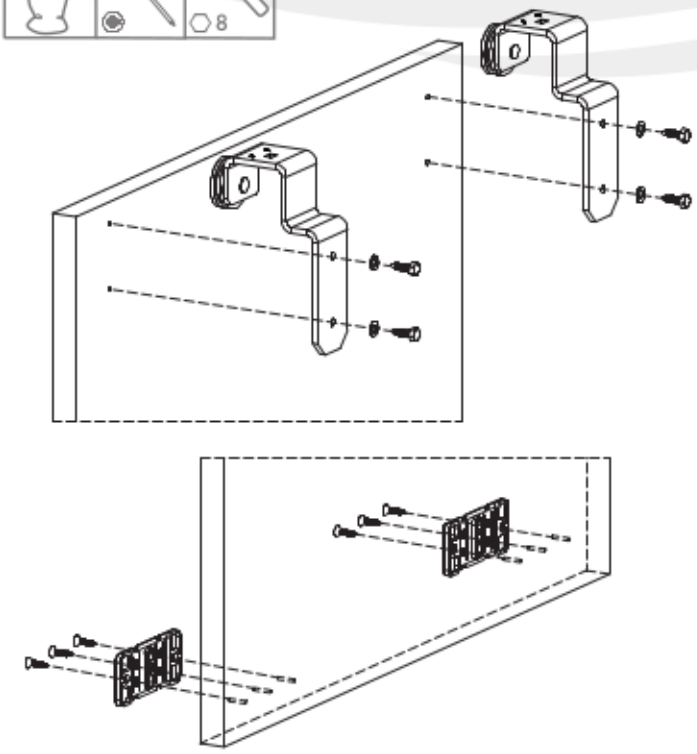

M, N, P

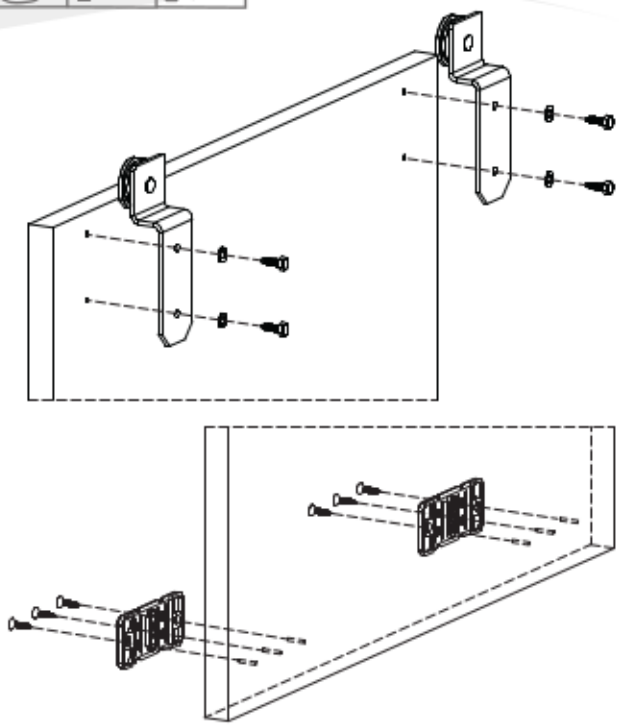

Laguna
SYSTEMY DO DRZWI PRZESUWNYCH

Producent zastrzega sobie prawo dokonywania zmian wymiarów, kolorów, opisów we wszystkich produktach bez wcześniejszego zawiadomienia i podania przyczyny.
Producer has the rights to change the dimensions, colors, instructions in all products without any notice.

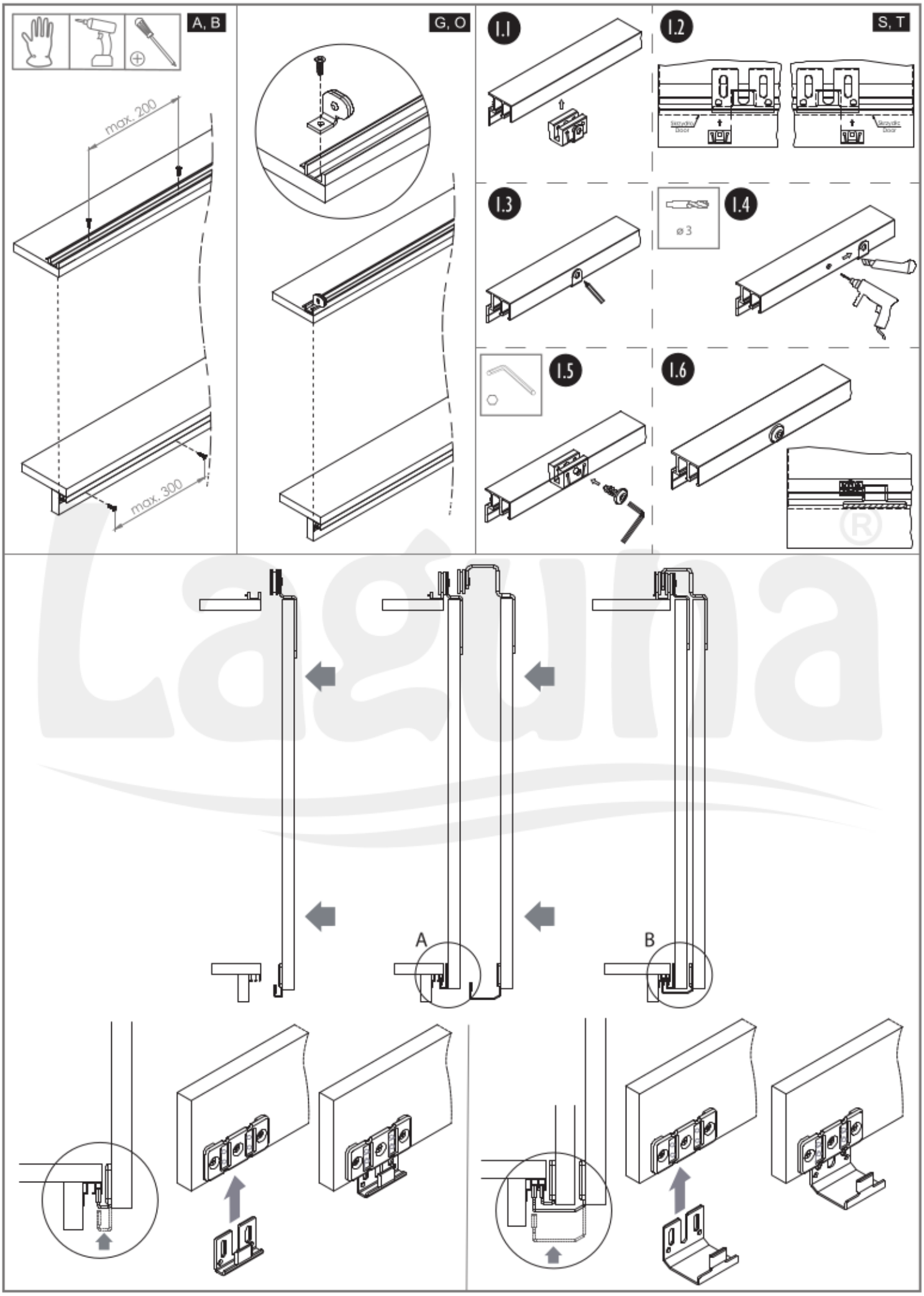

Producent zastrzega sobie prawo dokonywania zmian wymiarów, kolorów, opisów we wszystkich produktach bez wcześniejszego zawiadomienia i podania przyczyny.
Producer has the rights to change the dimensions, colors, instructions in all products without any notice.

E, F, H, I, L, O, R

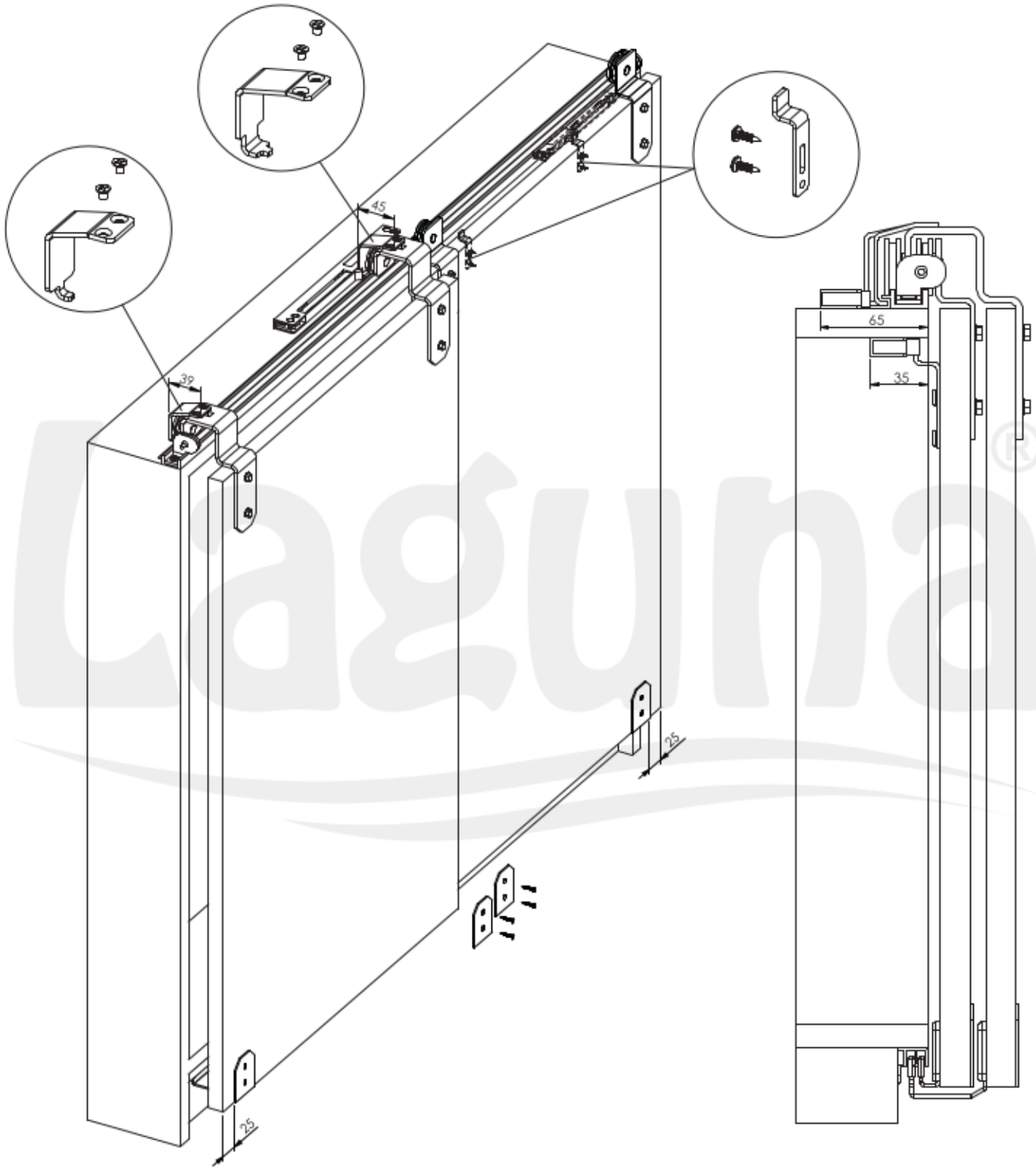

Zaleca się postępowanie zgodnie z niniejszą instrukcją przy użyciu odpowiednich narzędzi, zgodnych ze wskazaniami. W przypadku elementów, których powierzchnia może być ostra należy stosować środki ochrony indywidualnej oraz zabezpieczenie obszaru pracy. Firma Laguna Fabryka Okuć Sp. z o.o. Sp. k. uchyla się od odpowiedzialności za działania wynikające z postępowania niezgodnego z niniejszą instrukcją.

It is recommended that you follow these instructions using the appropriate tools as indicated. In the case of elements whose surface can be sharp, use personal protective equipment and work area protection. The company Laguna Hardware Factory Limited Liability Limited Partnership refrains from liability for actions resulting from conduct incompatible with this instruction.

2102

Producent zastrzega sobie prawo dokonywania zmian wymiarów, kolorów, opisów we wszystkich produktach bez wcześniejszego zawiadomienia i podania przyczyny.
Producer has the rights to change the dimensions, colors, instructions in all products without any notice.

LOFTILE

Z DRZWIAMI NIEMIJANYMI I MOCOWANIEM EASY
FOR NON-OVERLAPING DOOR AND EASY MOUNTING

50 kg

PŁYTA | BOARD 16-18 mm

Opcja : Samodomykacz 91681000

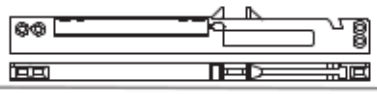

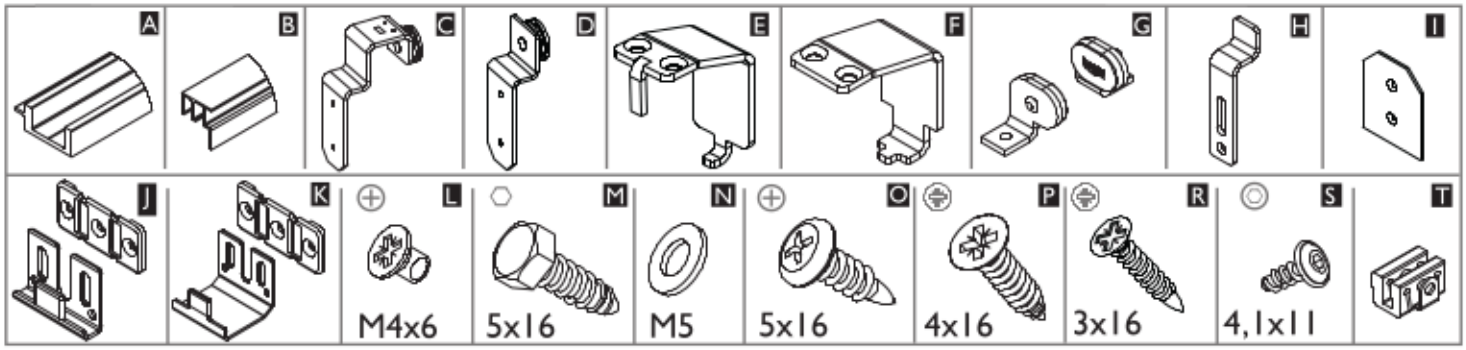

16-18 mm PŁYTA | BOARD	Liczba skrzydeł n / Quantity of doors n	n = 2
	Wysokość płyty hP [mm] / Board height hP [mm]	hP = H-C+24
	Szerokość płyty bP [mm] / Board width bP [mm]	bP = (S + 20)/2

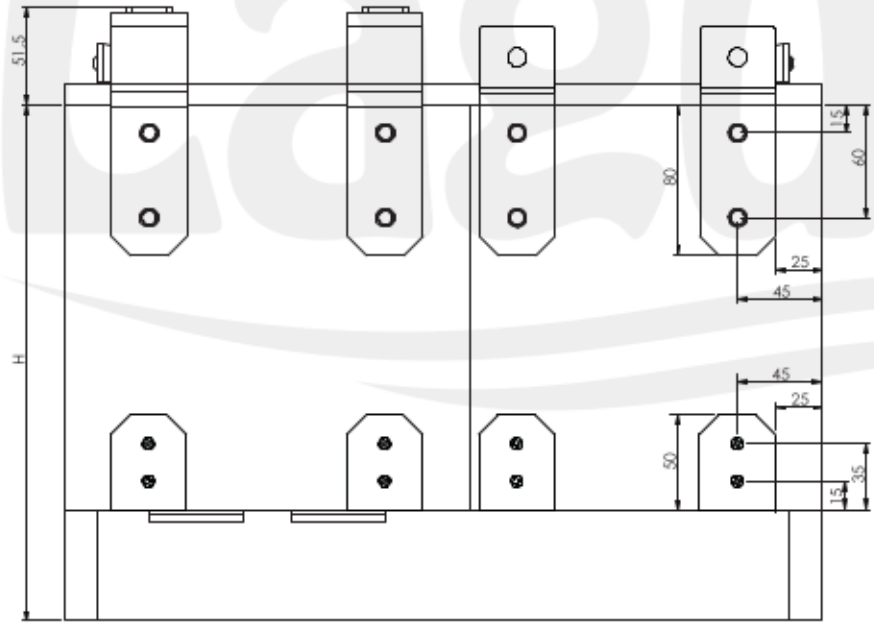

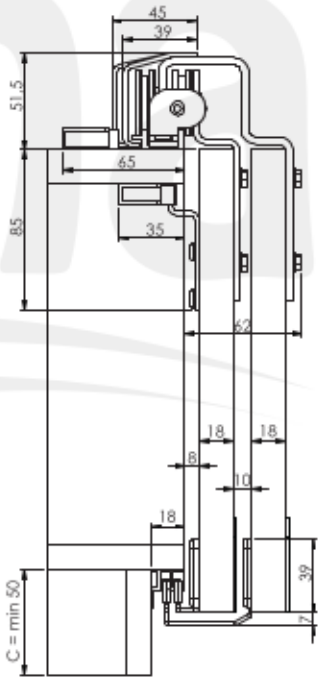

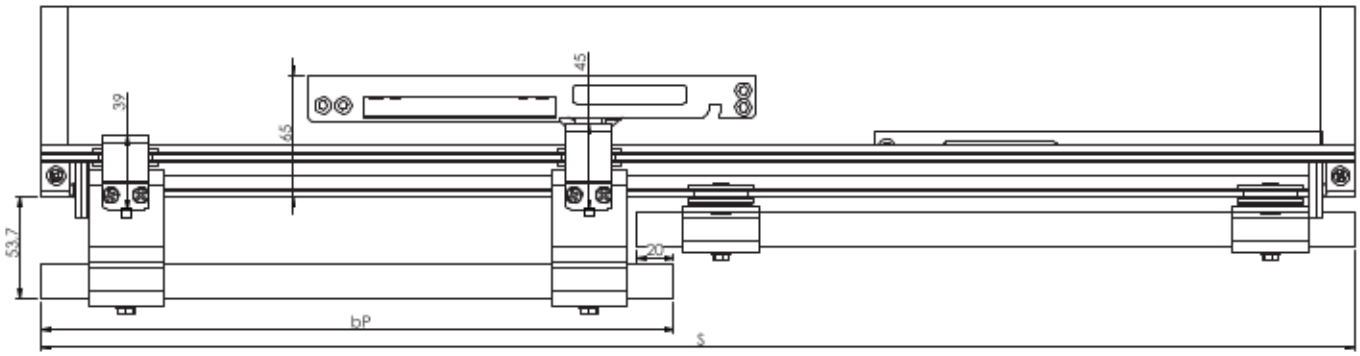

Producent zastrzega sobie prawo dokonywania zmian wymiarów, kolorów, opisów we wszystkich produktach bez wcześniejszego zawiadomienia i podania przyczyny.
Producer has the rights to change the dimensions, colors, instructions in all products without any notice.

C, D, J, K

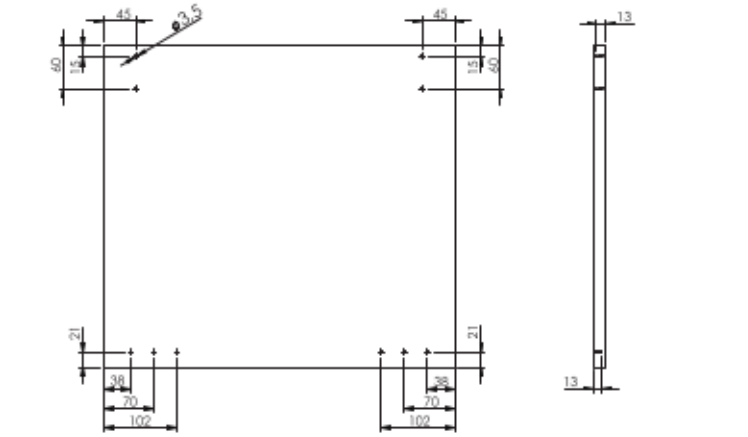

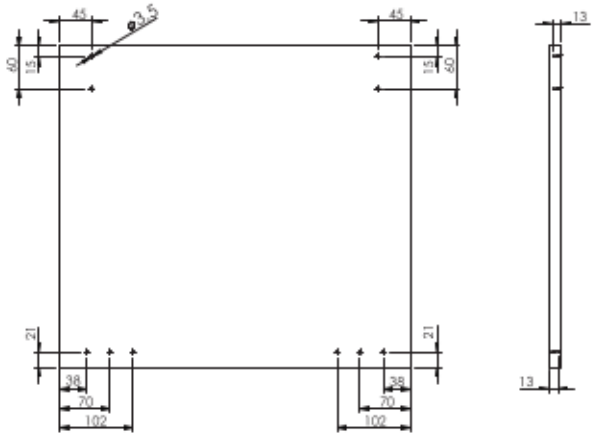

drzwi zewnętrzne / external doors

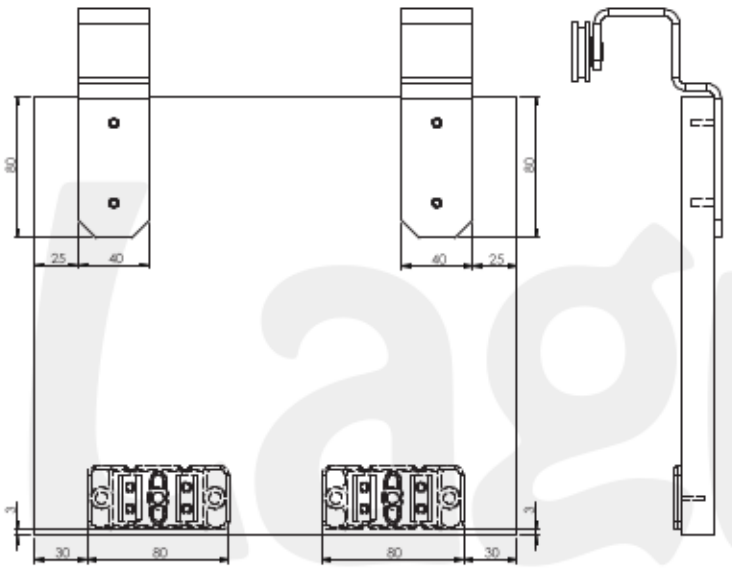

drzwi wewnętrzne / internal doors

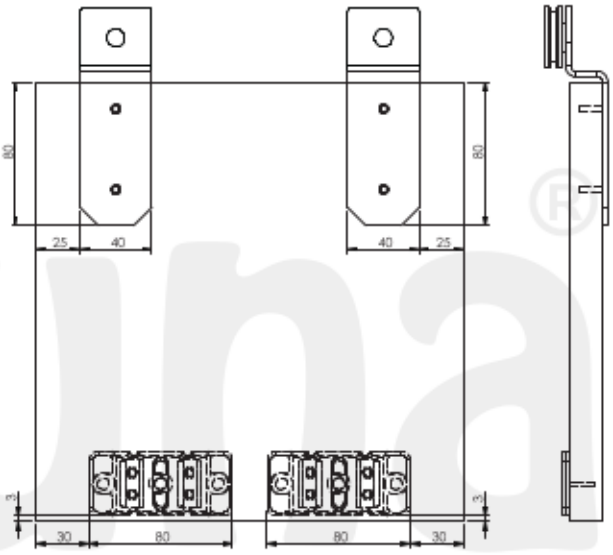

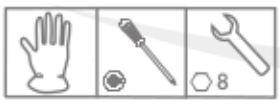

M, N, P

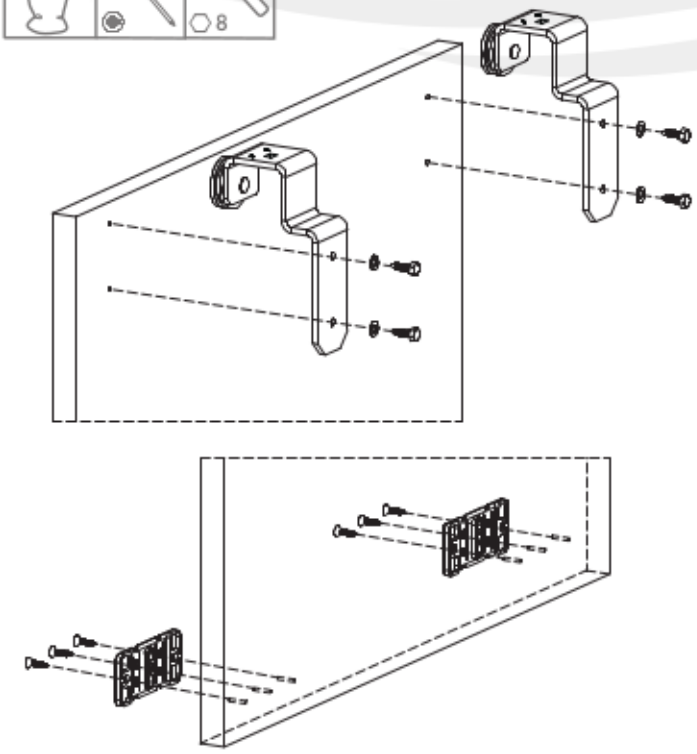

M, N, P

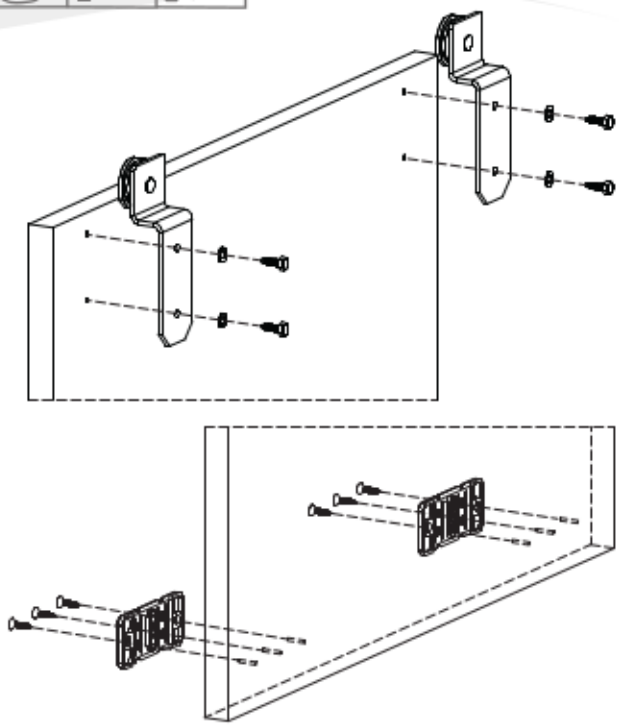

Laguna
SYSTEMY DO DRZWI PRZESUWNYCH

Producent zastrzega sobie prawo dokonywania zmian wymiarów, kolorów, opisów we wszystkich produktach bez wcześniejszego zawiadomienia i podania przyczyny.
Producer has the rights to change the dimensions, colors, instructions in all products without any notice.

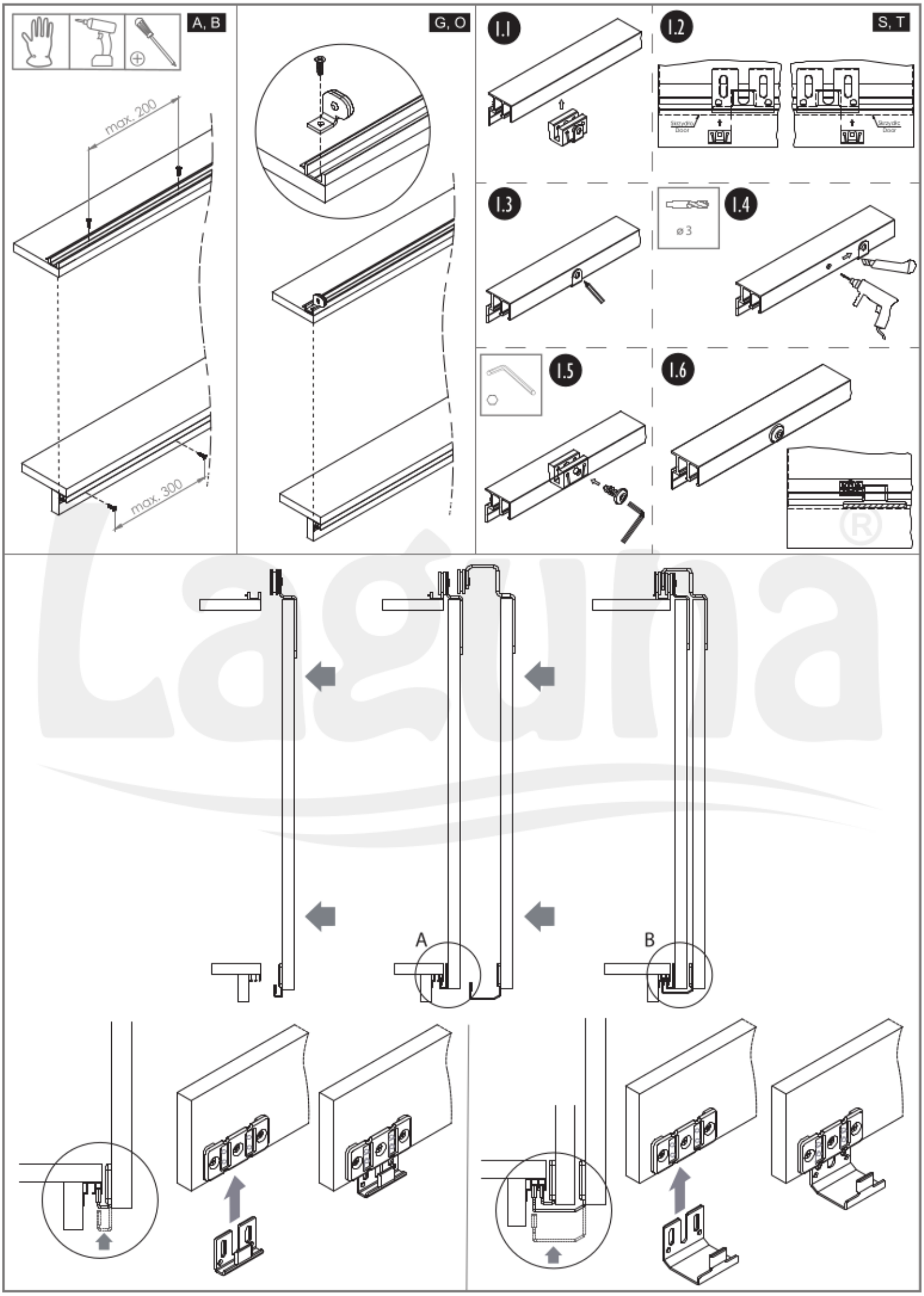

Producent zastrzega sobie prawo dokonywania zmian wymiarów, kolorów, opisów we wszystkich produktach bez wcześniejszego zawiadomienia i podania przyczyny.
Producer has the rights to change the dimensions, colors, instructions in all products without any notice.

E, F, H, I, L, O, R

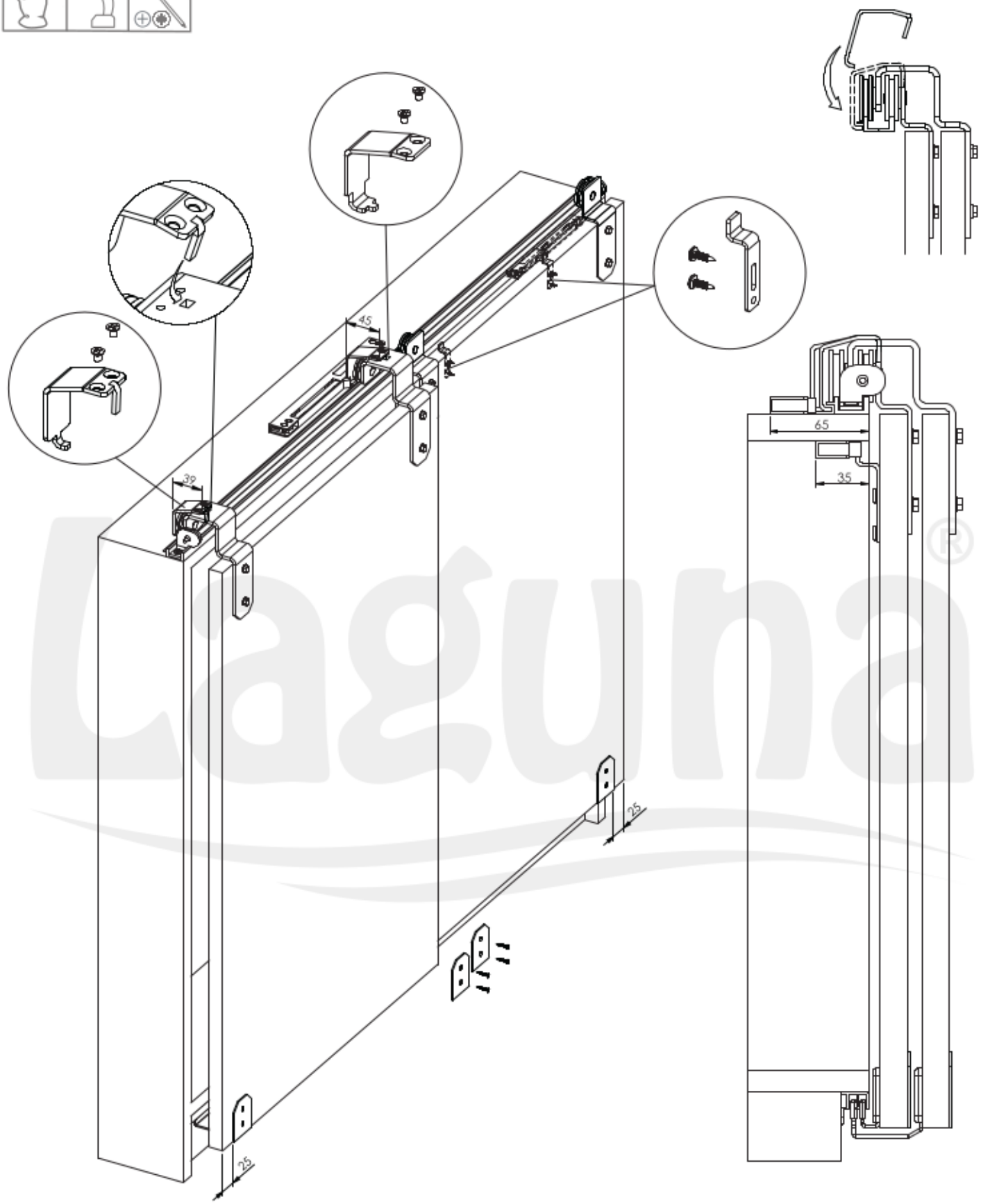

Zaleca się postępowanie zgodnie z niniejszą instrukcją przy użyciu odpowiednich narzędzi, zgodnych ze wskazaniami. W przypadku elementów, których powierzchnia może być ostra należy stosować środki ochrony indywidualnej oraz zabezpieczenie obszaru pracy. Firma Laguna Fabryka Okuć Sp. z o.o. Sp. k. uchyla się od odpowiedzialności za działania wynikające z postępowania niezgodnego z niniejszą instrukcją.

It is recommended that you follow these instructions using the appropriate tools as indicated. In the case of elements whose surface can be sharp, use personal protective equipment and work area protection. The company Laguna Hardware Factory Limited Liability Limited Partnership refrains from liability for actions resulting from conduct incompatible with this instruction.

2102

Laguna
SYSTEMY DO DRZWI PRZESUWNYCH

Producent zastrzega sobie prawo dokonywania zmian wymiarów, kolorów, opisów we wszystkich produktach bez wcześniejszego zawiadomienia i podania przyczyny.
Producer has the rights to change the dimensions, colors, instructions in all products without any notice.

LOFTILE

Z DRZWIAMI MIJANYMI I MOCOWANIEM EASY 3 SKRZYDŁA
FOR OVERLAPING DOOR AND EASY MOUNTING 3 DOORS

50 kg

PŁYTA | BOARD 16-18 mm

Opcja : Samodomykacz 91681000

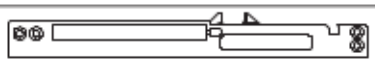

Opcja : Samodomykacz centro 91691000

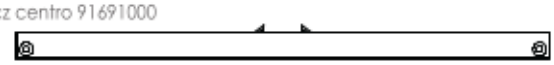

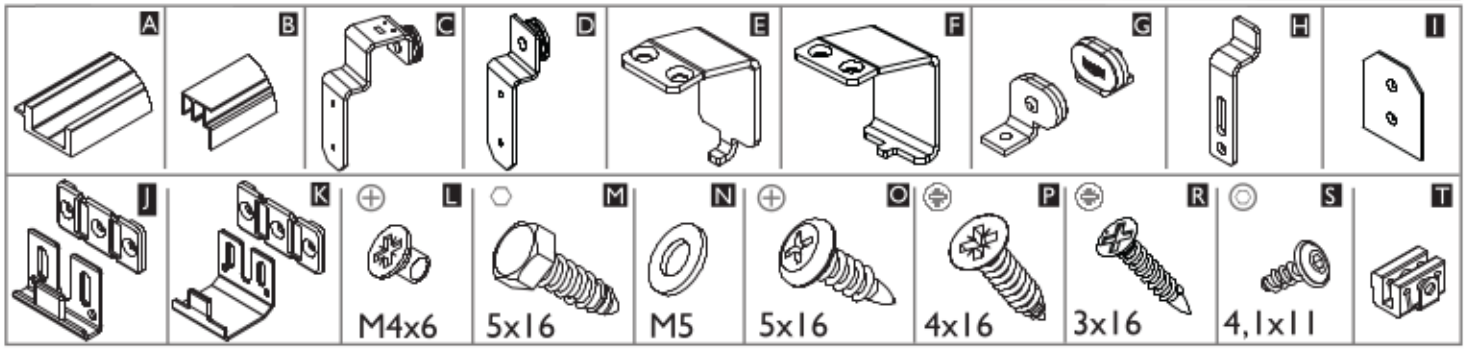

16-18 mm PŁYTA | BOARD		
	Liczba skrzydeł n / Quantity of doors n	n = 3
	Wysokość płyty hP [mm] / Board height hP [mm]	hP = H-C+24
	Szerokość płyty bP [mm] / Board width bP [mm]	bP = (S + 40)/ 3

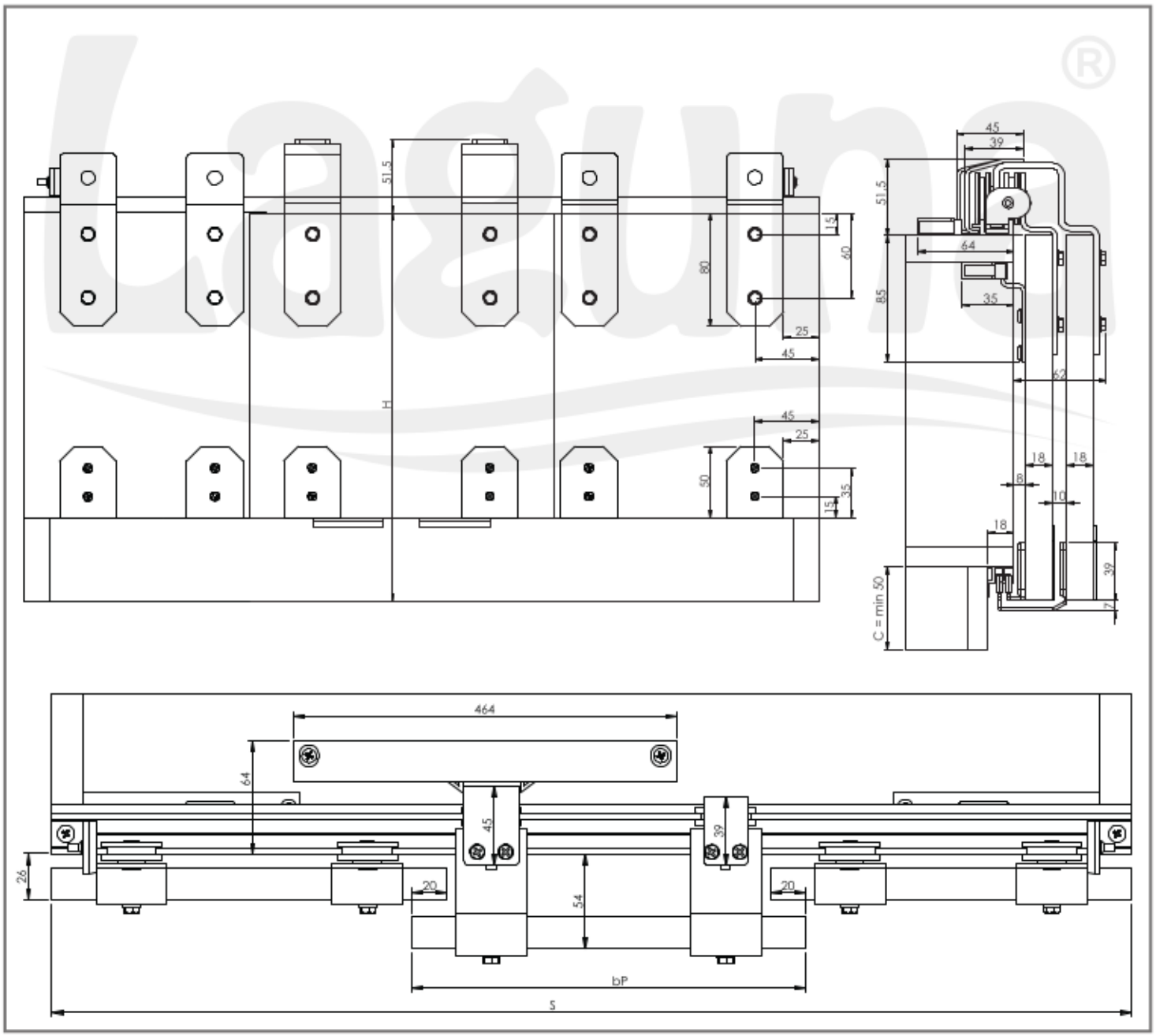

Producent zastrzega sobie prawo dokonywania zmian wymiarów, kolorów, opisów we wszystkich produktach bez wcześniejszego zawiadomienia i podania przyczyny.
Producer has the rights to change the dimensions, colors, instructions in all products without any notice.

C, D, J, K

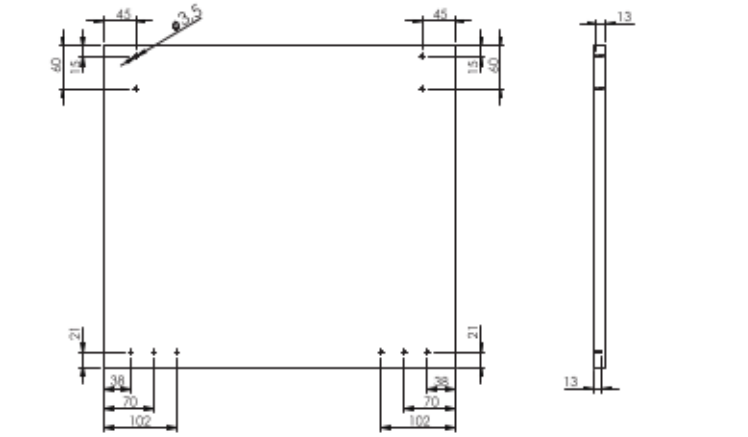

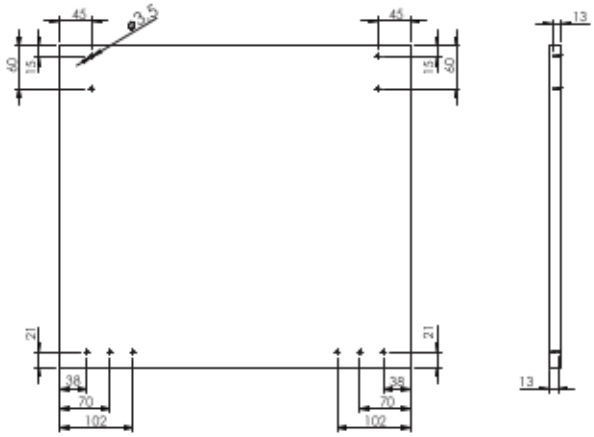

drzwi zewnętrzne / external doors

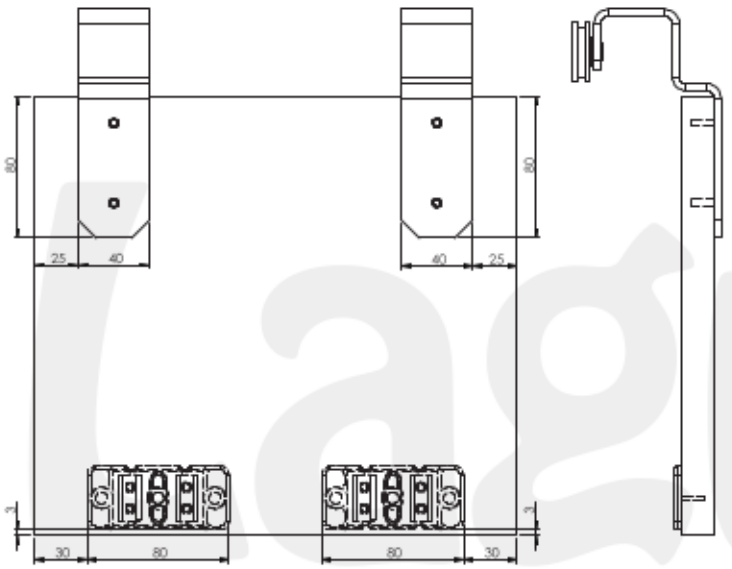

drzwi wewnętrzne / internal doors

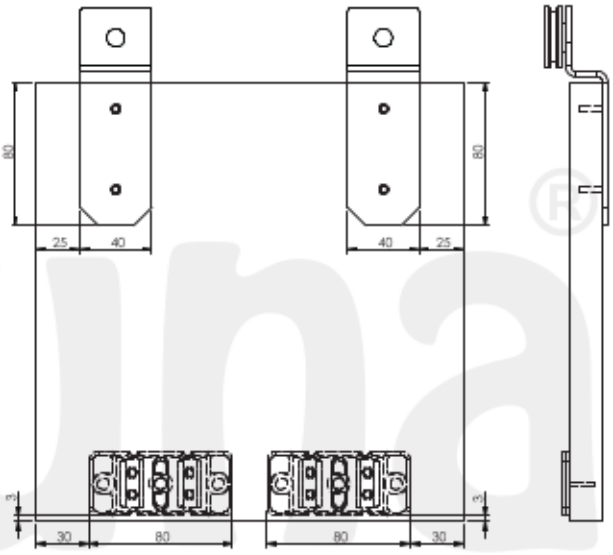

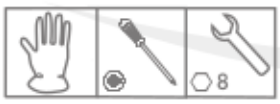

M, N, P

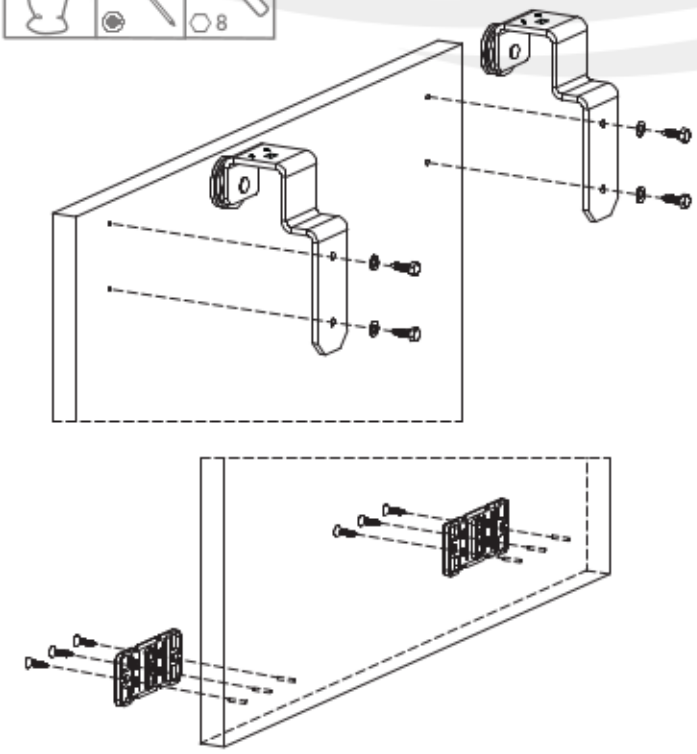

M, N, P

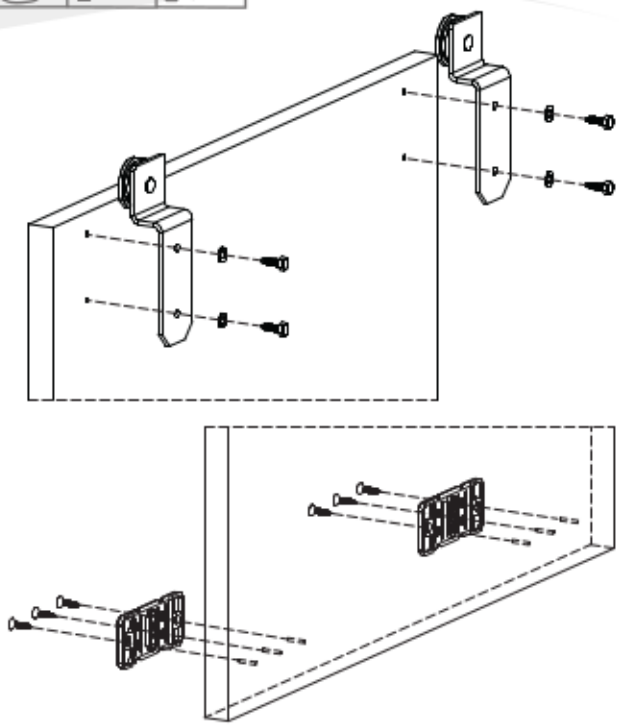

Laguna
SYSTEMY DO DRZWI PRZESUWNYCH

Producent zastrzega sobie prawo dokonywania zmian wymiarów, kolorów, opisów we wszystkich produktach bez wcześniejszego zawiadomienia i podania przyczyny.
Producer has the rights to change the dimensions, colors, instructions in all products without any notice.

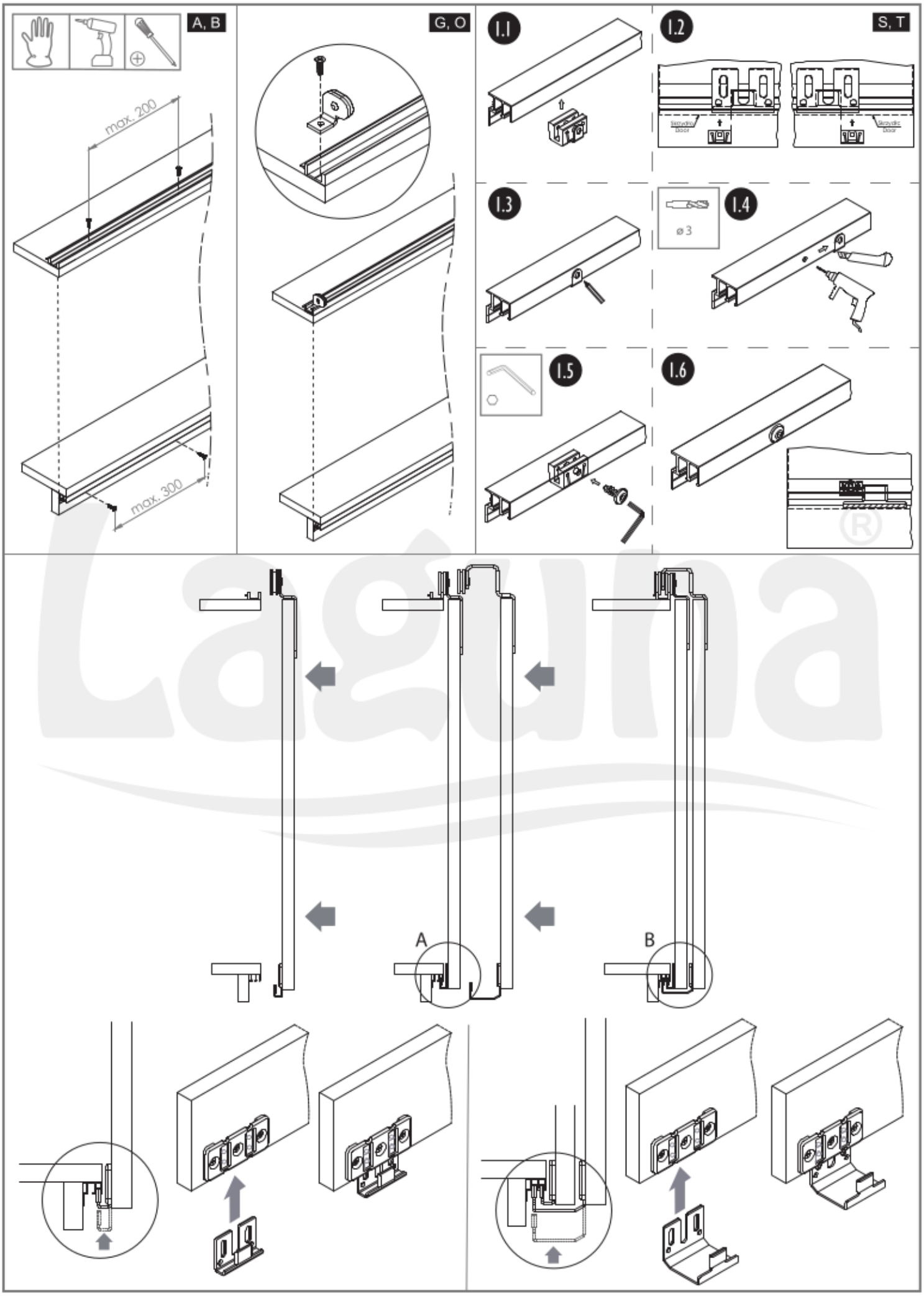

Producent zastrzega sobie prawo dokonywania zmian wymiarów, kolorów, opisów we wszystkich produktach bez wcześniejszego zawiadomienia i podania przyczyny.
Producer has the rights to change the dimensions, colors, instructions in all products without any notice.

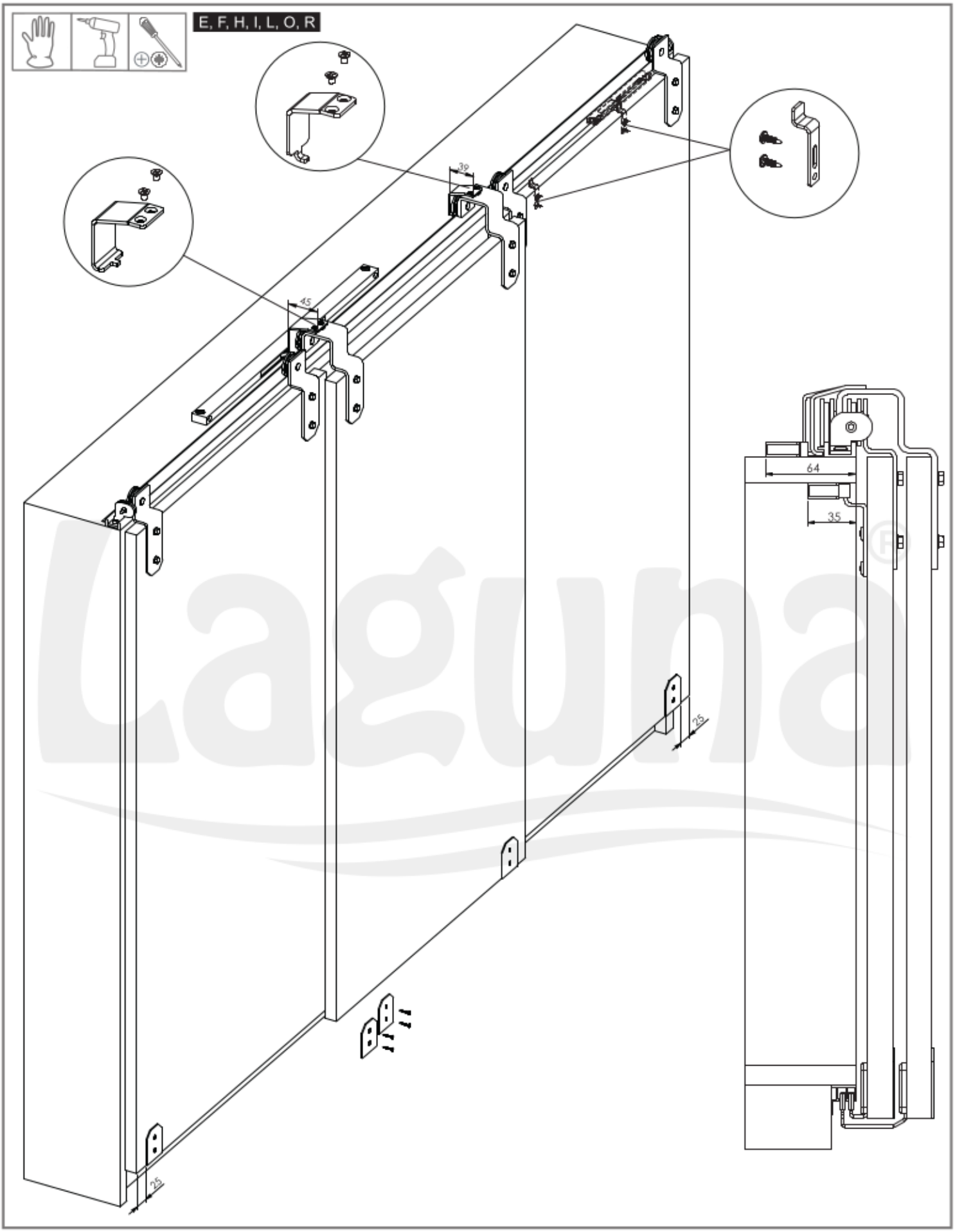

Zaleca się postępowanie zgodnie z niniejszą instrukcją przy użyciu odpowiednich narzędzi, zgodnych ze wskazaniami. W przypadku elementów, których powierzchnia może być ostra należy stosować środki ochrony indywidualnej oraz zabezpieczenie obszaru pracy. Firma Laguna Fabryka Okuć Sp. z o.o. Sp. k. uchyla się od odpowiedzialności za działania wynikające z postępowania niezgodnego z niniejszą instrukcją.

It is recommended that you follow these instructions using the appropriate tools as indicated. In the case of elements whose surface can be sharp, use personal protective equipment and work area protection. The company Laguna Hardware Factory Limited Liability Limited Partnership refrains from liability for actions resulting from conduct incompatible with this instruction.

2102

Producent zastrzega sobie prawo dokonywania zmian wymiarów, kolorów, opisów we wszystkich produktach bez wcześniejszego zawiadomienia i podania przyczyny.
Producer has the rights to change the dimensions, colors, instructions in all products without any notice.

MINI CABINET GLASS

15 kg

SZKŁO | GLASS 4, 6, 8 mm

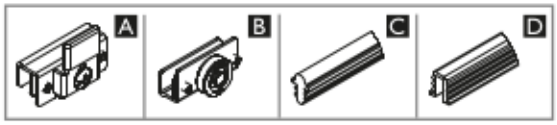

4, 6, 8 mm SZKŁO | GLASS	hg - wysokość szkła / glass height	hg=H-12,5
	Sg - szerokość szkła / glass weight	Sg=(S+40)/2

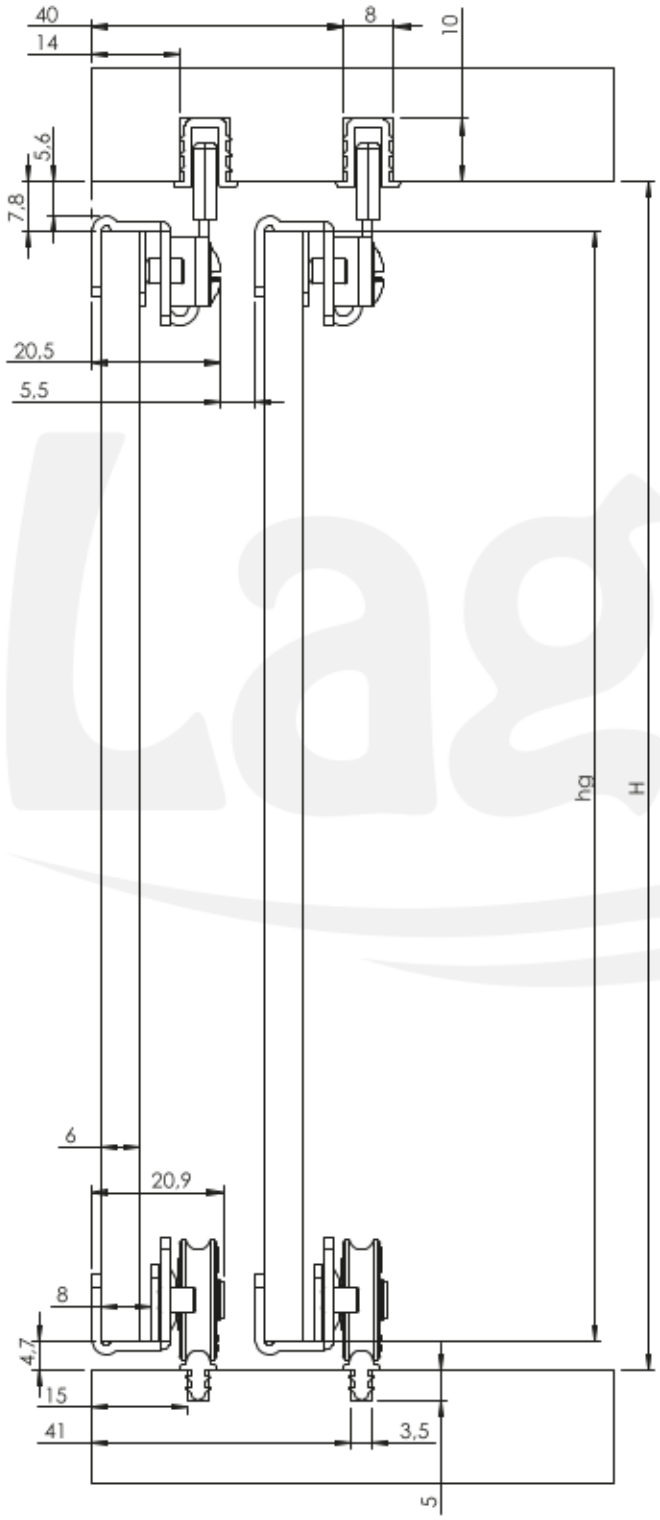

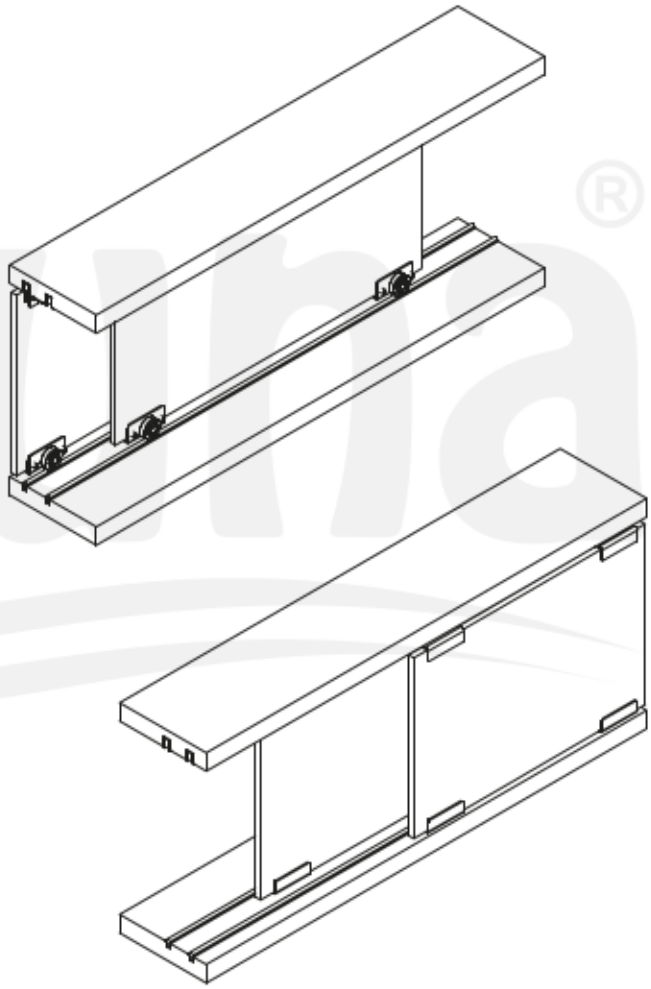

1709

Zaleca się postępowanie zgodnie z niniejszą instrukcją przy użyciu odpowiednich narzędzi, zgodnych ze wskazaniami. W przypadku elementów, których powierzchnia może być ostra należy stosować środki ochrony indywidualnej oraz zabezpieczenie obszaru pracy. Firma Laguna Fabryka Okuć Sp. z o.o. Sp. k. uchyla się od odpowiedzialności za działania wynikające z postępowania niezgodnego z niniejszą instrukcją.

It is recommended that you follow these instructions using the appropriate tools as indicated. In the case of elements whose surface can be sharp, use personal protective equipment and work area protection. The company Laguna Hardware Factory Limited Liability Limited Partnership refrains from liability for actions resulting from conduct incompatible with this instruction.

Producent zastrzega sobie prawo dokonywania zmian wymiarów, kolorów, opisów we wszystkich produktach bez wcześniejszego zawiadomienia i podania przyczyny.
Producer has the rights to change the dimensions, colors, instructions in all products without any notice.

MINICABINET
WEWNĘTRZNY
INSIDE

15 kg

PŁYTA | BOARD 18 mm

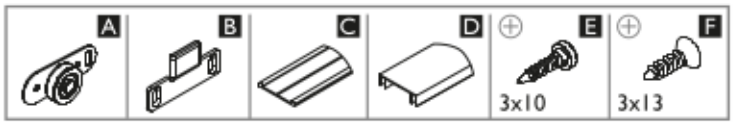

18 mm PŁYTA | BOARD	hp - wysokość płyty / board height	hp=H-16,5
	bp - szerokość pyty / board weight	bp=(S+40)/2

RODZAJ / TYPE I

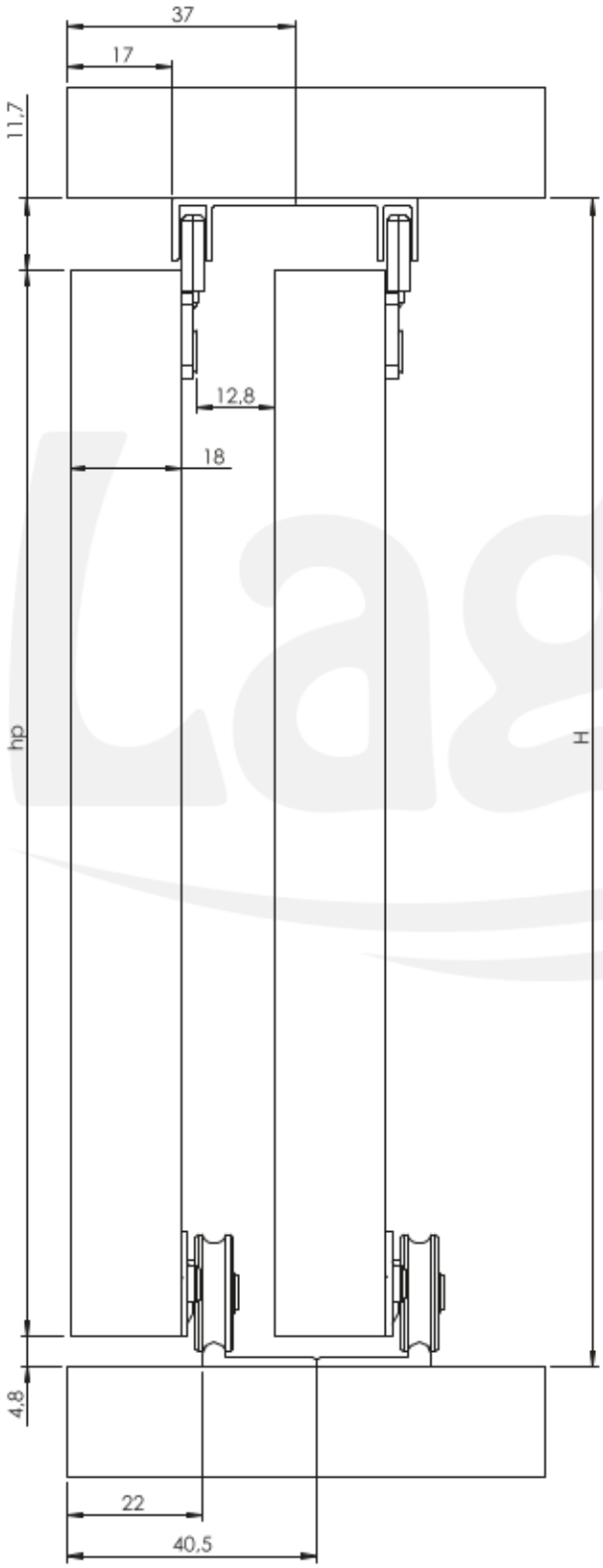

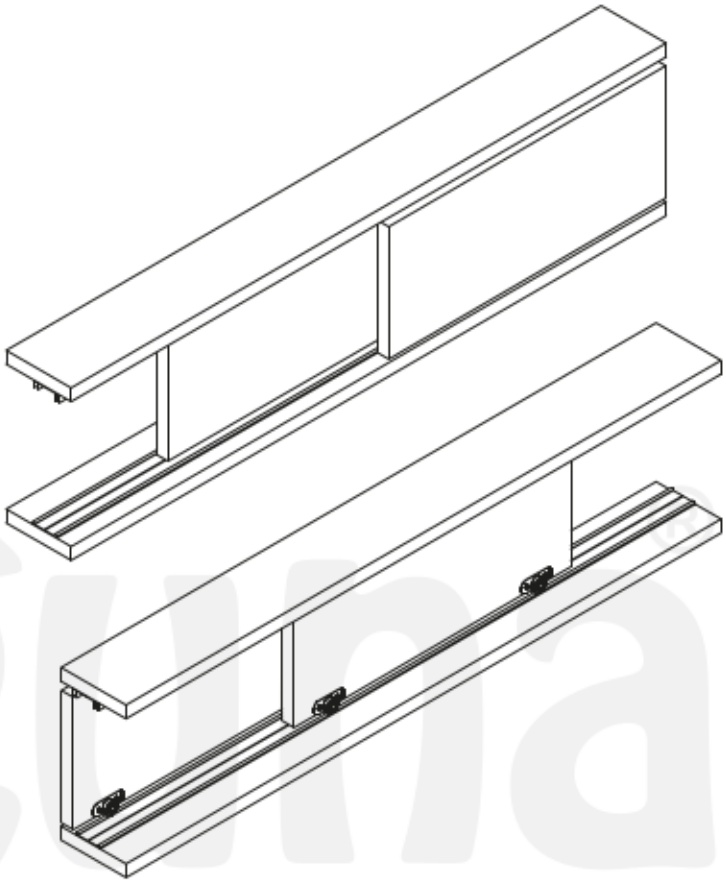

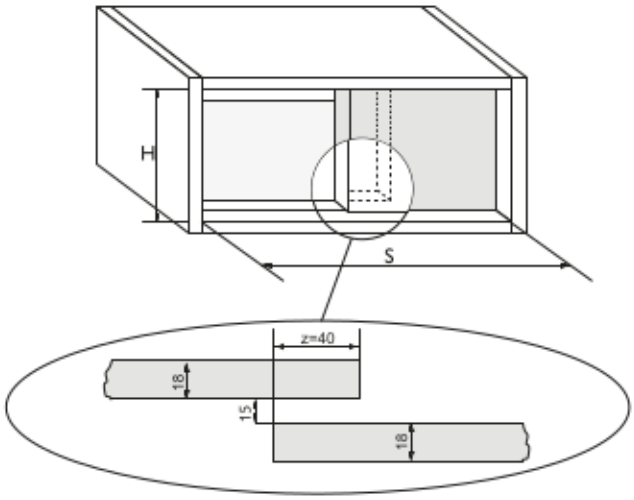

Producent zastrzega sobie prawo dokonywania zmian wymiarów, kolorów, opisów we wszystkich produktach bez wcześniejszego zawiadomienia i podania przyczyny.
Producer has the rights to change the dimensions, colors, instructions in all products without any notice.

RODZAJ / TYPE II

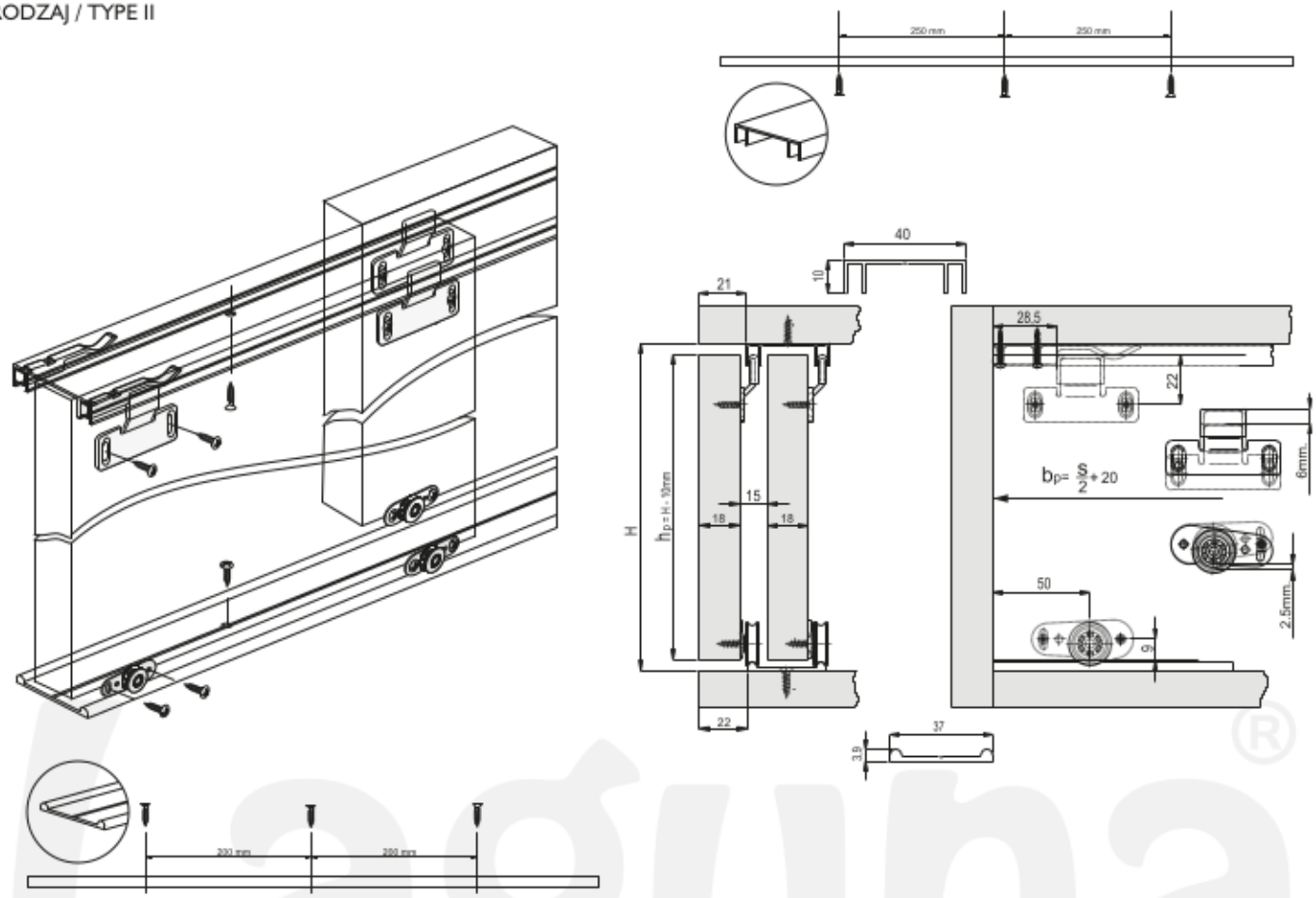

RODZAJ / TYPE III

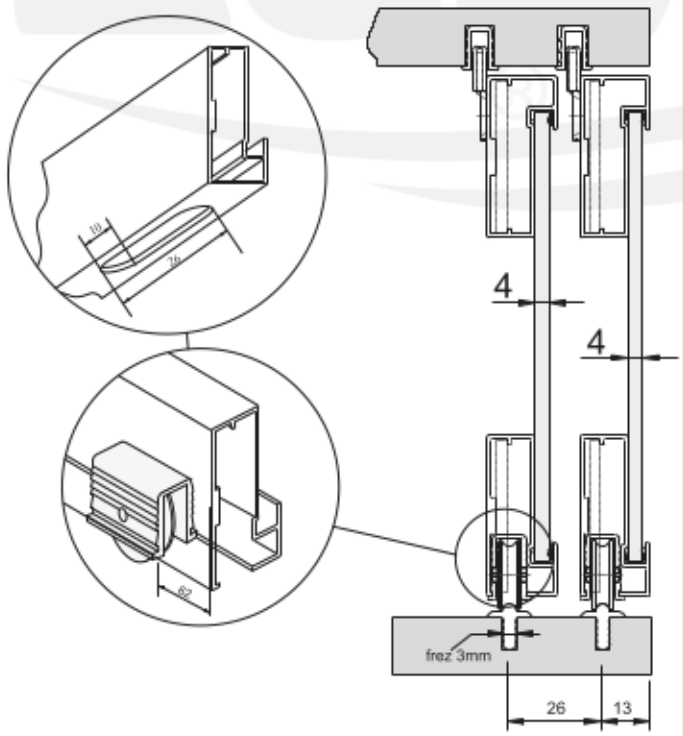

RODZAJ / TYPE IV

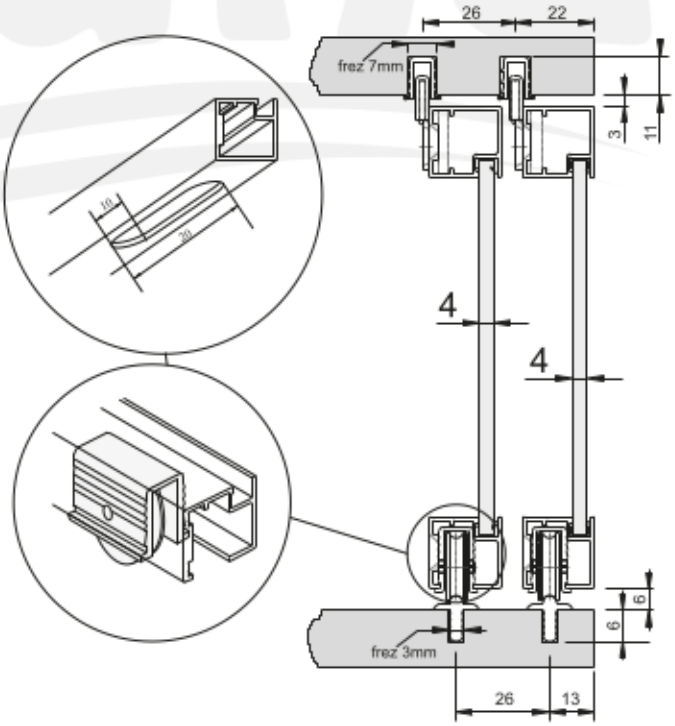

Zaleca się postępowanie zgodnie z niniejszą instrukcją przy użyciu odpowiednich narzędzi, zgodnych ze wskazaniami. W przypadku elementów, których powierzchnia może być ostra należy stosować środki ochrony indywidualnej oraz zabezpieczenie obszaru pracy. Firma Laguna Fabryka Okuć Sp. z o.o. Sp. k. uchyla się od odpowiedzialności za działania wynikające z postępowania niezgodnego z niniejszą instrukcją.

It is recommended that you follow these instructions using the appropriate tools as indicated. In the case of elements whose surface can be sharp, use personal protective equipment and work area protection. The company Laguna Hardware Factory Limited Liability Limited Partnership refrains from liability for actions resulting from conduct incompatible with this instruction.

Producent zastrzega sobie prawo dokonywania zmian wymiarów, kolorów, opisów we wszystkich produktach bez wcześniejszego zawiadomienia i podania przyczyny.
Producer has the rights to change the dimensions, colors, instructions in all products without any notice.

MINICABINET

15 kg

PŁYTA | BOARD 18 mm

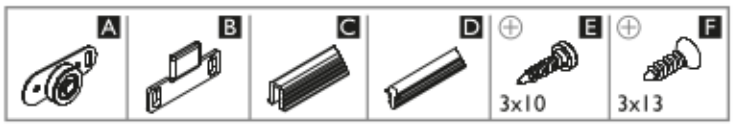

18 mm PŁYTA | BOARD	hp - wysokość płyty / board height	hp=H-9,5
	bp - szerokość pyty / board weight	bp=(S+40)/2

WEWNĘTRZNY
INSIDE

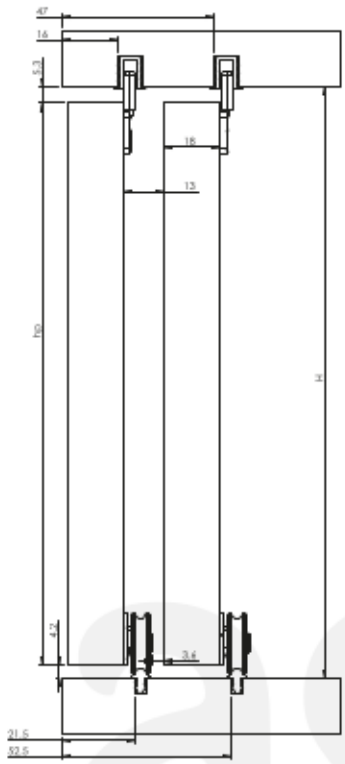

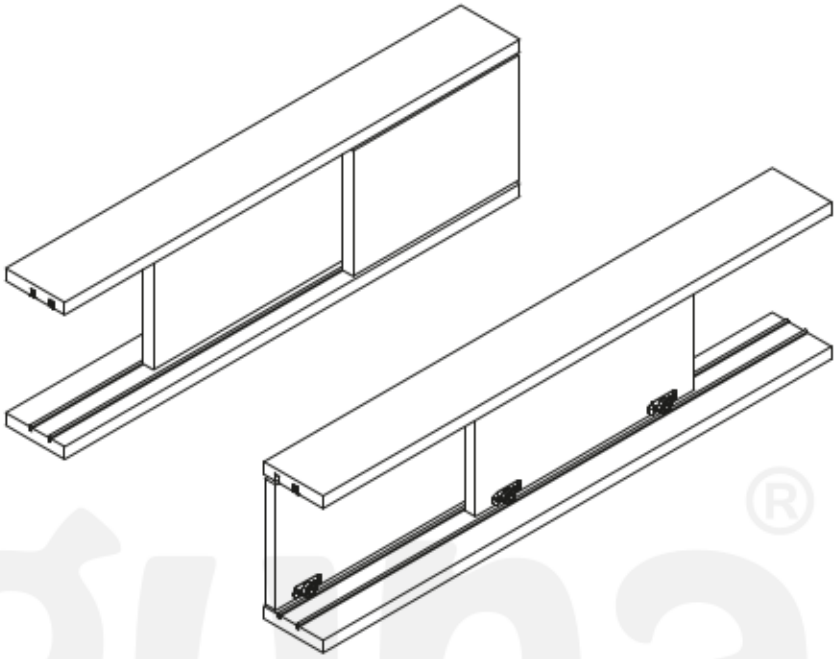

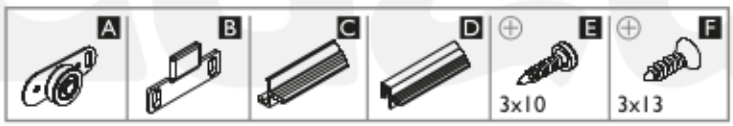

18 mm PŁYTA | BOARD	hp - wysokość płyty / board height	hp=H-5

ZEWNĘTRZNY
OUTSIDE

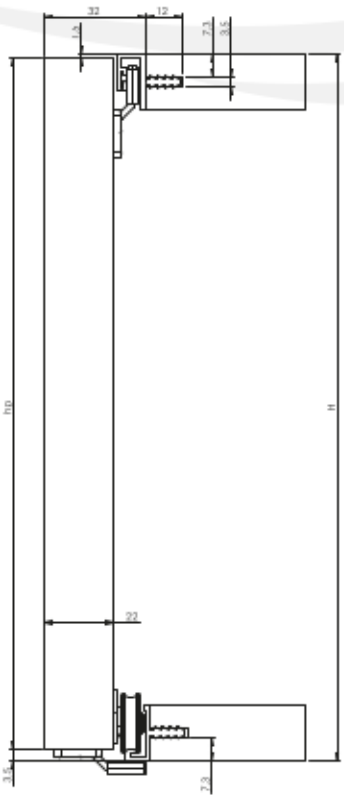

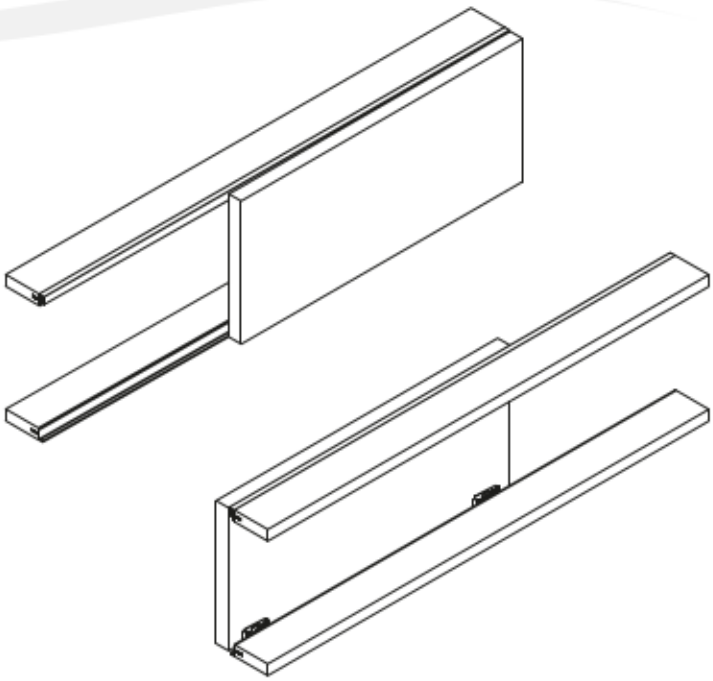

Producent zastrzega sobie prawo dokonywania zmian wymiarów, kolorów, opisów we wszystkich produktach bez wcześniejszego zawiadomienia i podania przyczyny.
Producer has the rights to change the dimensions, colors, instructions in all products without any notice.

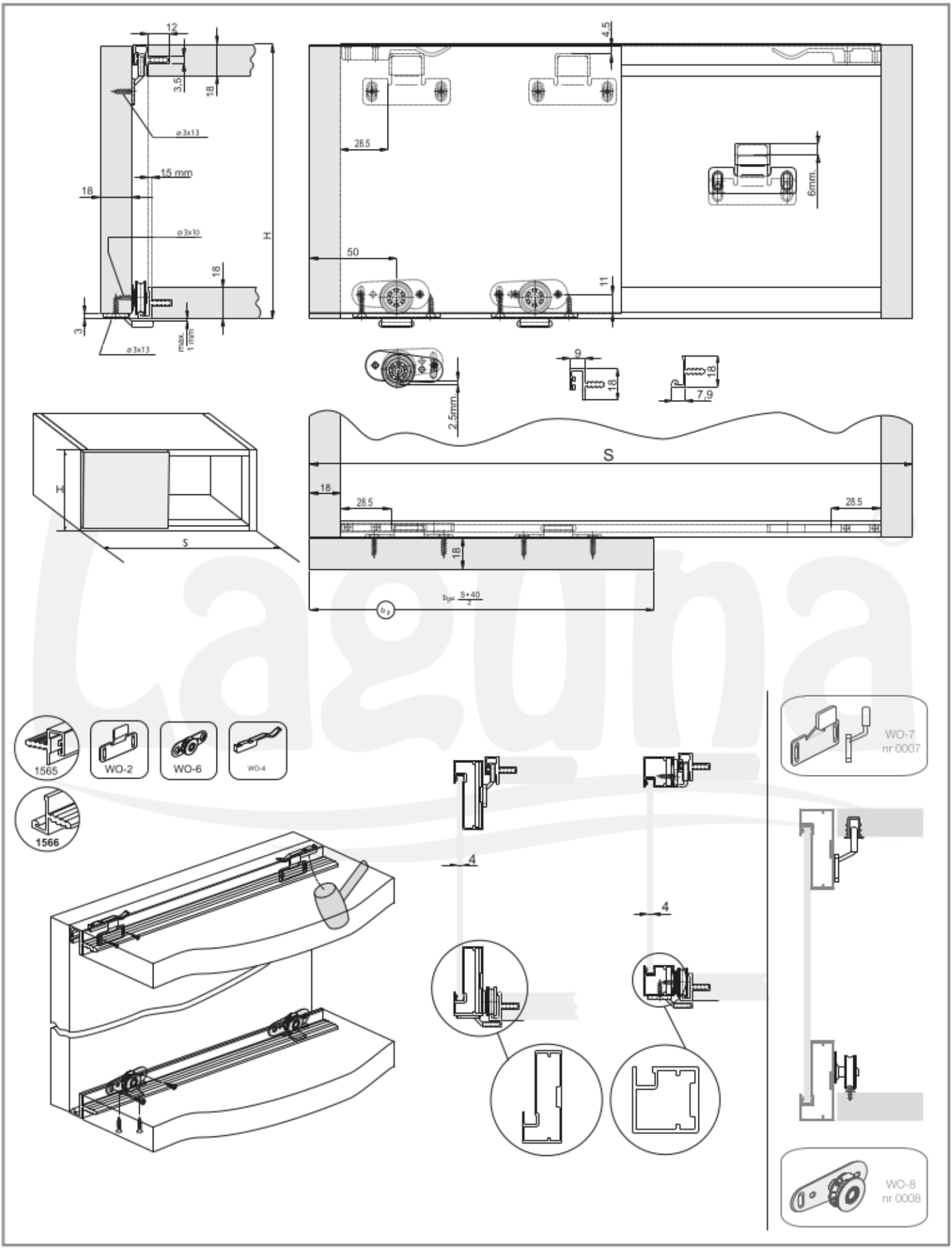

Zaleca się postępowanie zgodnie z niniejszą instrukcją przy użyciu odpowiednich narzędzi, zgodnych ze wskazaniami. W przypadku elementów, których powierzchnia może być ostra należy stosować środki ochrony indywidualnej oraz zabezpieczenie obszaru pracy. Firma Laguna Fabryka Okuć Sp. z o.o. Sp. k. uchyla się od odpowiedzialności za działania wynikające z postępowania niezgodnego z niniejszą instrukcją.

It is recommended that you follow these instructions using the appropriate tools as indicated. In the case of elements whose surface can be sharp, use personal protective equipment and work area protection. The company Laguna Hardware Factory Limited Liability Limited Partnership refrains from liability for actions resulting from conduct incompatible with this instruction.

Producent zastrzega sobie prawo dokonywania zmian wymiarów, kolorów, opisów we wszystkich produktach bez wcześniejszego zawiadomienia i podania przyczyny.
Producer has the rights to change the dimensions, colors, instructions in all products without any notice.

MINI LOFT

30 kg

PŁYTA | BOARD 16 mm

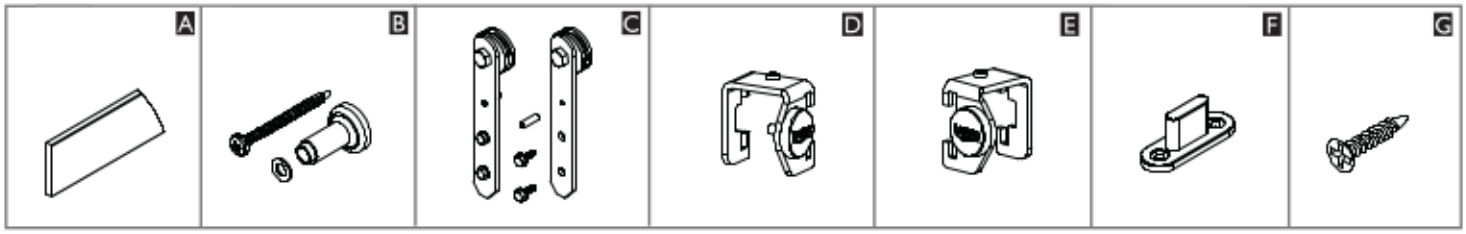

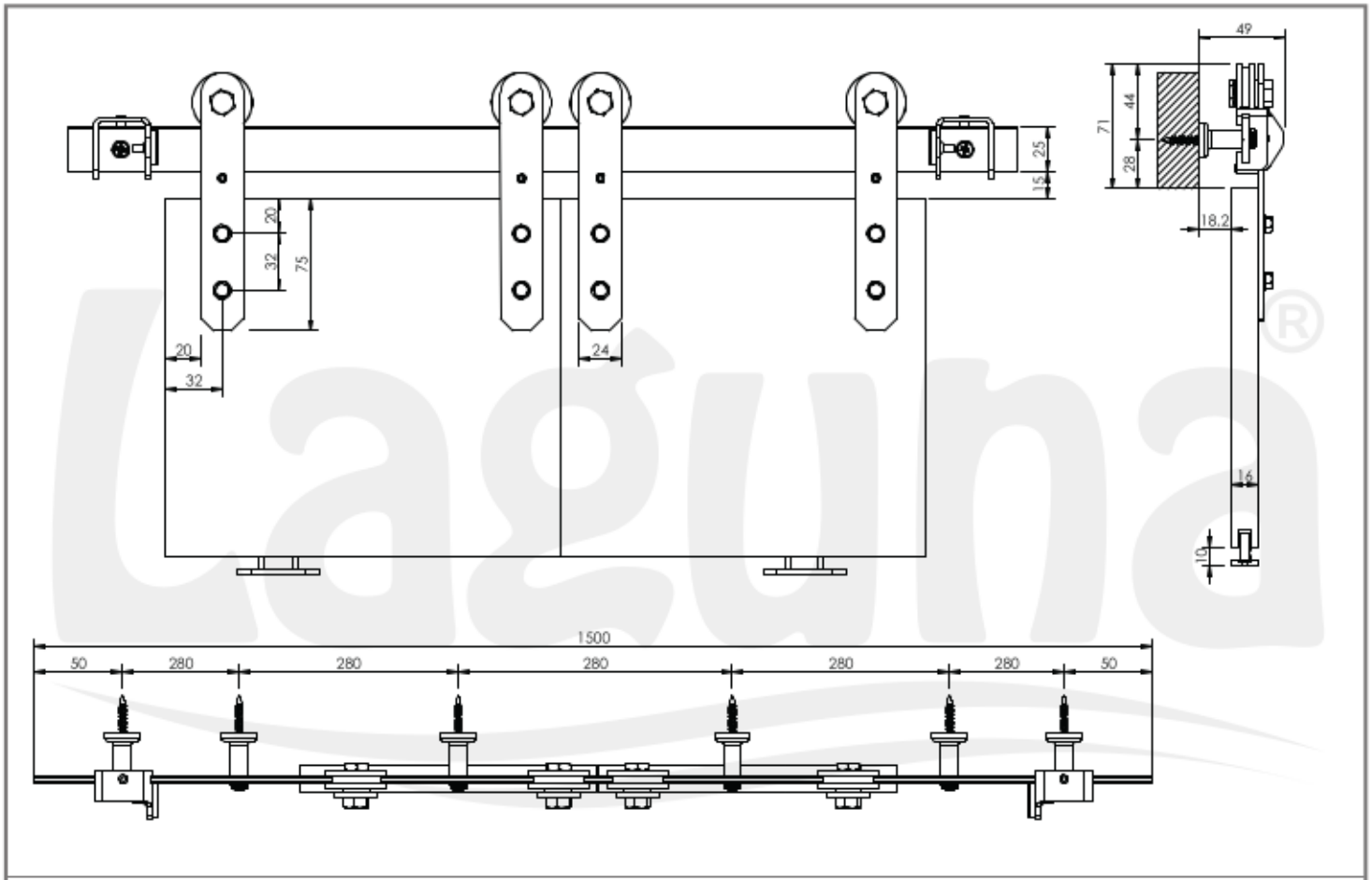

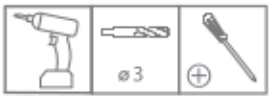

A, B

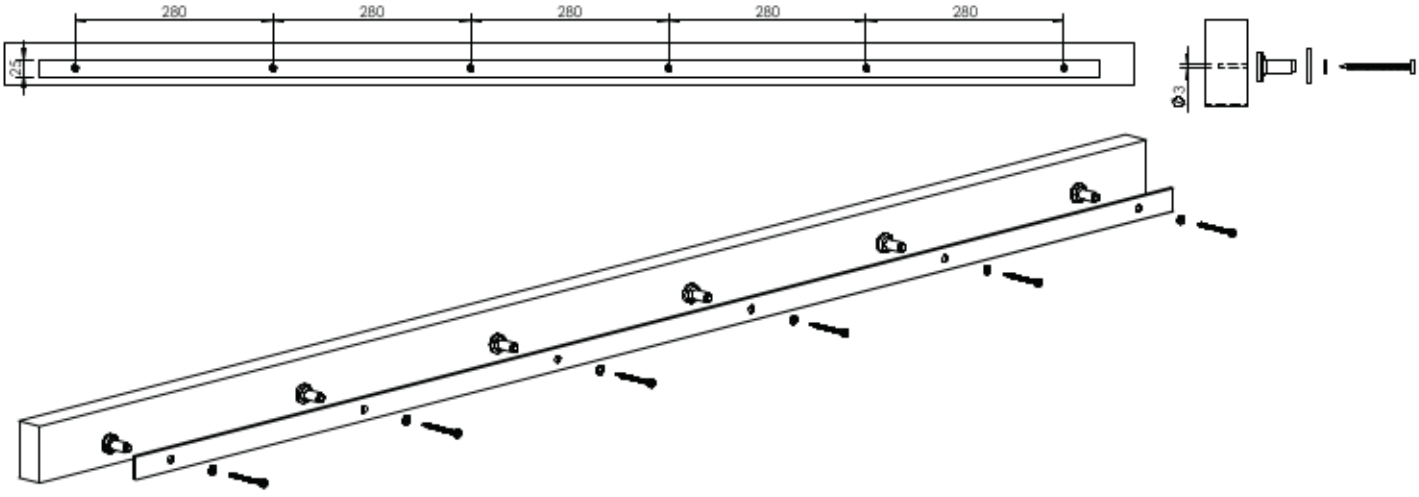

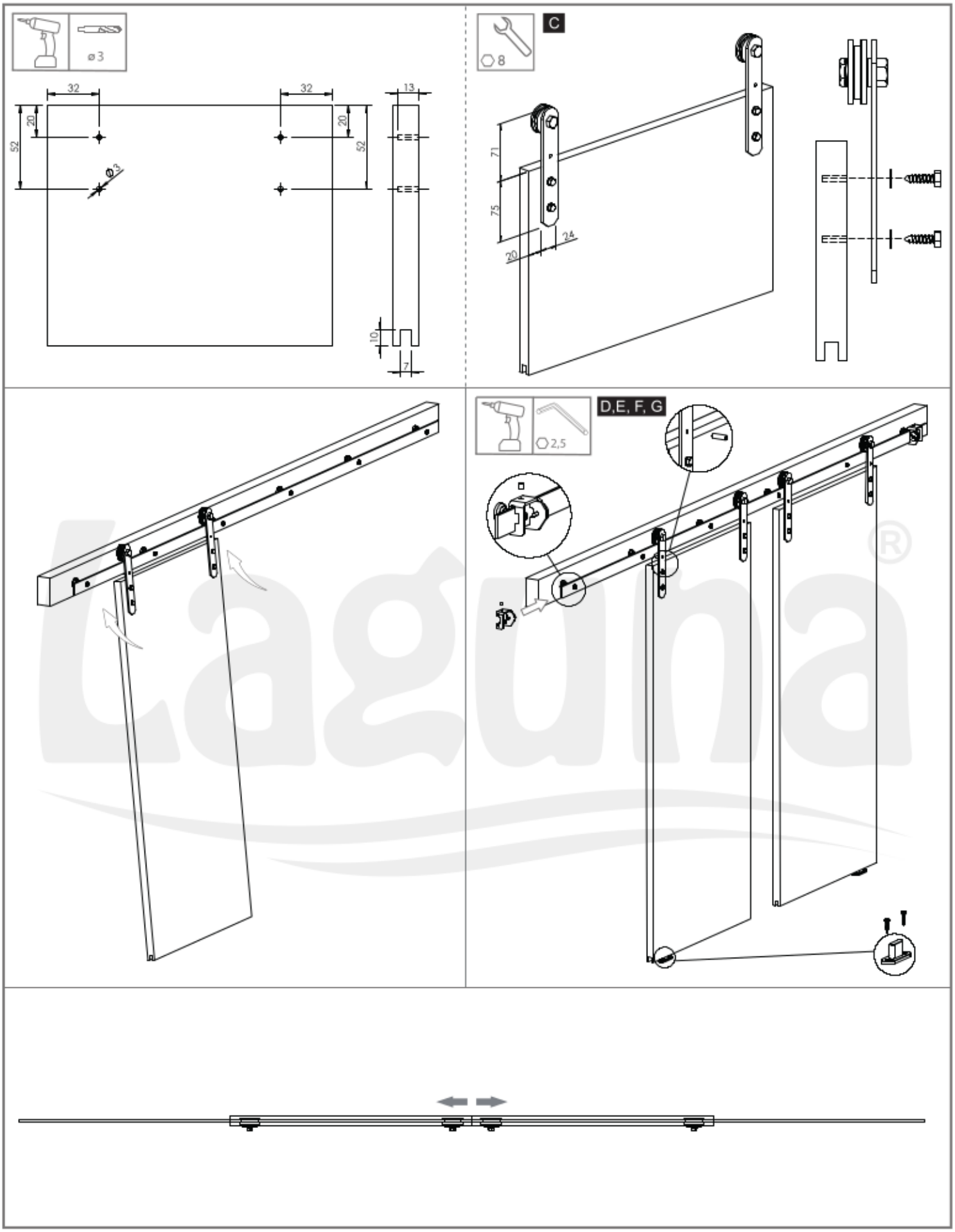

Zaleca się postępowanie zgodnie z niniejszą instrukcją przy użyciu odpowiednich narzędzi, zgodnych ze wskazaniami. W przypadku elementów, których powierzchnia może być ostra należy stosować środki ochrony indywidualnej oraz zabezpieczenie obszaru pracy. Firma Laguna Fabryka Okuć Sp. z o.o. Sp. k. uchyla się od odpowiedzialności za działania wynikające z postępowania niezgodnego z niniejszą instrukcją.

It is recommended that you follow these instructions using the appropriate tools as indicated. In the case of elements whose surface can be sharp, use personal protective equipment and work area protection. The company Laguna Hardware Factory Limited Liability Limited Partnership refrains from liability for actions resulting from conduct incompatible with this instruction.

2008

Producent zastrzega sobie prawo dokonywania zmian wymiarów, kolorów, opisów we wszystkich produktach bez wcześniejszego zawiadomienia i podania przyczyny.
Producer has the rights to change the dimensions, colors, instructions in all products without any notice.

OPEN

DO DRZWI ROZWIERANYCH UCHYLNIE
SIDE OPEN DOOR

35 kg

PŁYTA | BOARD 18-24 mm

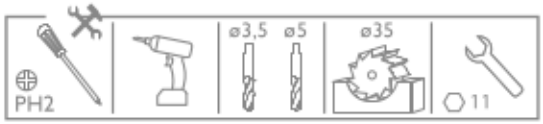

18-24 mm PŁYTA | BOARD	n - liczba skrzydeł drzwi / quantity of doors	n=1	n=2
	płyta do 18 mm / board to 18 mm	S-6	(S-9)/2
	płyta do 24 mm / board to 24 mm	S-8	(S-12)/2
	wysokość skrzydła / height of door leaf	hP=H-24	hP=H-24

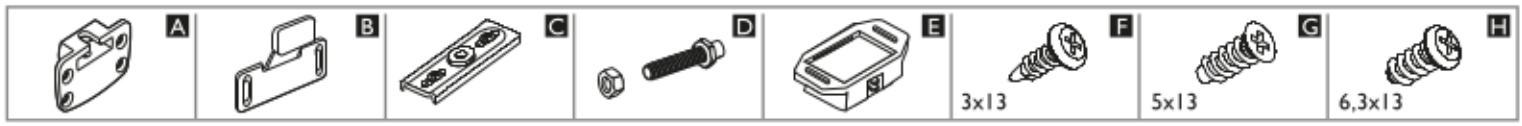

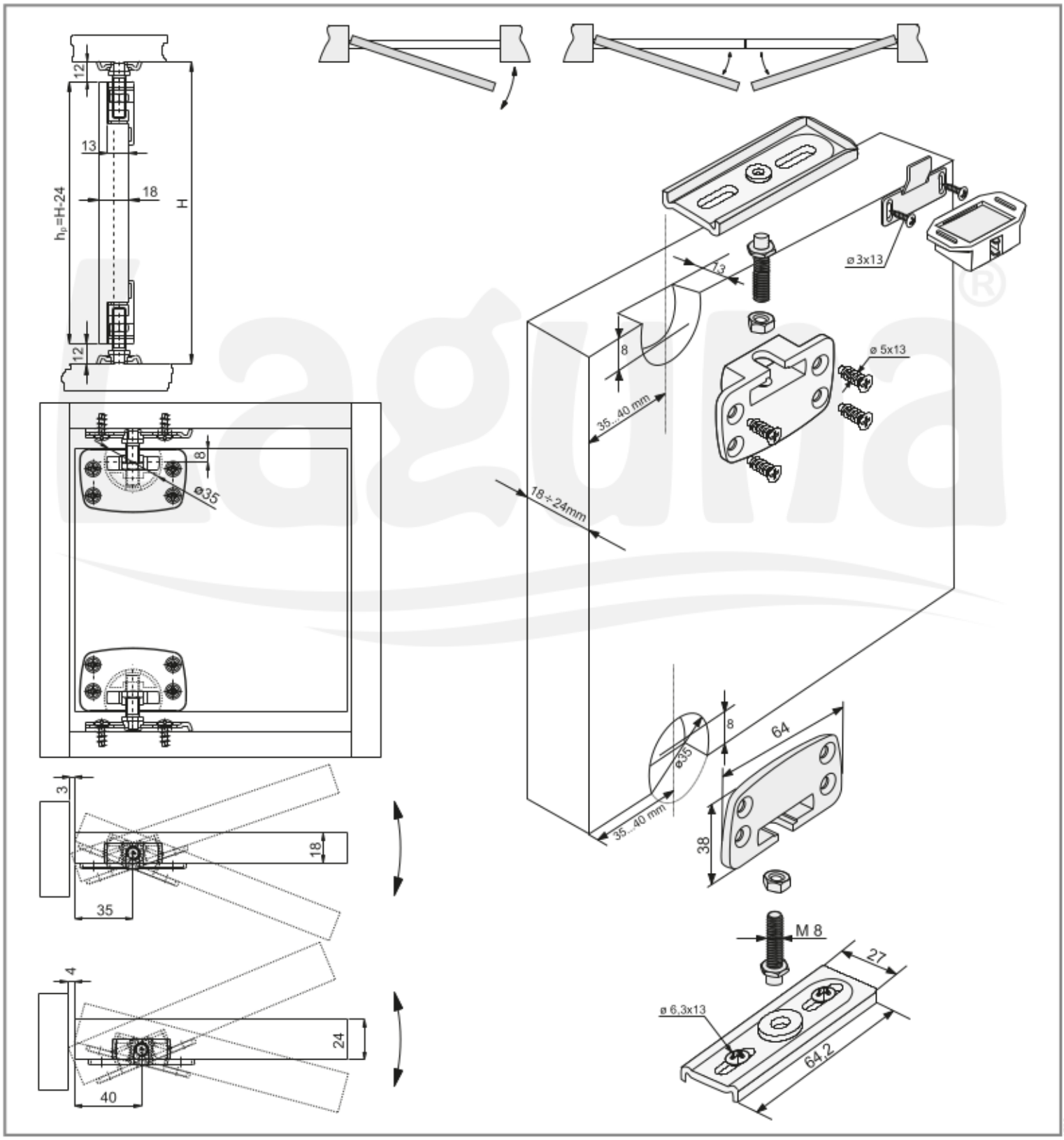

Producent zastrzega sobie prawo dokonywania zmian wymiarów, kolorów, opisów we wszystkich produktach bez wcześniejszego zawiadomienia i podania przyczyny.
Producer has the rights to change the dimensions, colors, instructions in all products without any notice.

Zaleca się postępowanie zgodnie z niniejszą instrukcją przy użyciu odpowiednich narzędzi, zgodnych ze wskazaniami. W przypadku elementów, których powierzchnia może być ostra należy stosować środki ochrony indywidualnej oraz zabezpieczenie obszaru pracy. Firma Laguna Fabryka Okuć Sp. z o.o. Sp. k. uchyla się od odpowiedzialności za działania wynikające z postępowania niezgodnego z niniejszą instrukcją.

It is recommended that you follow these instructions using the appropriate tools as indicated. In the case of elements whose surface can be sharp, use personal protective equipment and work area protection. The company Laguna Hardware Factory Limited Liability Limited Partnership refrains from liability for actions resulting from conduct incompatible with this instruction.

SIMPLE II

30 kg

PŁYTA | BOARD 18-24 mm

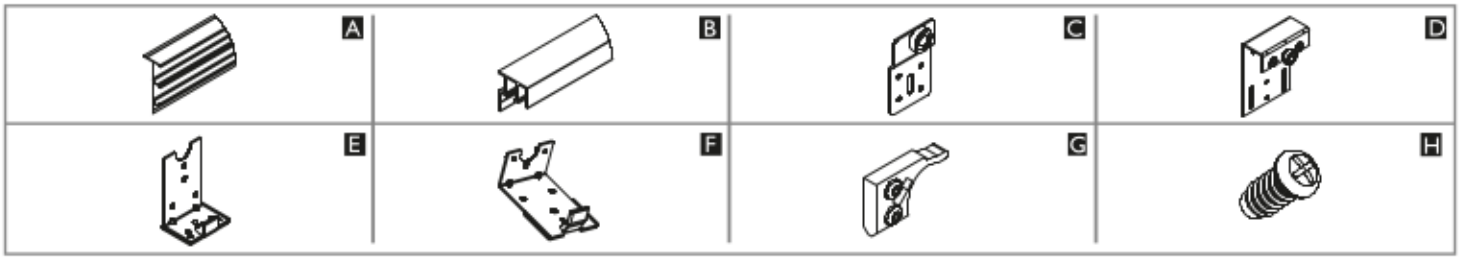

18-24 mm	Liczba skrzydeł n / Quantity of doors n	n = 2	n = 3	n = 4	n = 5	n = 6	n = 7	n = 8
PŁYTA | BOARD	Wysokość płyty hP [mm] / Board height hP [mm]	hP = H+24						
	Szerokość płyty bP [mm] / Board width bP [mm]	bP=(S+40)/2	bP=(S+80)/3	bP=(S+120)/4	bP=(S+160)/5	bP=(S+200)/6	bP=(S+240)/7	bP=(S+280)/8

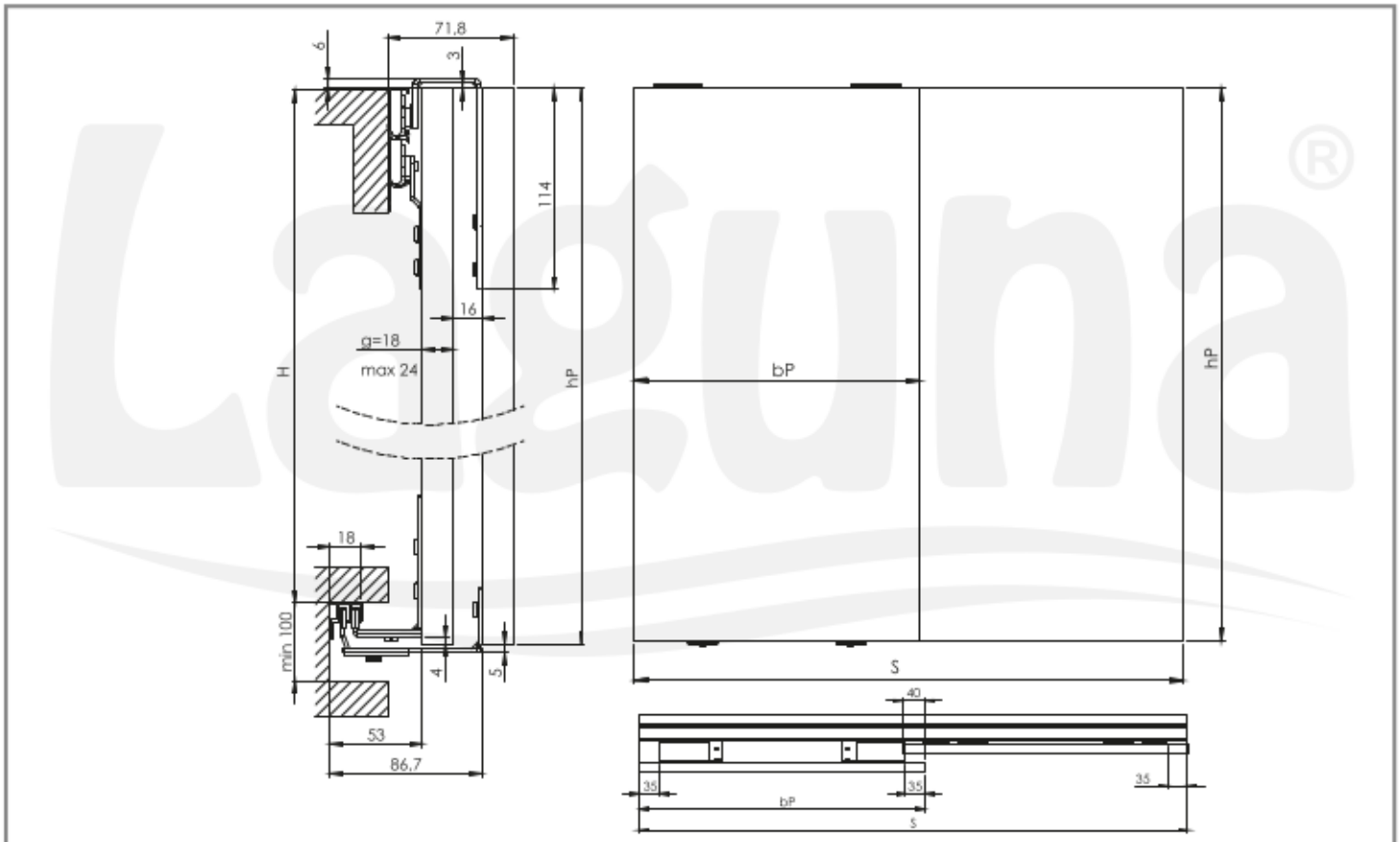

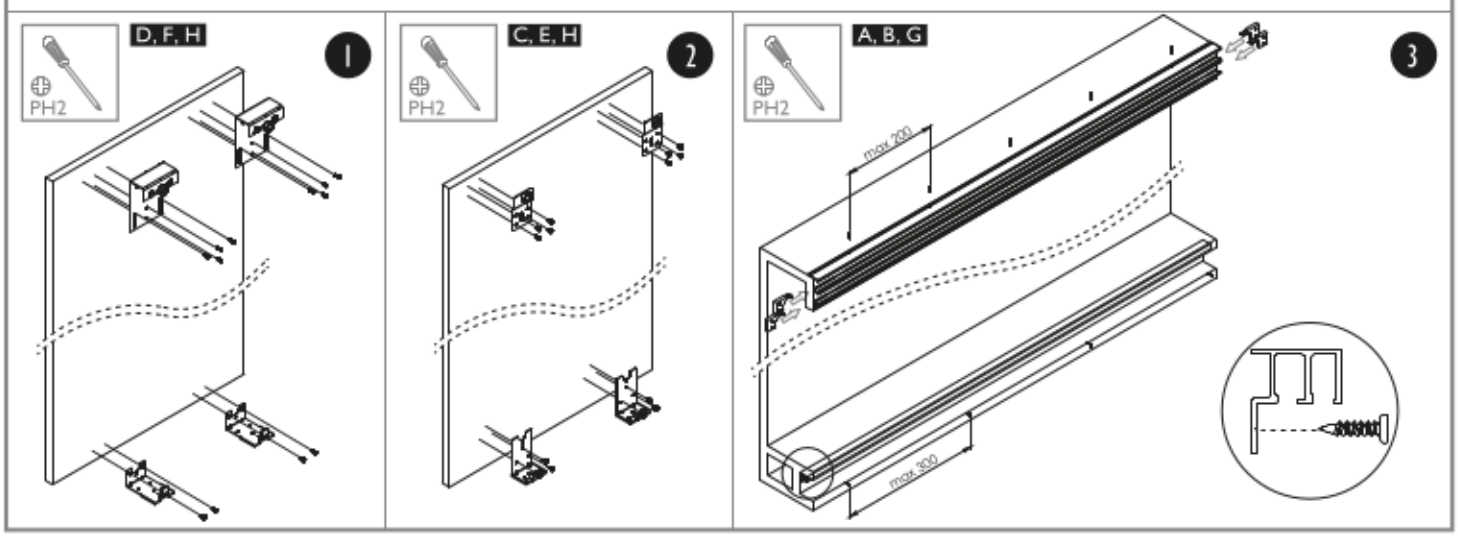

Producent zastrzega sobie prawo dokonywania zmian wymiarów, kolorów, opisów we wszystkich produktach bez wcześniejszego zawiadomienia i podania przyczyny.
Producer has the rights to change the dimensions, colors, instructions in all products without any notice.

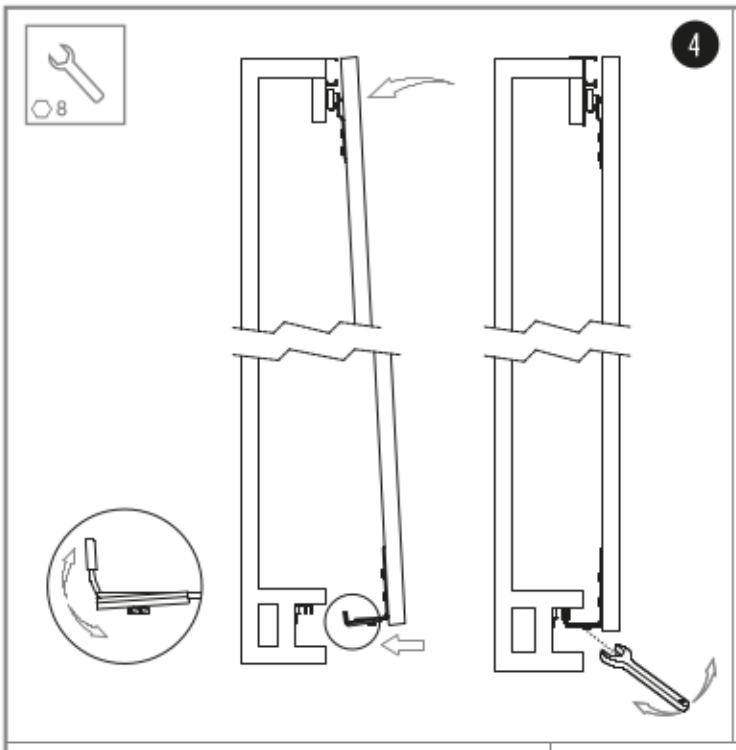

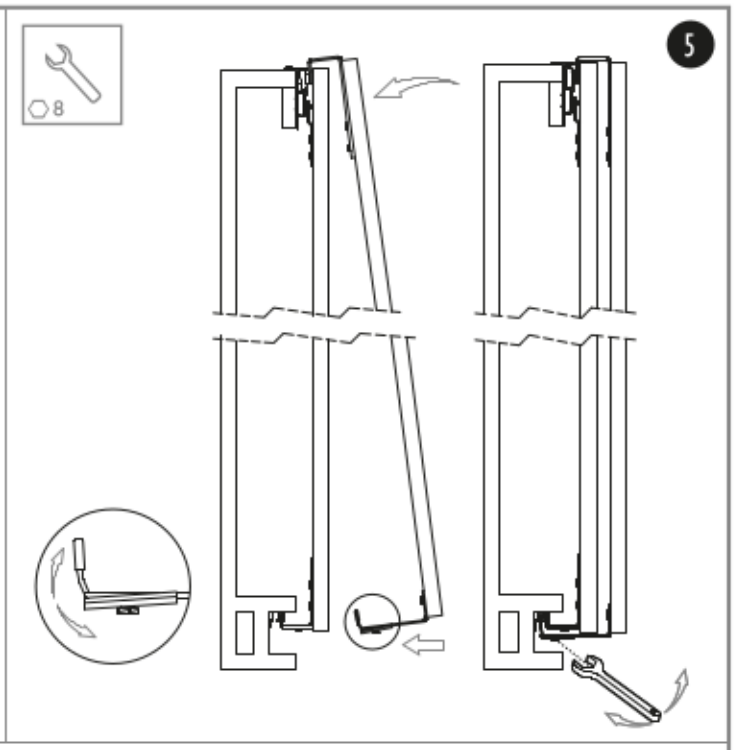

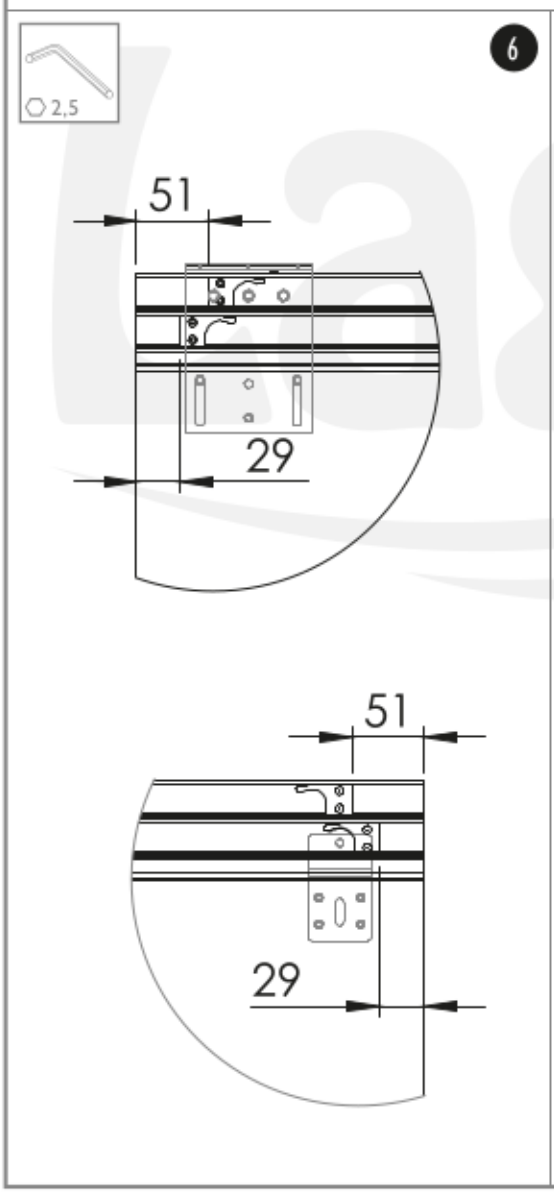

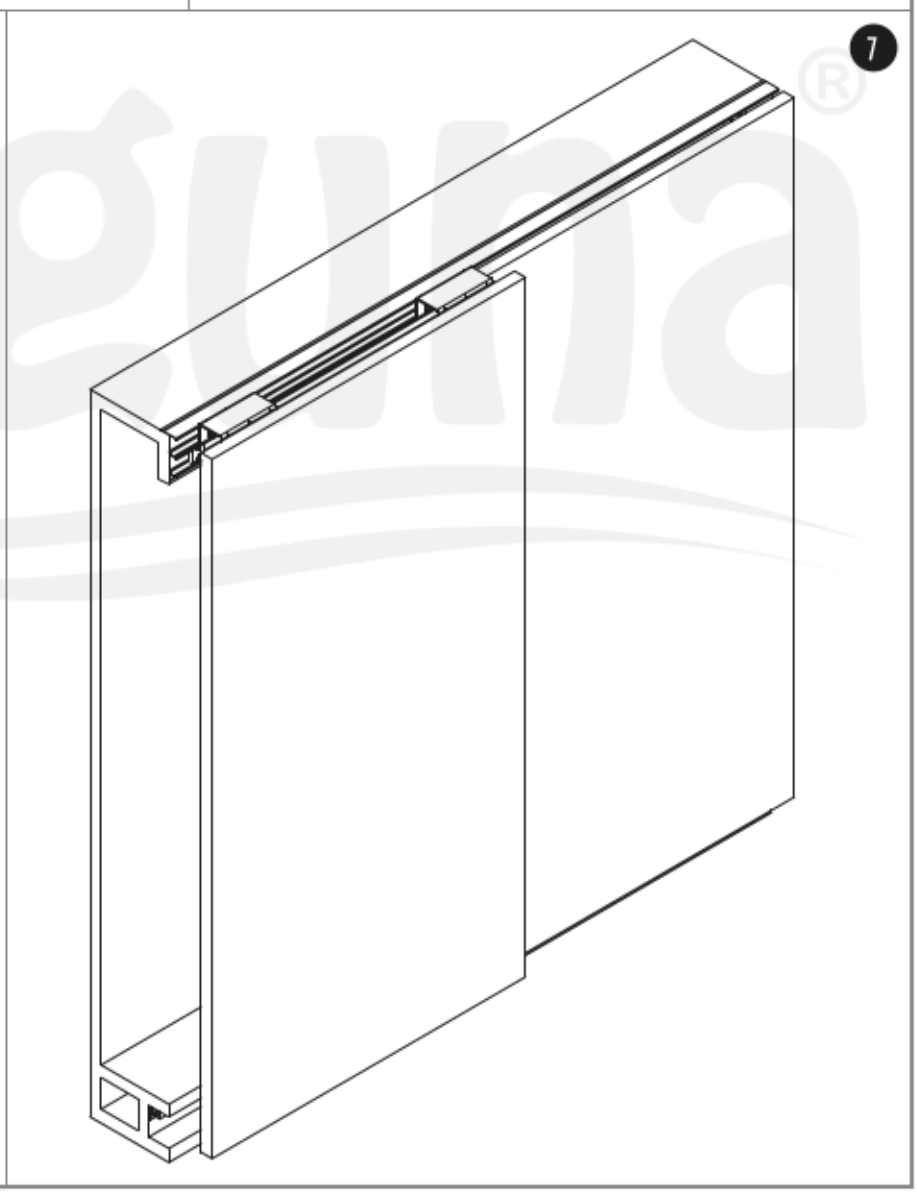

17702

Zaleca się postępowanie zgodnie z niniejszą instrukcją przy użyciu odpowiednich narzędzi, zgodnych ze wskazaniami. W przypadku elementów, których powierzchnia może być ostra należy stosować środki ochrony indywidualnej oraz zabezpieczenie obszaru pracy. Firma Laguna Fabryka Okuć Sp. z o.o. Sp. k. uchyla się od odpowiedzialności za działania wynikające z postępowania niezgodnego z niniejszą instrukcją.

It is recommended that you follow these instructions using the appropriate tools as indicated. In the case of elements whose surface can be sharp, use personal protective equipment and work area protection. The company Laguna Hardware Factory Limited Liability Limited Partnership refrains from liability for actions resulting from conduct incompatible with this instruction.

Producent zastrzega sobie prawo dokonywania zmian wymiarów, kolorów, opisów we wszystkich produktach bez wcześniejszego zawiadomienia i podania przyczyny.
Producer has the rights to change the dimensions, colors, instructions in all products without any notice.

SIMPLE II

50 kg

PŁYTA | BOARD 18-24 mm

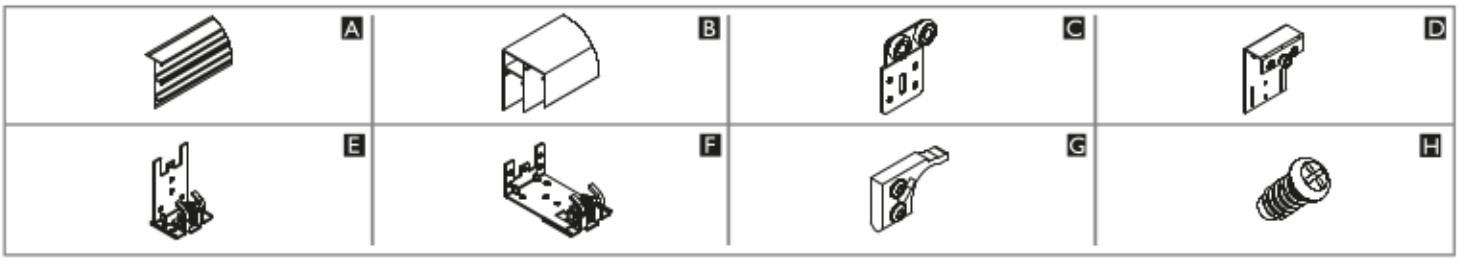

18-24 mm	Liczba skrzydeł n / Quantity of doors n	n = 2	n = 3	n = 4	n = 5	n = 6	n = 7	n = 8
PŁYTA | BOARD	Wysokość płyty hP [mm] / Board height hP [mm]	hP = H+54						
	Szerokość płyty bP [mm] / Board width bP [mm]	bP=(S+40)/2	bP=(S+80)/3	bP=(S+120)/4	bP=(S+160)/5	bP=(S+200)/6	bP=(S+240)/7	bP=(S+280)/8

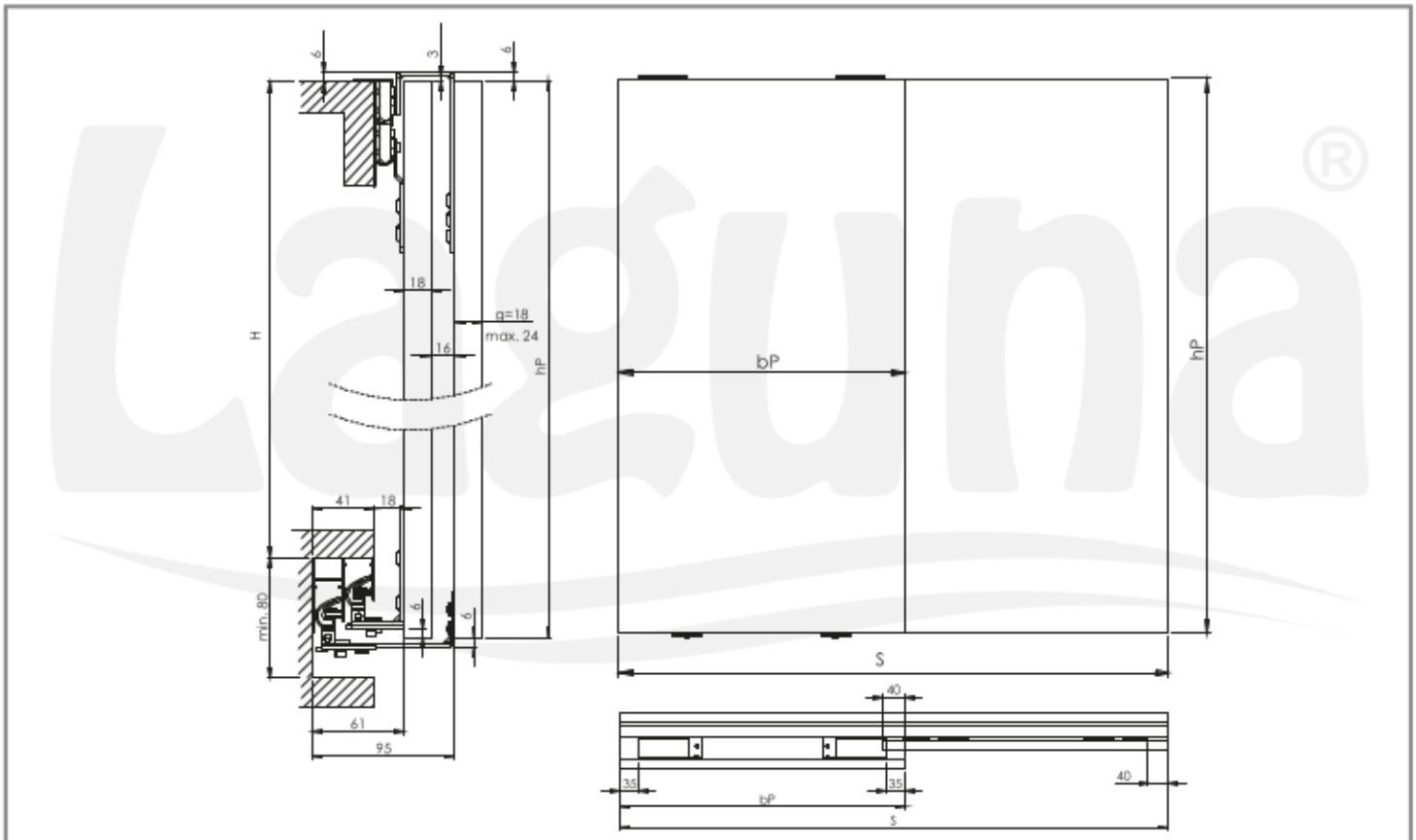

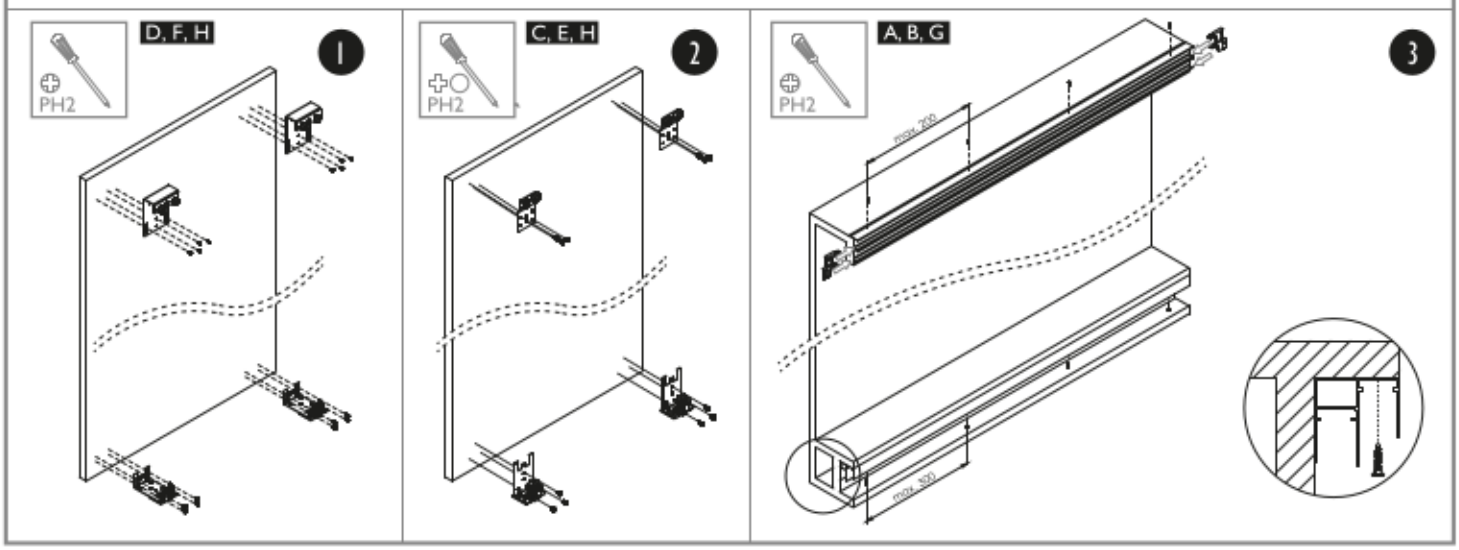

Producent zastrzega sobie prawo dokonywania zmian wymiarów, kolorów, opisów we wszystkich produktach bez wcześniejszego zawiadomienia i podania przyczyny.
Producer has the rights to change the dimensions, colors, instructions in all products without any notice.

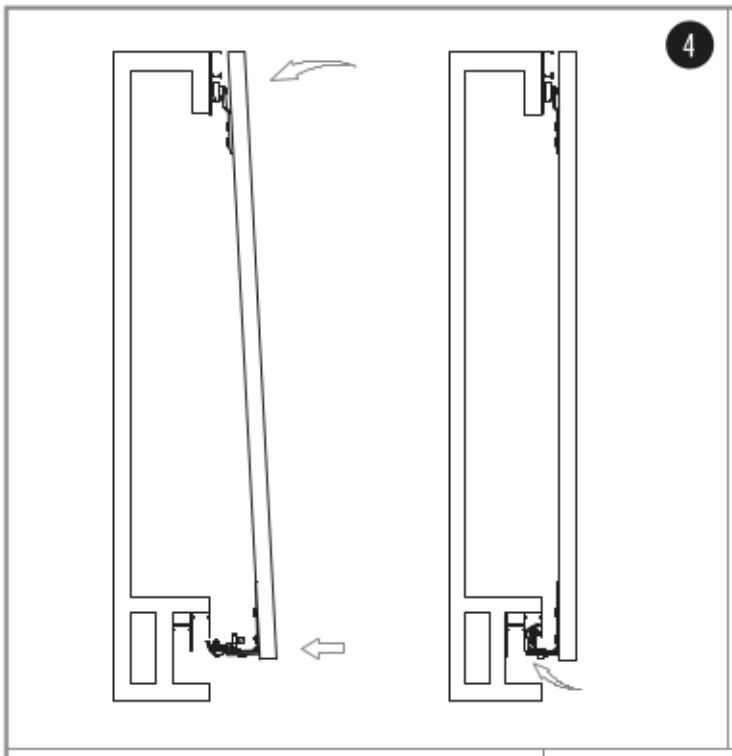

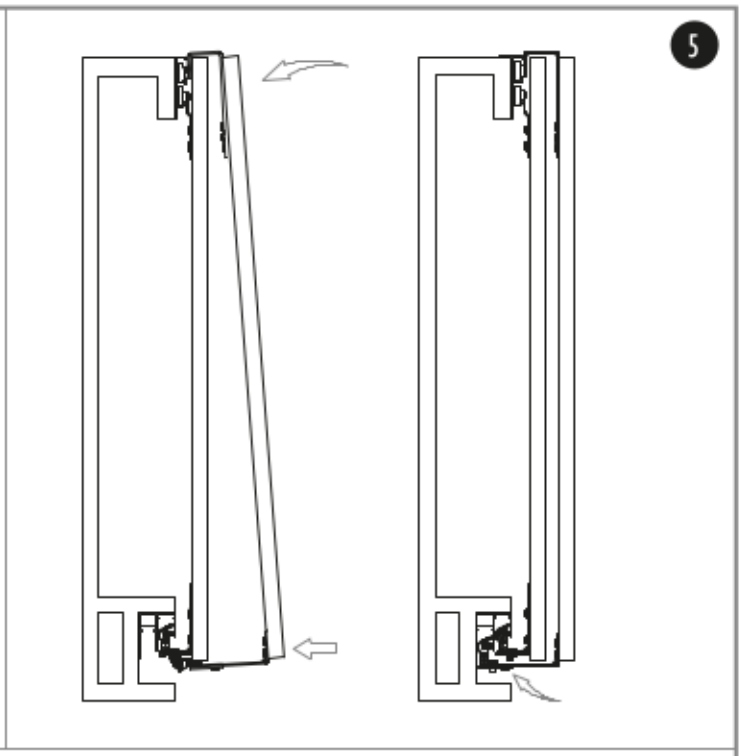

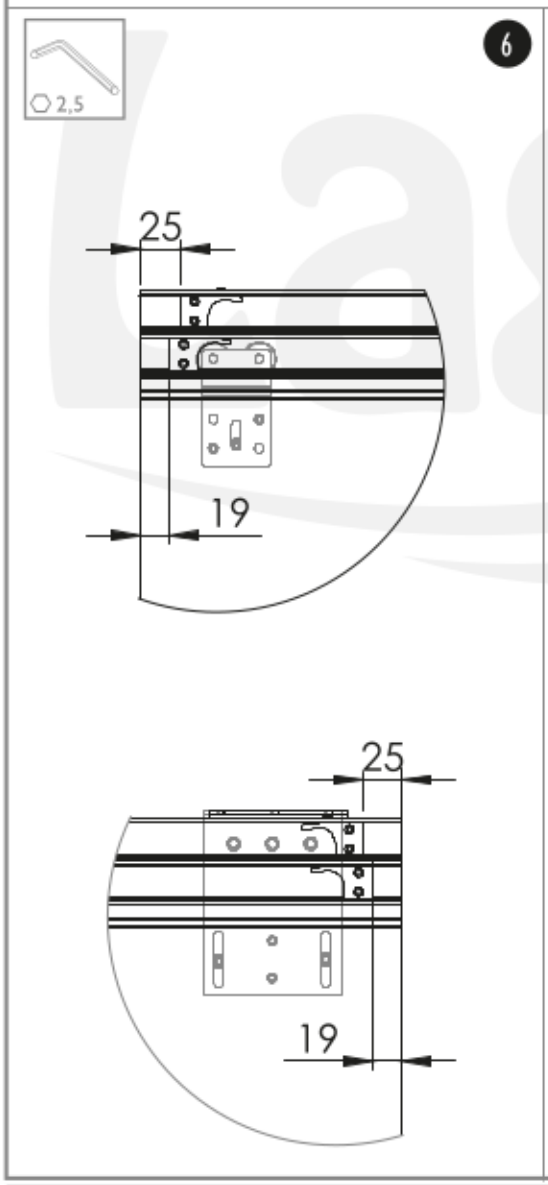

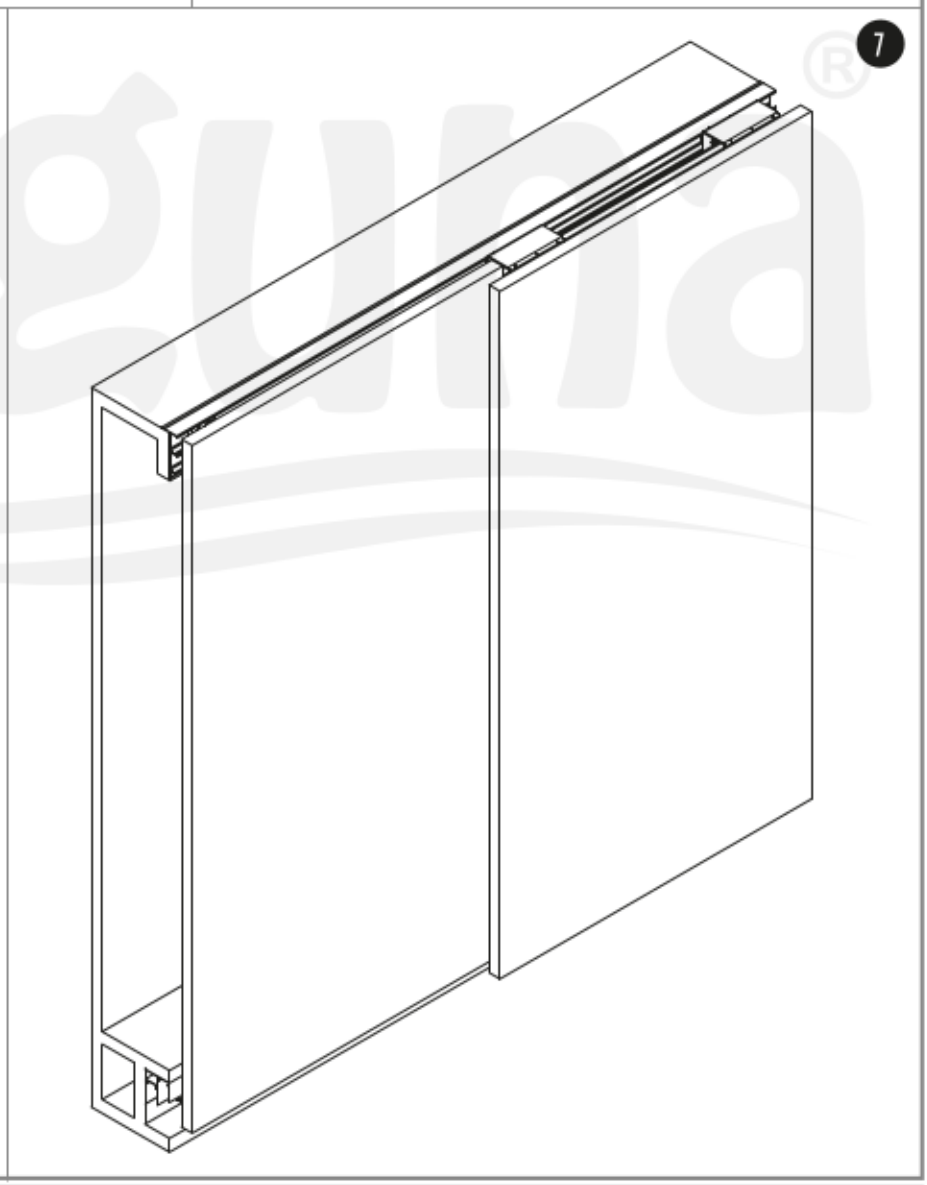

1906

Zaleca się postępowanie zgodnie z niniejszą instrukcją przy użyciu odpowiednich narzędzi, zgodnych ze wskazaniami. W przypadku elementów, których powierzchnia może być ostra należy stosować środki ochrony indywidualnej oraz zabezpieczenie obszaru pracy. Firma Laguna Fabryka Okuć Sp. z o.o. Sp. k. uchyla się od odpowiedzialności za działania wynikające z postępowania niezgodnego z niniejszą instrukcją.

It is recommended that you follow these instructions using the appropriate tools as indicated. In the case of elements whose surface can be sharp, use personal protective equipment and work area protection. The company Laguna Hardware Factory Limited Liability Limited Partnership refrains from liability for actions resulting from conduct incompatible with this instruction.

Producent zastrzega sobie prawo dokonywania zmian wymiarów, kolorów, opisów we wszystkich produktach bez wcześniejszego zawiadomienia i podania przyczyny.
Producer has the rights to change the dimensions, colors, instructions in all products without any notice.

SLIDE

WEWNĘTRZNY REGULOWANY
SLIDE INNER REGULATED

15 kg | 15 kg | 15 kg | 15 kg

15 kg | 15 kg

PŁYTA | BOARD 16-18 mm

Uwaga : Stosować zawiasy do drzwi wpuszczanych z prowadnikiem h=0mm

Ilość i rozstaw zawiasów stosować według zaleceń producenta zawiasów

Use hinges for recessed doors with guide h = 0 mm.

The number and spacing of hinges should be in accordance with the hinge manufacturer's recommendations

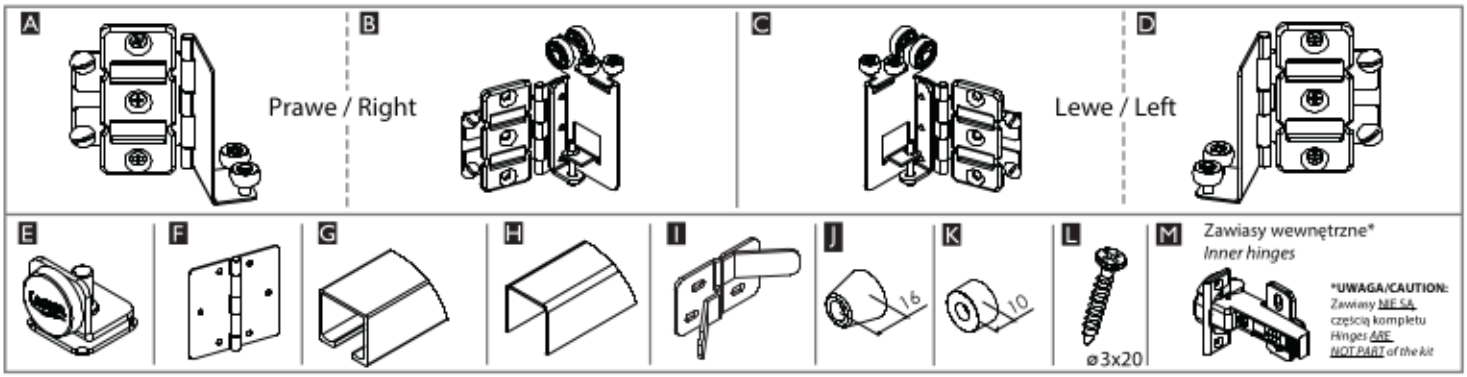

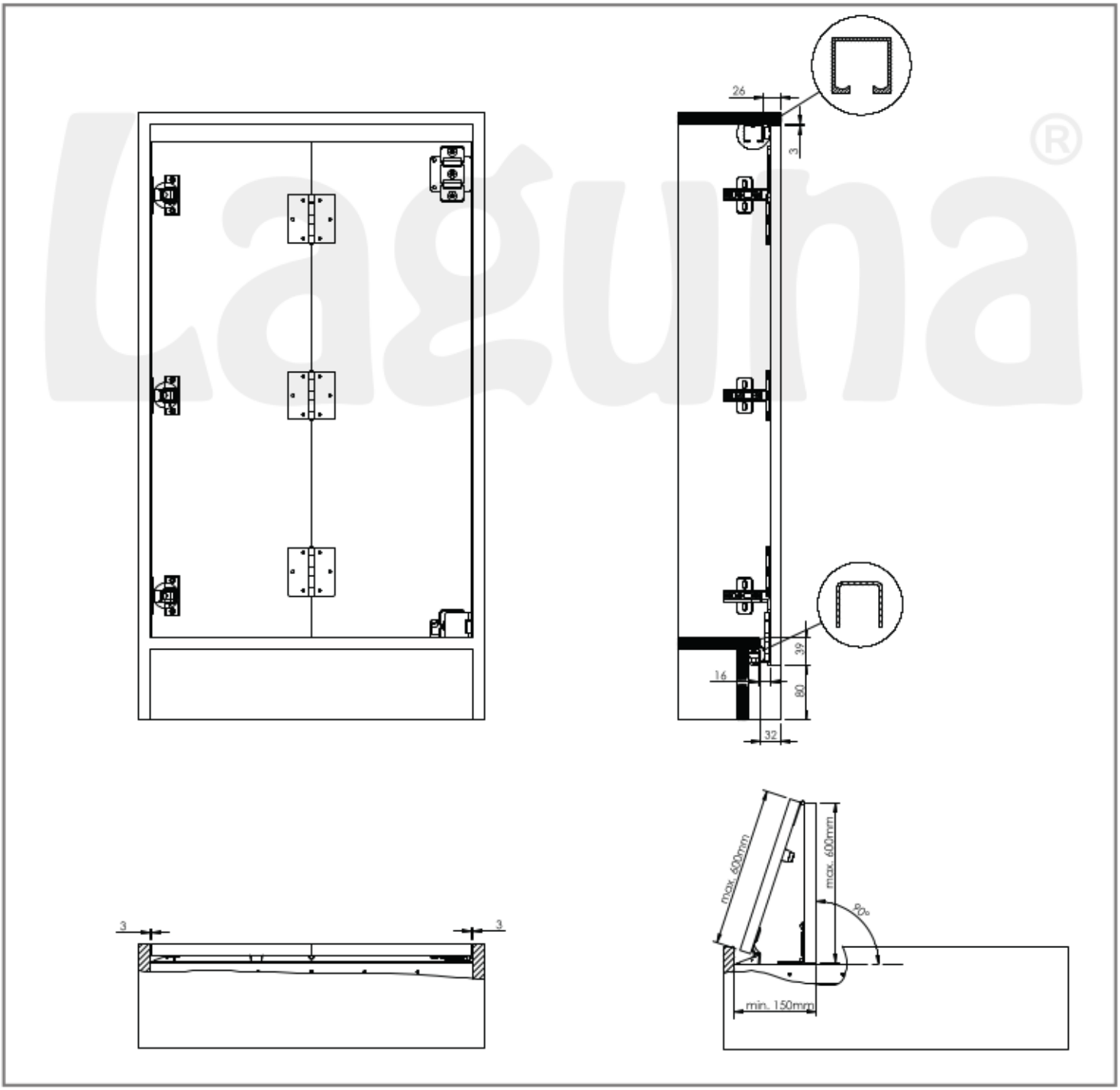

A, B, F, M

A-Zalecany wymiar producenta zawiasów
A- hinges producers dimention recommended

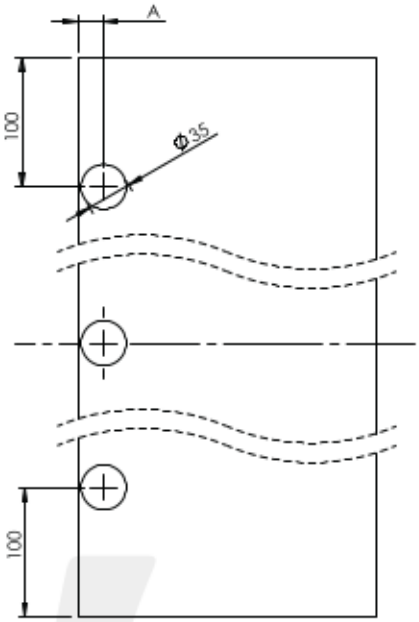

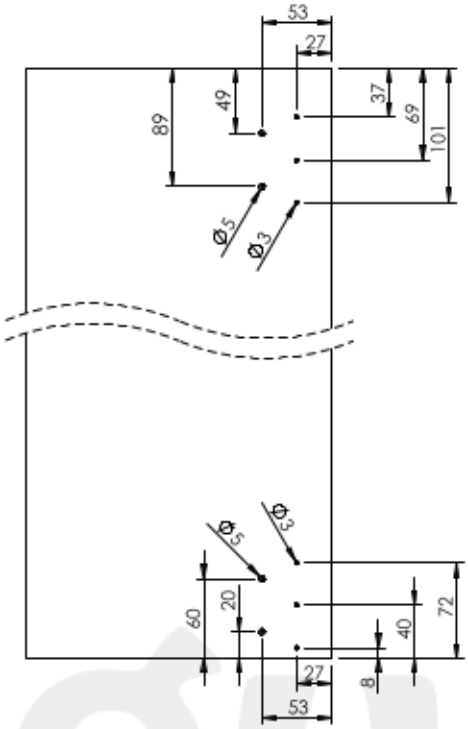

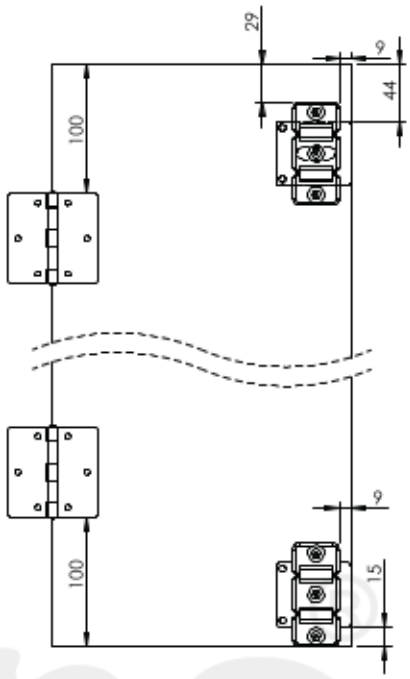

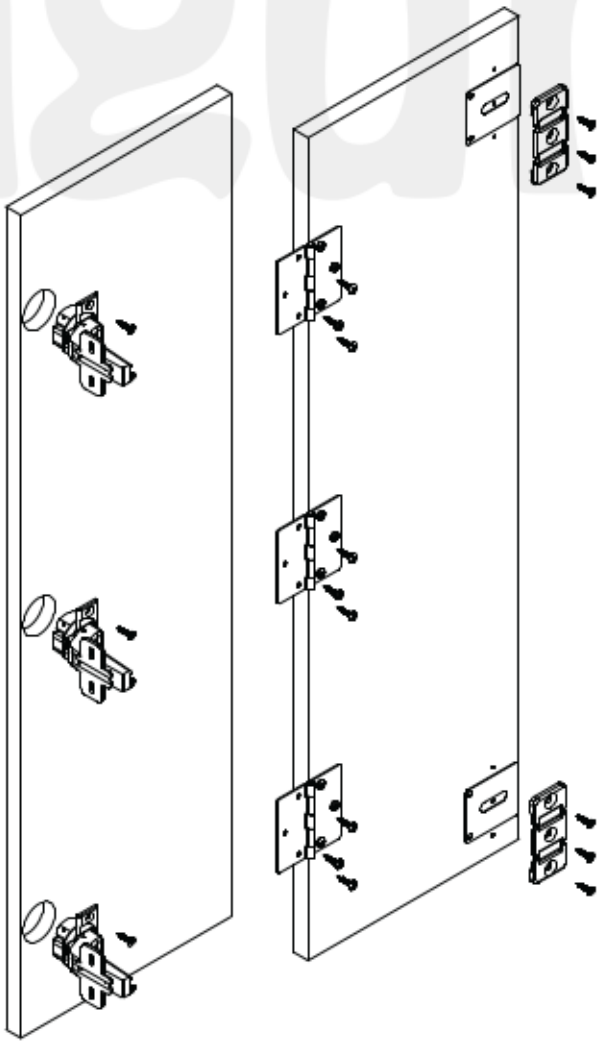

Laguna

Producent zastrzega sobie prawo dokonywania zmian wymiarów, kolorów, opisów we wszystkich produktach bez wcześniejszego zawiadomienia i podania przyczyny.
Producer has the rights to change the dimensions, colors, instructions in all products without any notice.

A, E, G, H

Okucia wraz z szyną montować do korpusu
Furniture hardware and rail, assembled together in the body

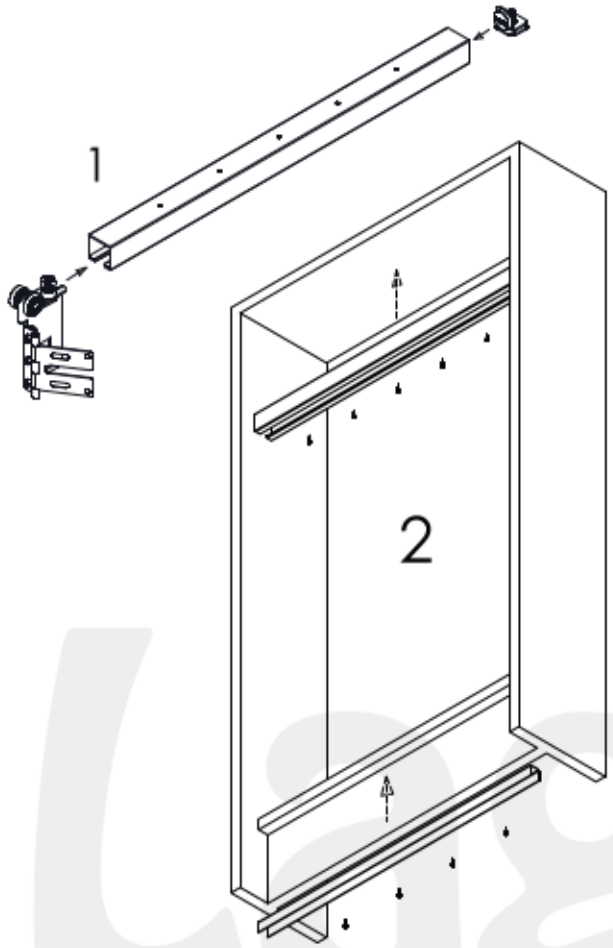

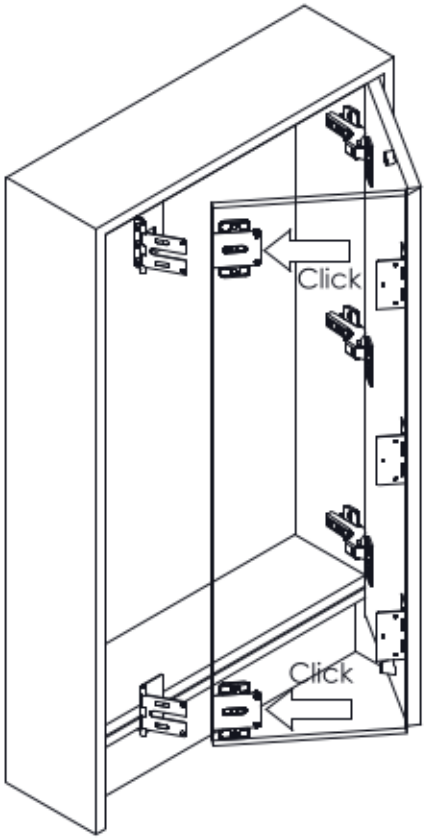

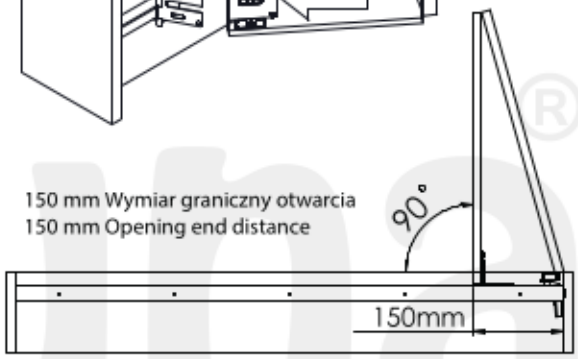

J, K, L

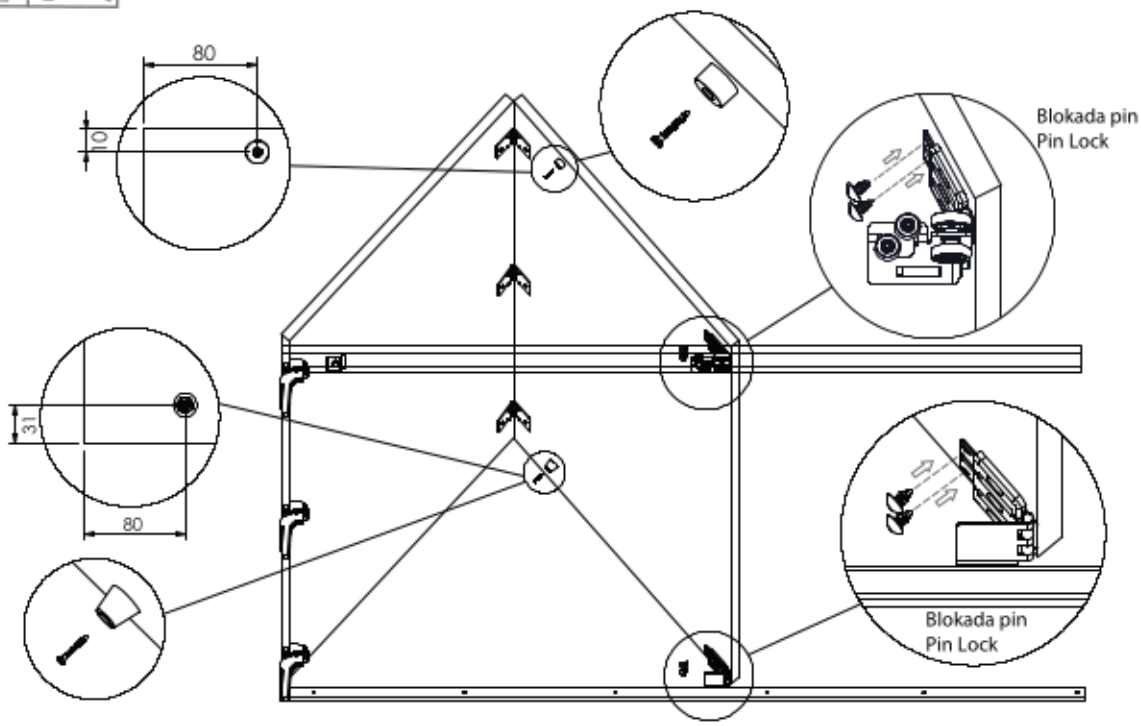

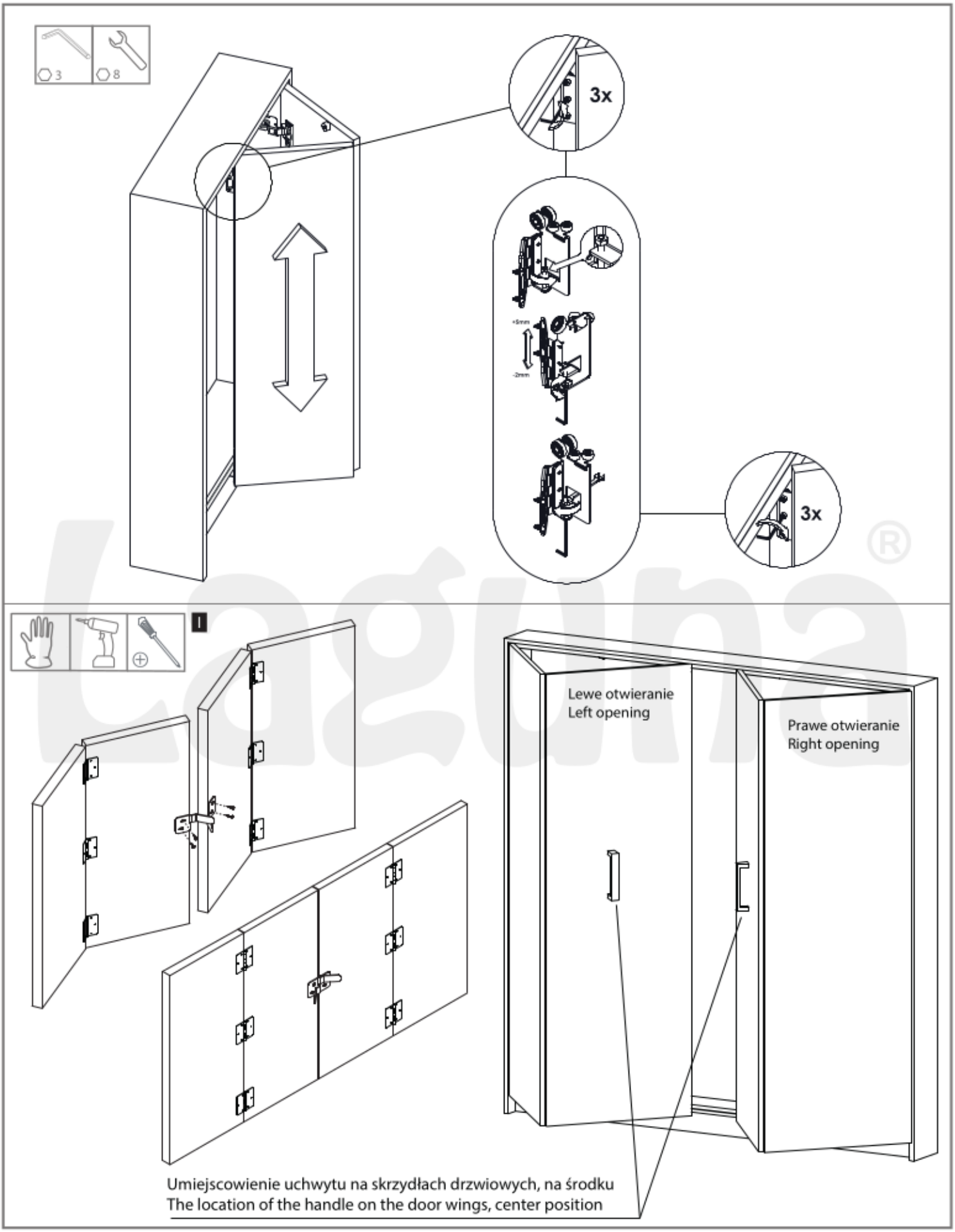

Zaleca się postępowanie zgodnie z niniejszą instrukcją przy użyciu odpowiednich narzędzi, zgodnych ze wskazaniami. W przypadku elementów, których powierzchnia może być ostra należy stosować środki ochrony indywidualnej oraz zabezpieczenie obszaru pracy. Firma Laguna Fabryka Okuć Sp. z o.o. Sp. k. uchyla się od odpowiedzialności za działania wynikające z postępowania niezgodnego z niniejszą instrukcją.

It is recommended that you follow these instructions using the appropriate tools as indicated. In the case of elements whose surface can be sharp, use personal protective equipment and work area protection. The company Laguna Hardware Factory Limited Liability Limited Partnership refrains from liability for actions resulting from conduct incompatible with this instruction.

2111

Producent zastrzega sobie prawo dokonywania zmian wymiarów, kolorów, opisów we wszystkich produktach bez wcześniejszego zawiadomienia i podania przyczyny.
Producer has the rights to change the dimensions, colors, instructions in all products without any notice.

SLIDE

ZEWNĘTRZNY REGULOWANY
OUTER REGULATED

15 kg | 15 kg | 15 kg | 15 kg

15 kg | 15 kg

PŁYTA | BOARD 16-18 mm

Uwaga : Stosować zawiasy do drzwi zewnętrznych z prowadnikiem h=0mm

Ilość i rozstaw zawiasów stosować według zaleceń producenta zawiasów

Use hinges for recessed doors with guide h = 0 mm.

The number and spacing of hinges should be in accordance with the hinge manufacturer's recommendations

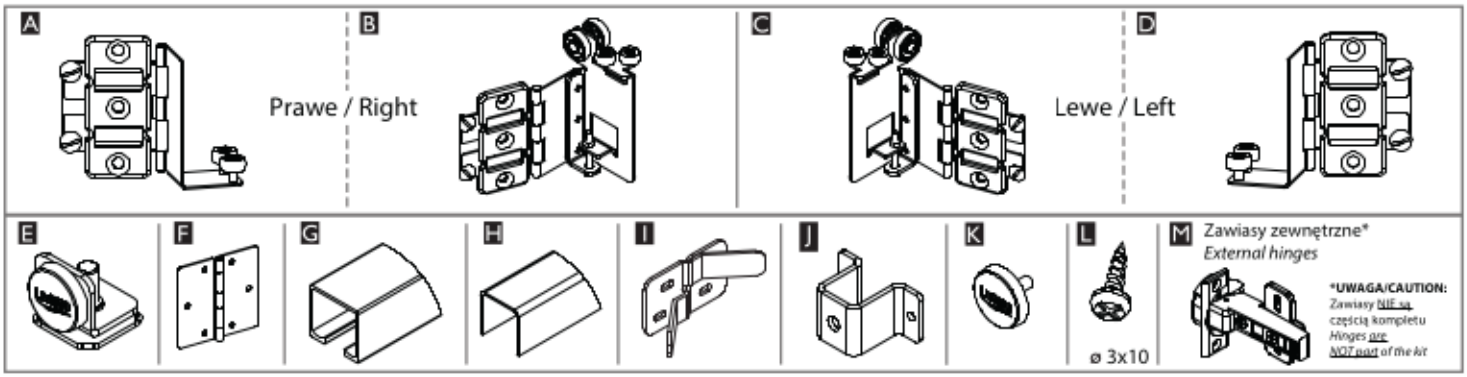

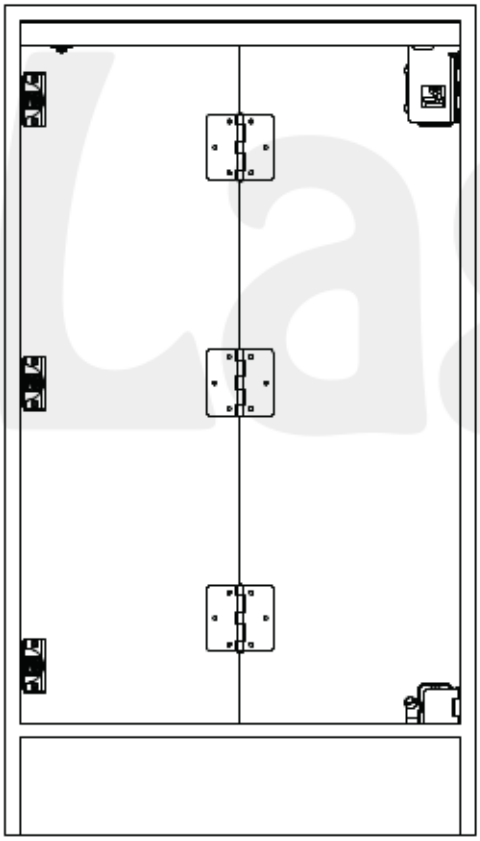

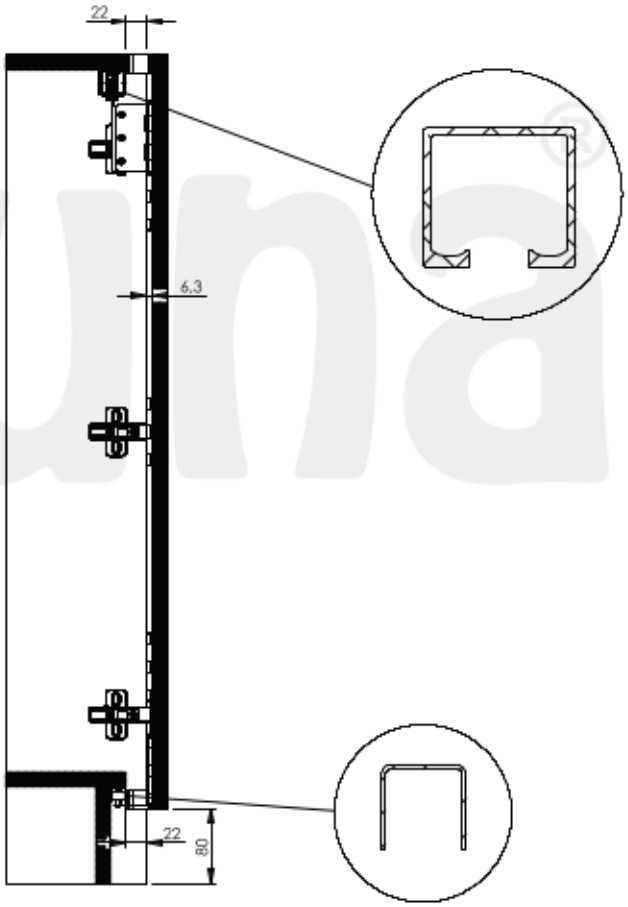

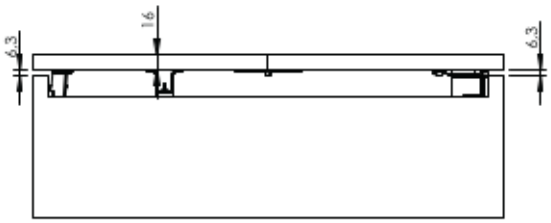

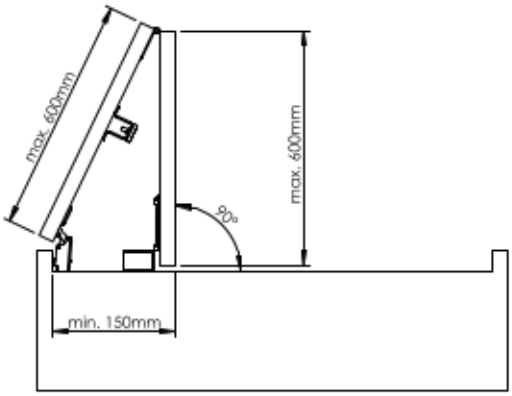

A, B, F, M

PŁYTA 18mm - korpus i skrzydła.
A- zalecany wymiar producenta zawiasów

18 mm plates and wings
A- hinges producers dimention recommended

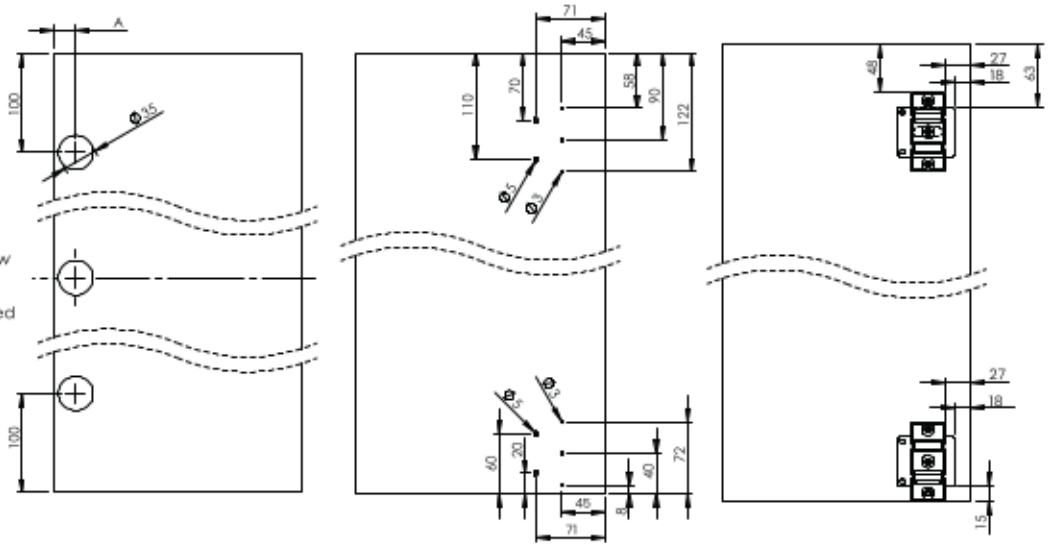

PŁYTA 16mm - korpus i skrzydła.
A- zalecany wymiar producenta zawiasów

16 mm plates and wings
A- hinges producers dimention recommended

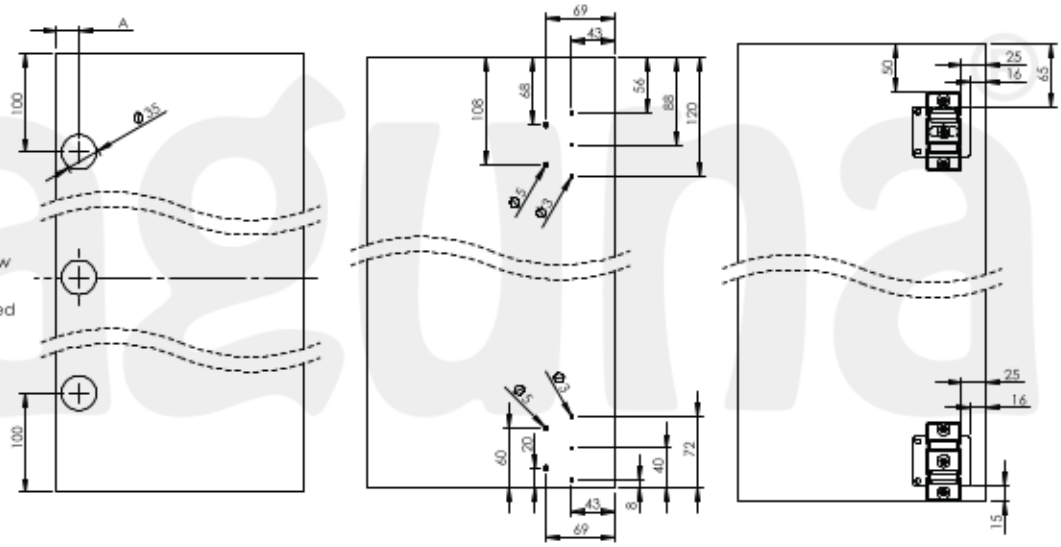

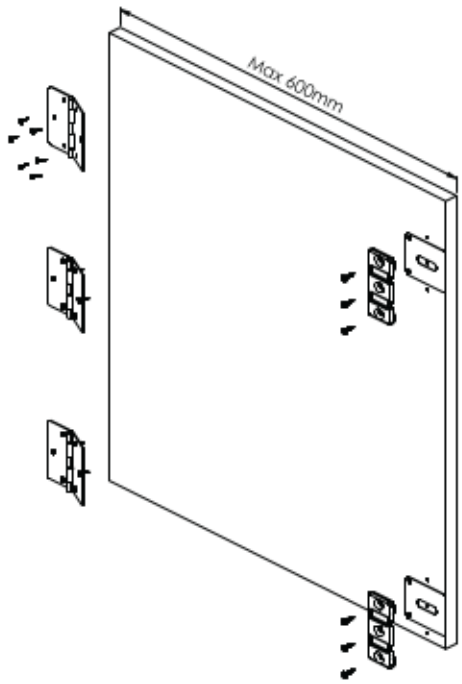

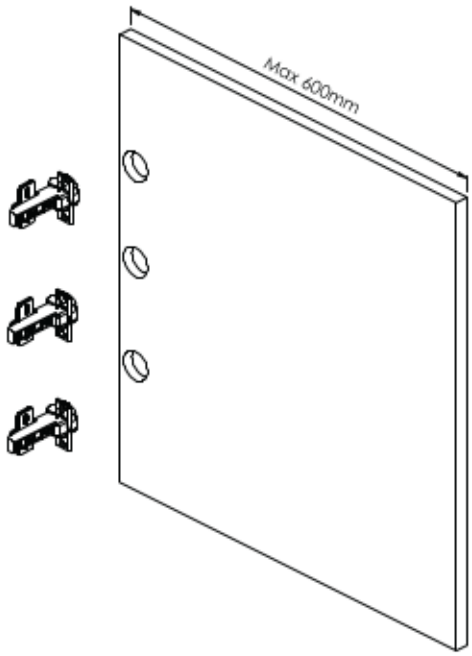

Producent zastrzega sobie prawo dokonywania zmian wymiarów, kolorów, opisów we wszystkich produktach bez wcześniejszego zawiadomienia i podania przyczyny.
Producer has the rights to change the dimensions, colors, instructions in all products without any notice.

A, E, G, H

Okucia wraz z szyną montować do korpusu
Furniture hardware and rail, assembled together in the body

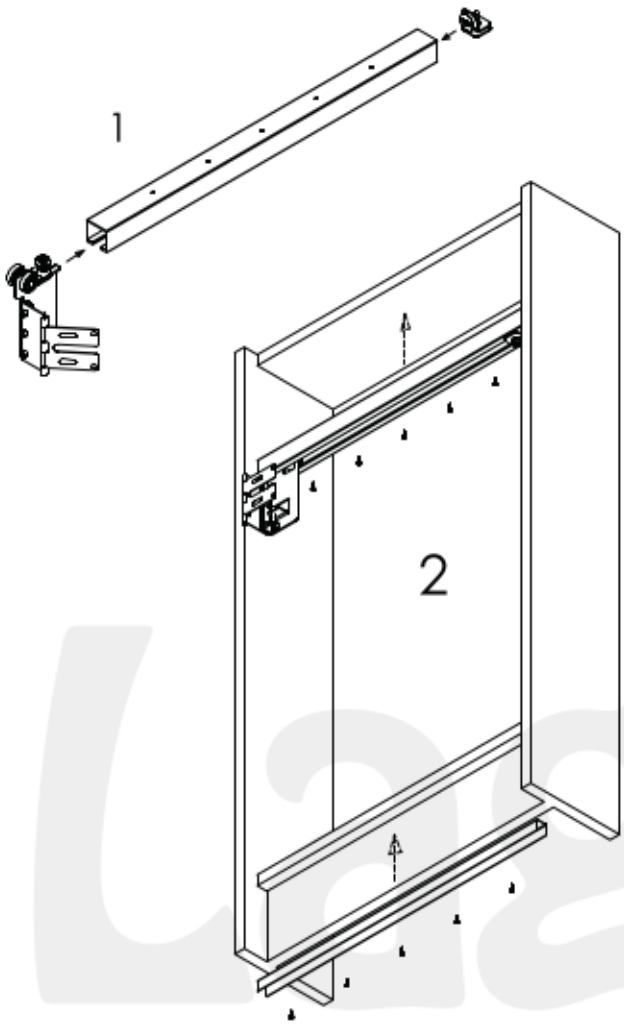

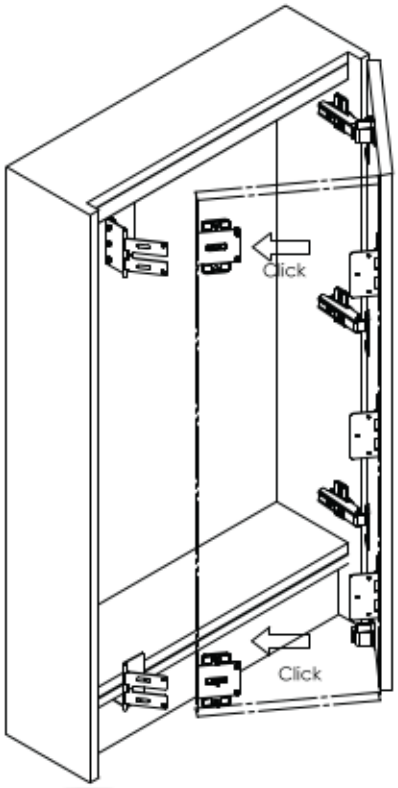

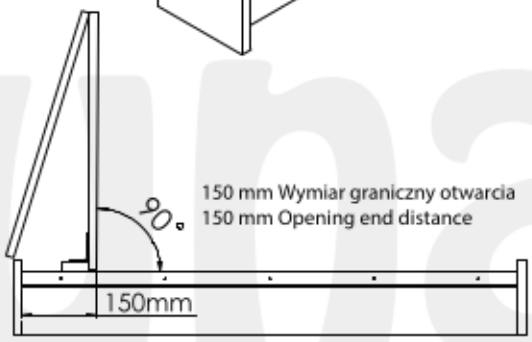

J, K, L

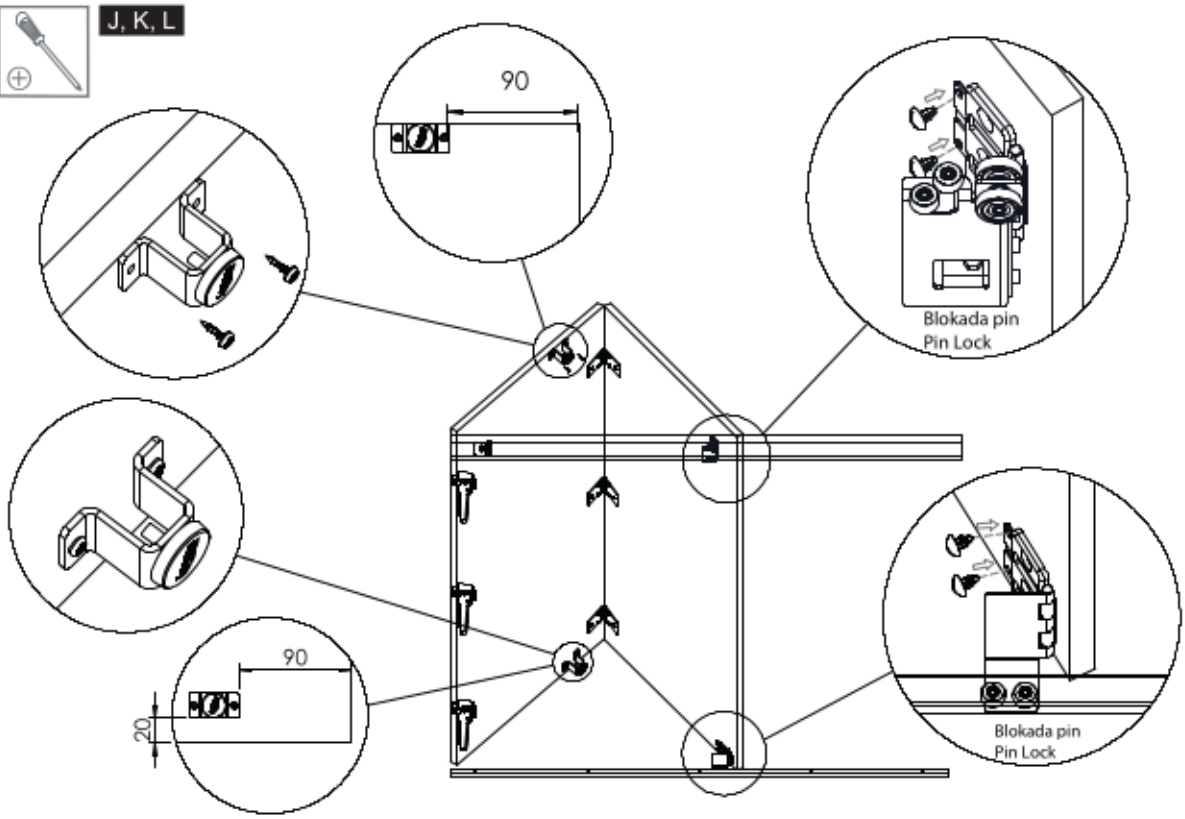

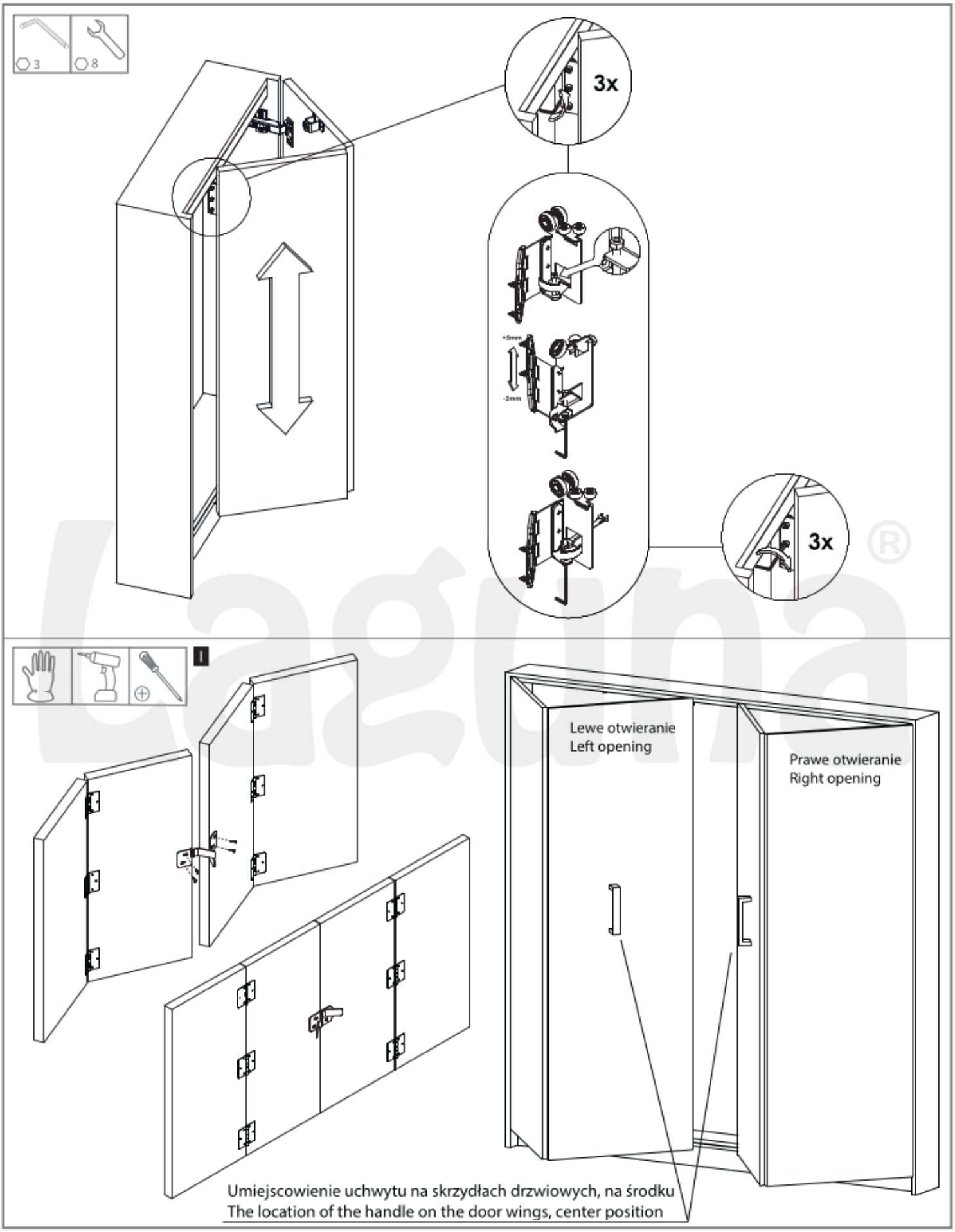

Zaleca się postępowanie zgodnie z niniejszą instrukcją przy użyciu odpowiednich narzędzi, zgodnych ze wskazaniami. W przypadku elementów, których powierzchnia może być ostra należy stosować środki ochrony indywidualnej oraz zabezpieczenie obszaru pracy. Firma Laguna Fabryka Okuć Sp. z o.o. Sp. k. uchyla się od odpowiedzialności za działania wynikające z postępowania niezgodnego z niniejszą instrukcją.

It is recommended that you follow these instructions using the appropriate tools as indicated. In the case of elements whose surface can be sharp, use personal protective equipment and work area protection. The company Laguna Hardware Factory Limited Liability Limited Partnership refrains from liability for actions resulting from conduct incompatible with this instruction.

Producent zastrzega sobie prawo dokonywania zmian wymiarów, kolorów, opisów we wszystkich produktach bez wcześniejszego zawiadomienia i podania przyczyny.
Producer has the rights to change the dimensions, colors, instructions in all products without any notice.

SLIDE

WEWNĘTRZNY BEZ PROWADZENIA DOLNEGO
INNER WITHOUT LOWER GUIDE

15 kg | 15 kg | 15 kg | 15 kg

15 kg | 15 kg

PŁYTA | BOARD 16-18 mm

Uwaga : Stosować zawiasy do drzwi wpuszczanych z prowadnikiem h=0mm

Ilość i rozstaw zawiasów stosować według zaleceń producenta zawiasów

Use hinges for recessed doors with guide h = 0 mm.

The number and spacing of hinges should be in accordance with the hinge manufacturer's recommendations

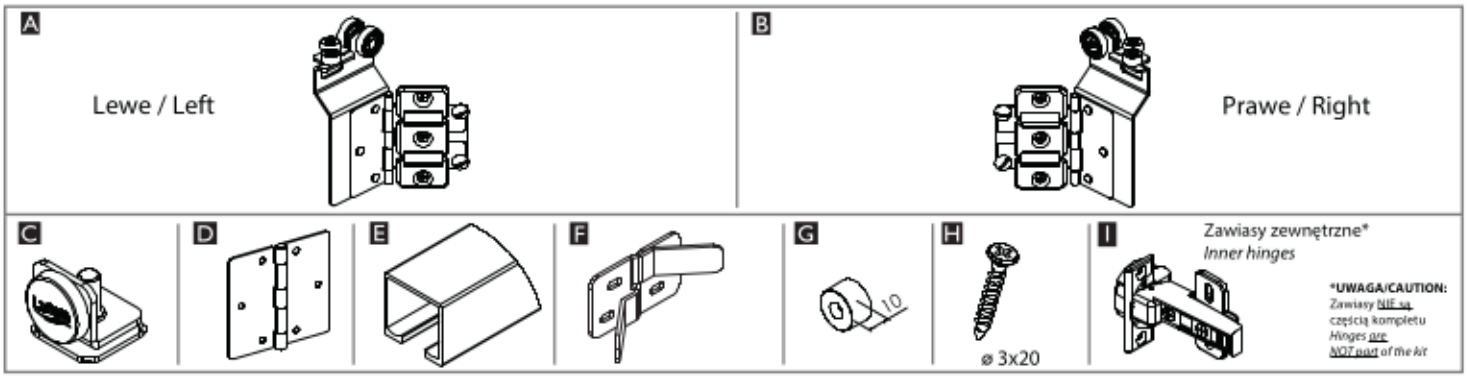

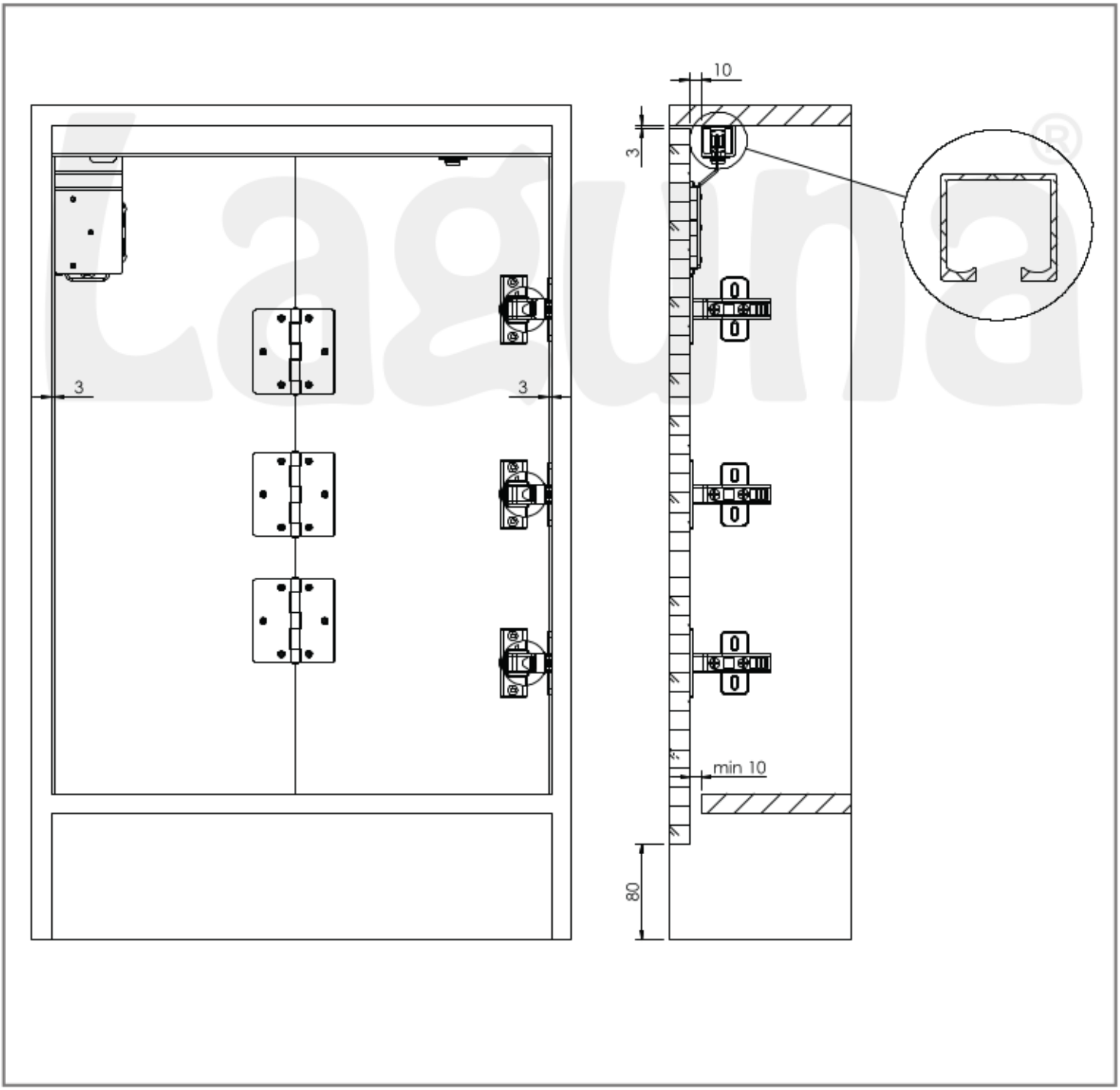

A, D, I

Zalecany wymiar producenta zawiasów
Recommended distance for hinges assembly

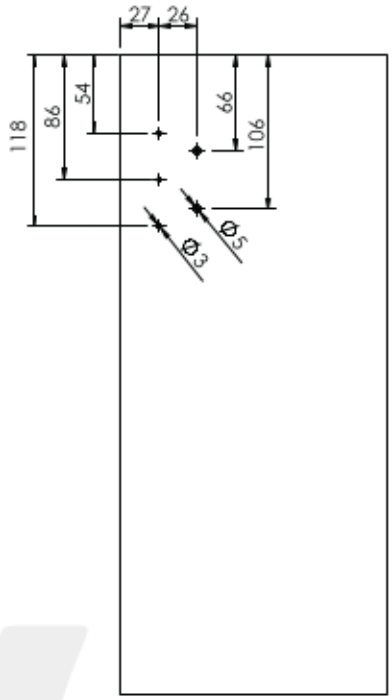

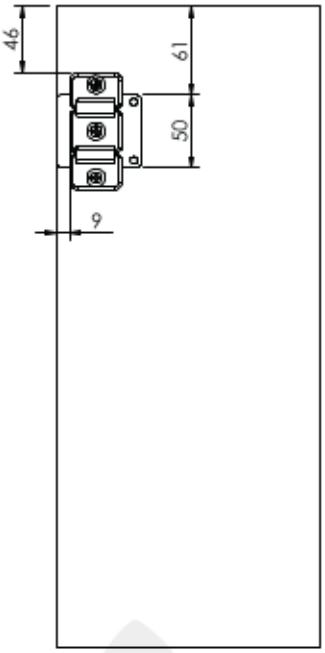

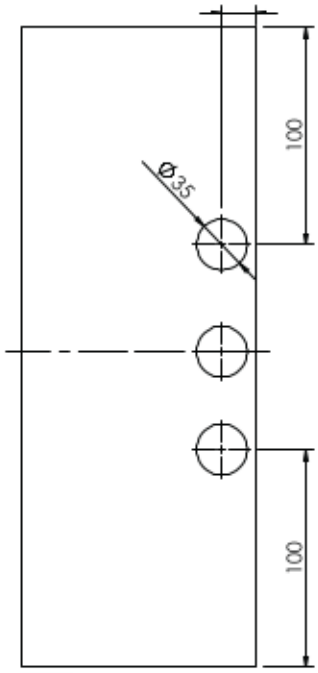

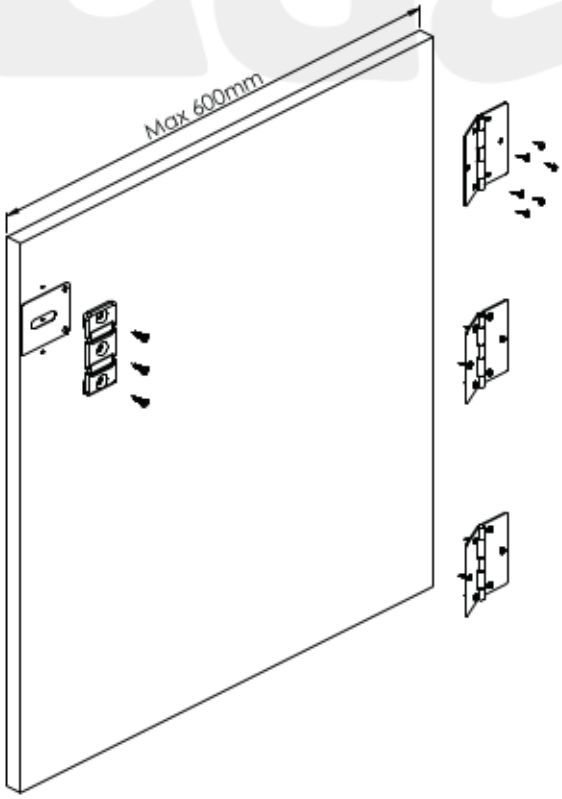

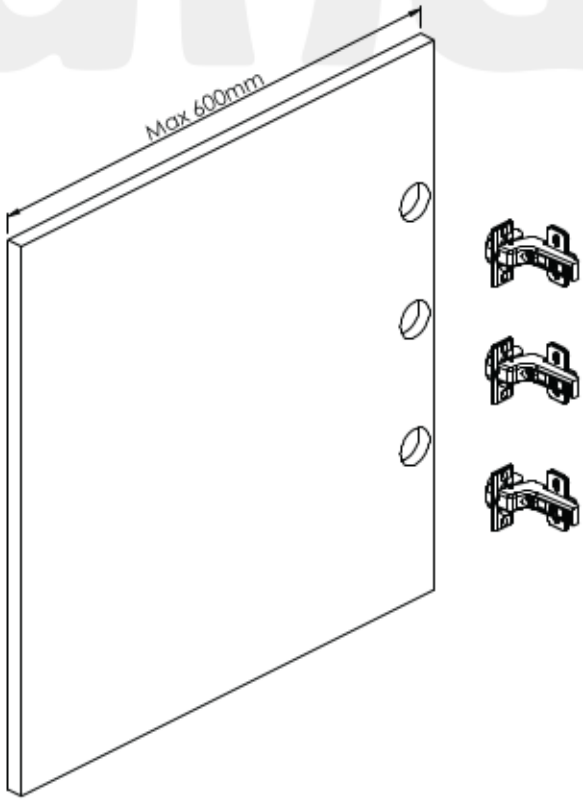

Laguna®

Producent zastrzega sobie prawo dokonywania zmian wymiarów, kolorów, opisów we wszystkich produktach bez wcześniejszego zawiadomienia i podania przyczyny.
Producer has the rights to change the dimensions, colors, instructions in all products without any notice.

A, C, E

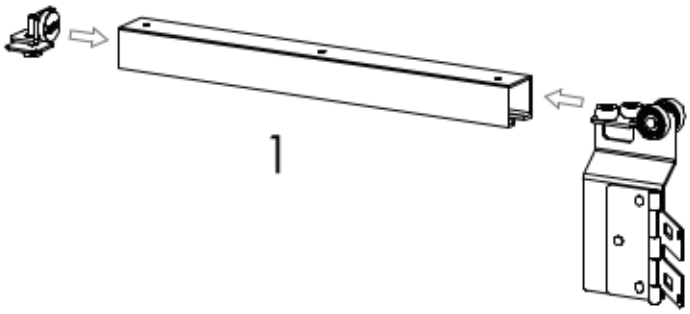

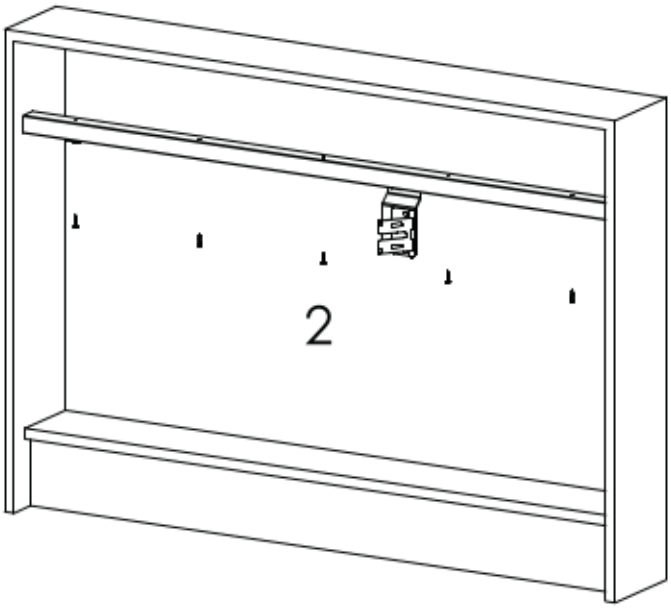

Okucia wraz z szyną montować do korpusu
Furniture hardware and rail, assembled together in the body

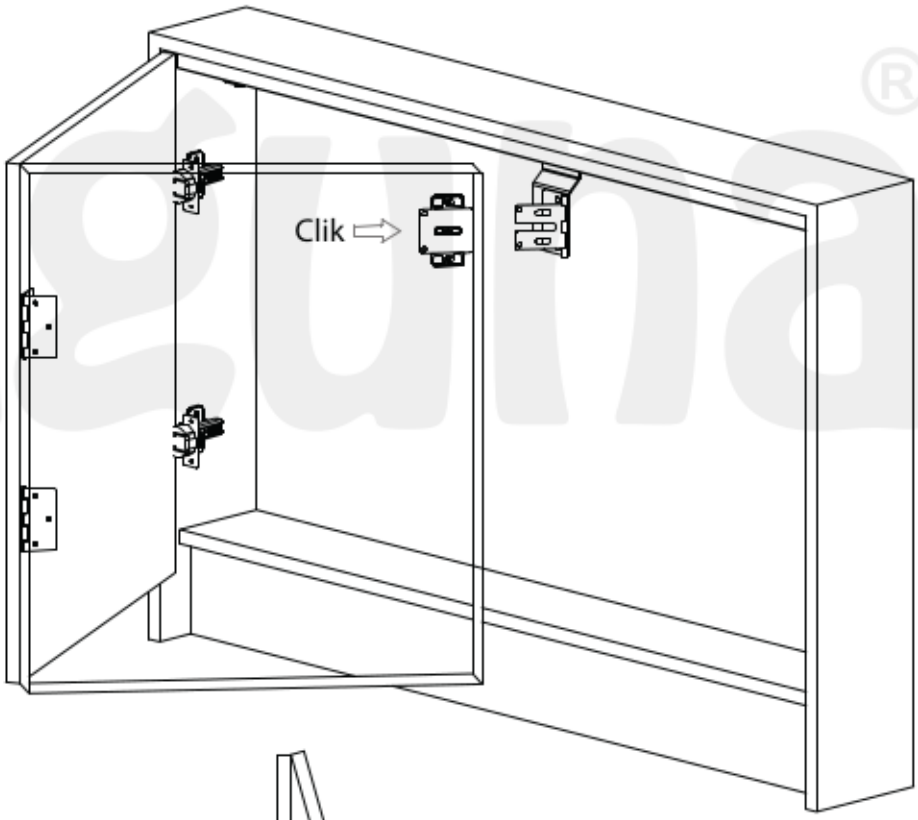

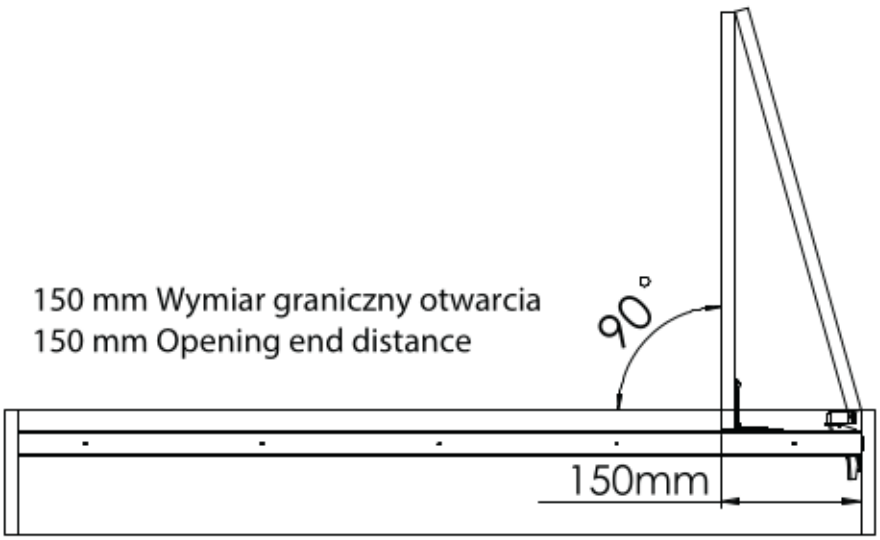

150 mm Wymiar graniczny otwarcia
150 mm Opening end distance

G, H

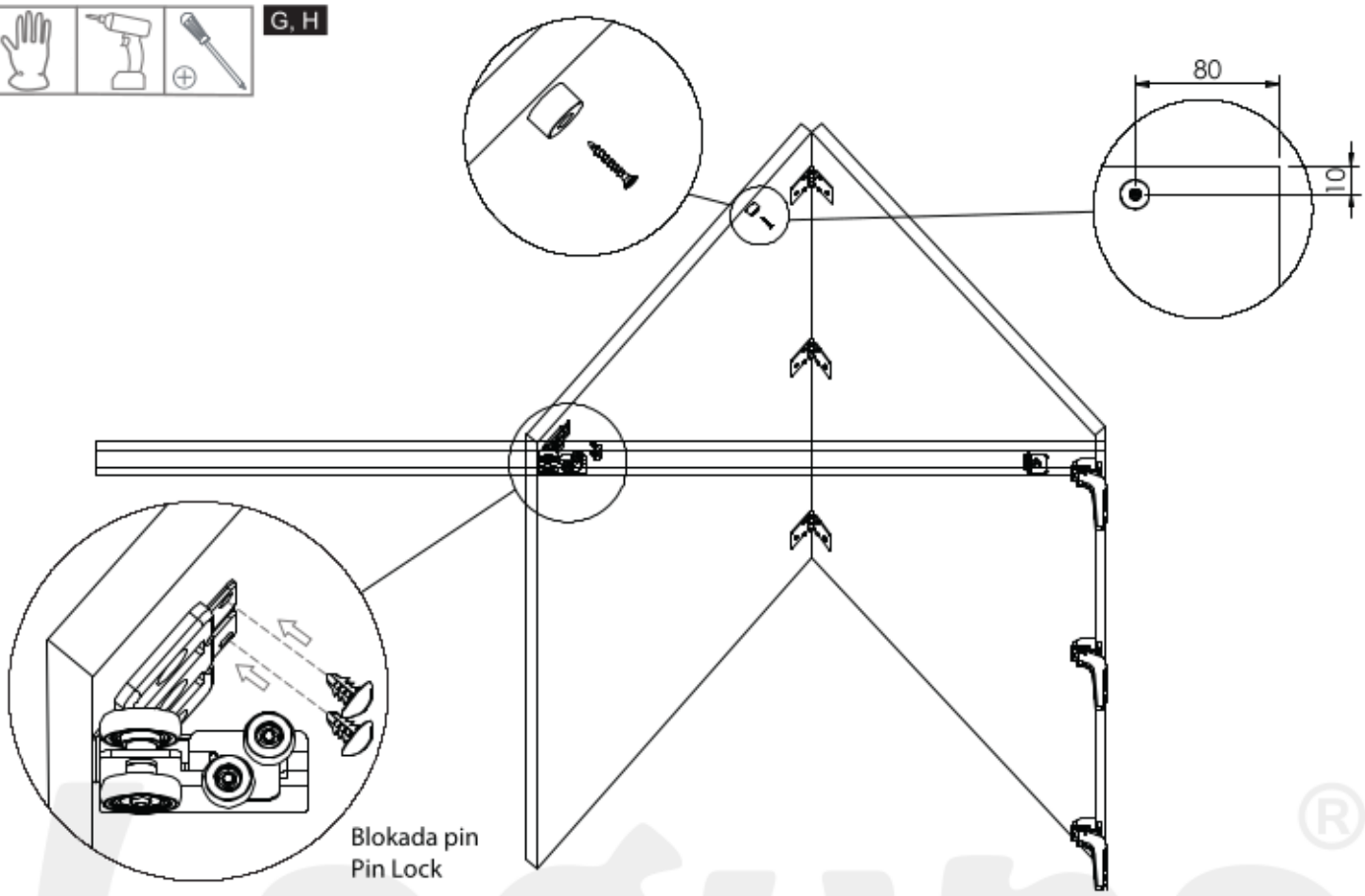

F

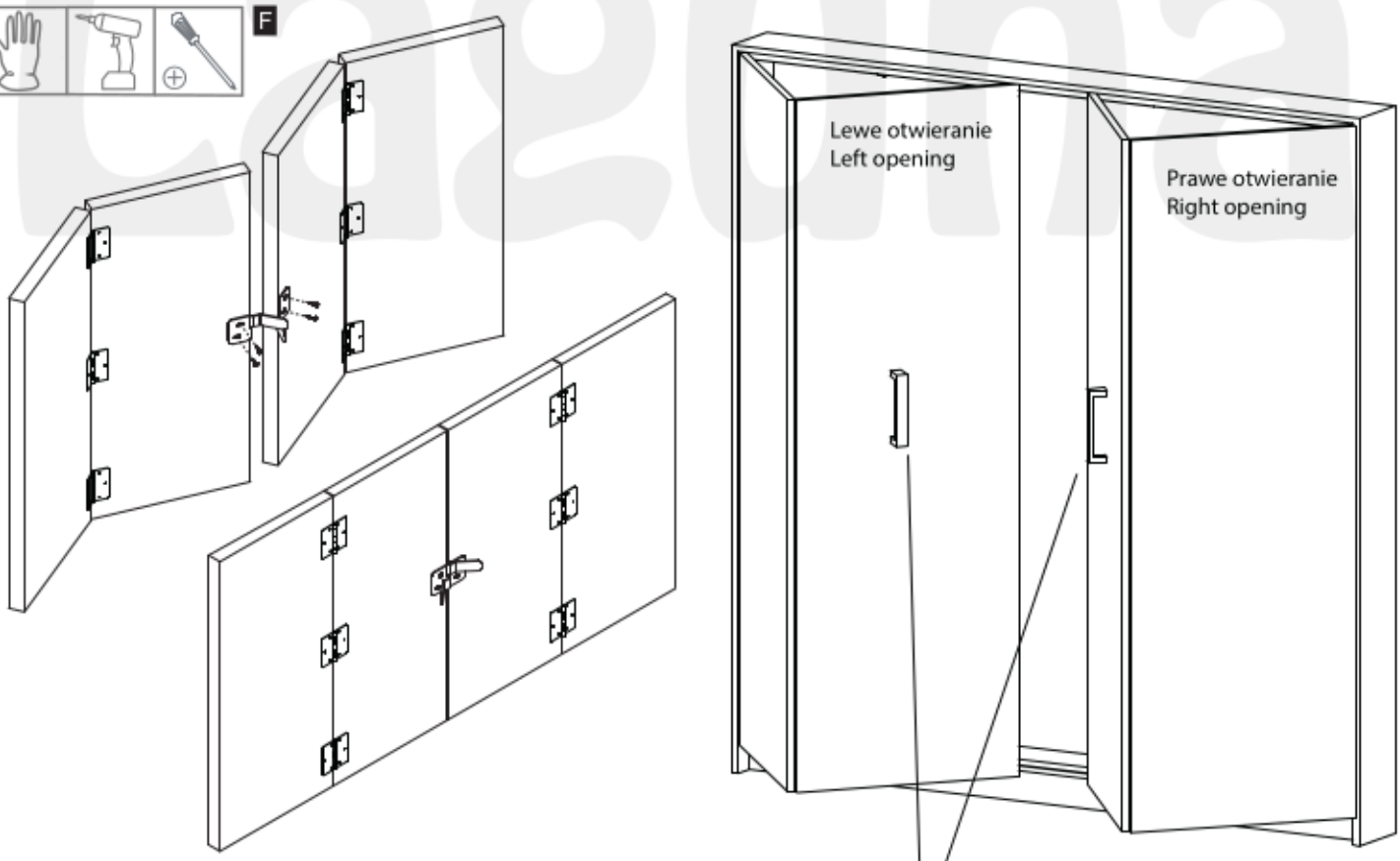

Umiejscowienie uchwytu na skrzydłach drzwiowych, na środku
The location of the handle on the door wings, center position

Zaleca się postępowanie zgodnie z niniejszą instrukcją przy użyciu odpowiednich narzędzi, zgodnych ze wskazaniami. W przypadku elementów, których powierzchnia może być ostra należy stosować środki ochrony indywidualnej oraz zabezpieczenie obszaru pracy. Firma Laguna Fabryka Okuć Sp. z o.o. Sp. k. uchyla się od odpowiedzialności za działania wynikające z postępowania niezgodnego z niniejszą instrukcją.

It is recommended that you follow these instructions using the appropriate tools as indicated. In the case of elements whose surface can be sharp, use personal protective equipment and work area protection. The company Laguna Hardware Factory Limited Liability Limited Partnership refrains from liability for actions resulting from conduct incompatible with this instruction.

2111

Producent zastrzega sobie prawo dokonywania zmian wymiarów, kolorów, opisów we wszystkich produktach bez wcześniejszego zawiadomienia i podania przyczyny.
Producer has the rights to change the dimensions, colors, instructions in all products without any notice.

SLIDE

ZEWNETRZNY BEZ PROWADZENIA DOLNEGO
OUTER WITHOUT LOWER GUIDE

15 kg | 15 kg | 15 kg | 15 kg

15 kg | 15 kg

PŁYTA | BOARD 16-18 mm

Uwaga : Stosować zawiasy do drzwi zewnętrznych z prowadnikiem h=0mm

Ilość i rozstaw zawiasów stosować według zaleceń producenta zawiasów

Use hinges for recessed doors with guide h = 0 mm.

The number and spacing of hinges should be in accordance with the hinge manufacturer's recommendations

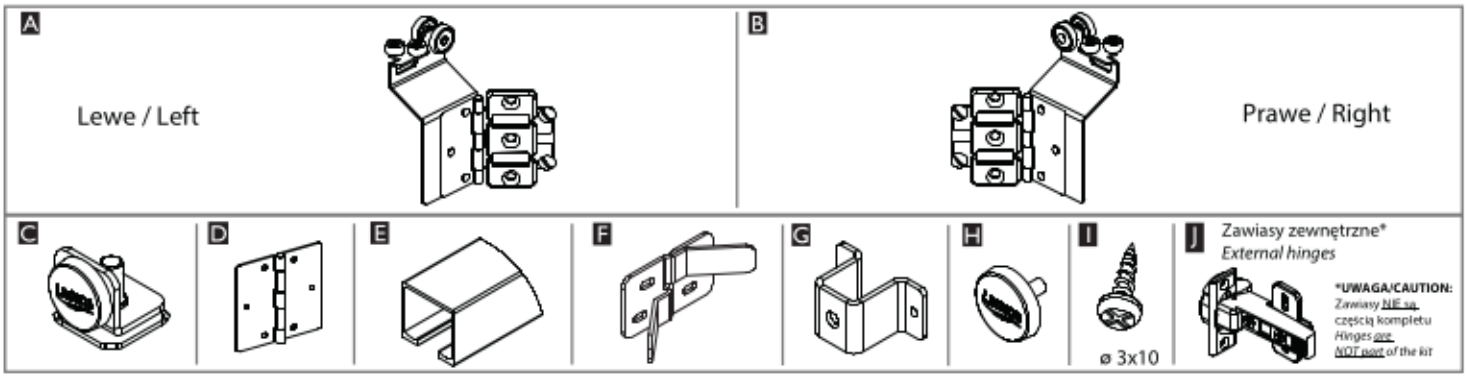

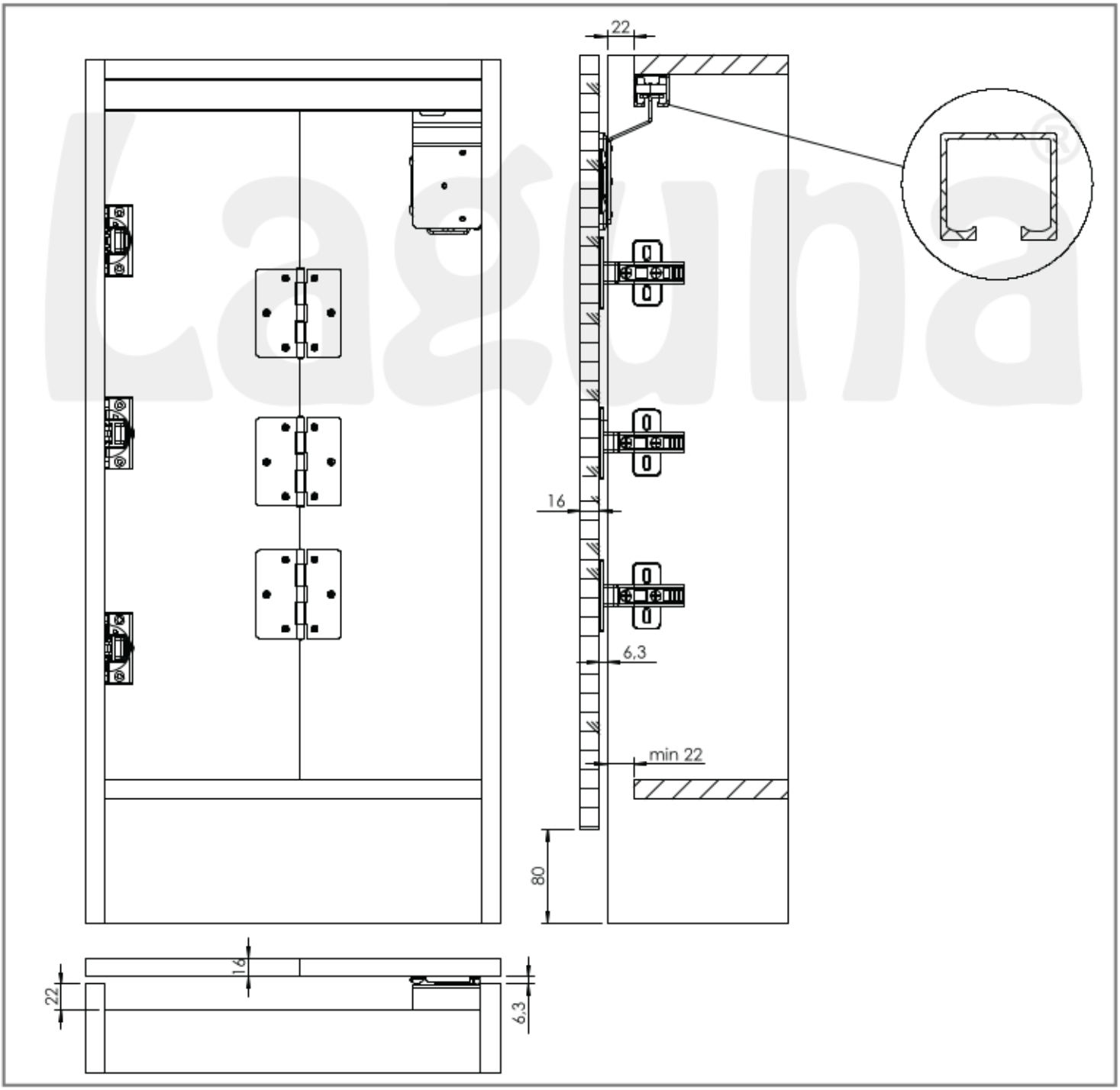

A, B, D, J

Zalecany wymiar producenta zawiasów
Recommended distance for hinges assembly

Wymiary dla płyt 18mm
Dimensions for 18mm plates

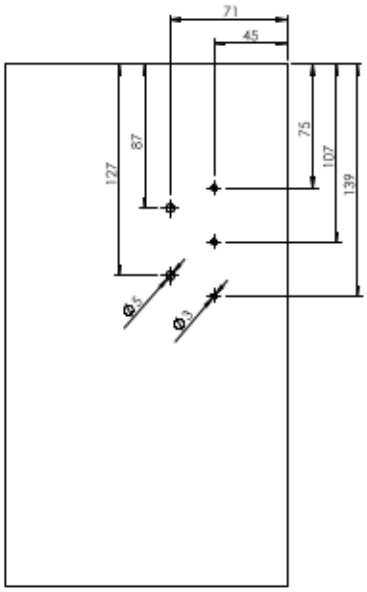

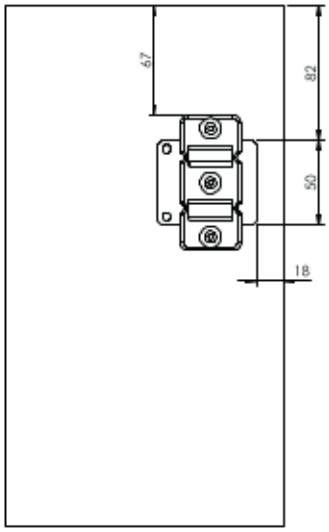

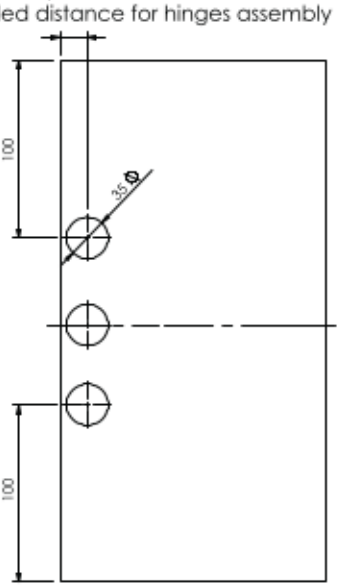

Zalecany wymiar producenta zawiasów
Recommended distance for hinges assembly

Wymiary dla płyt 16mm
Dimensions for 16mm plates

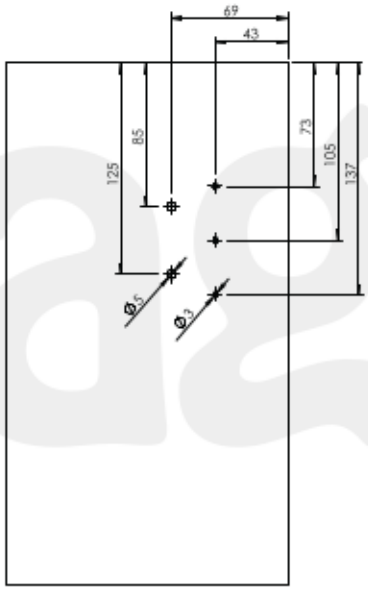

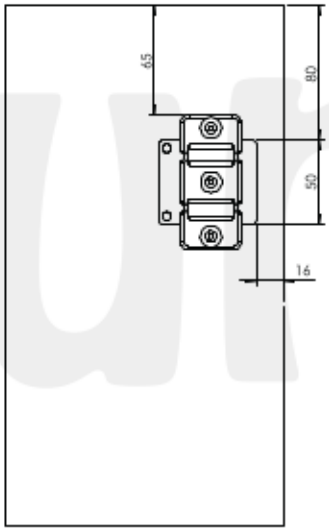

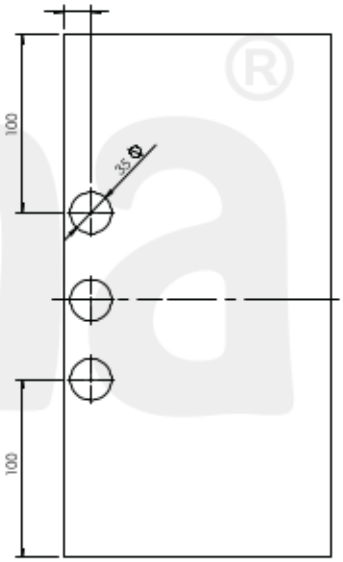

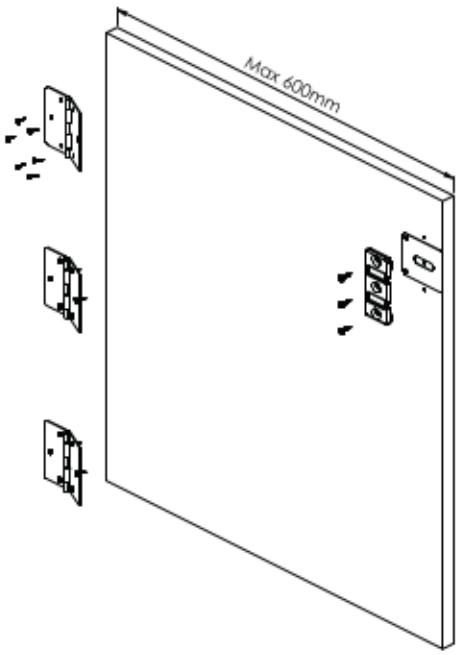

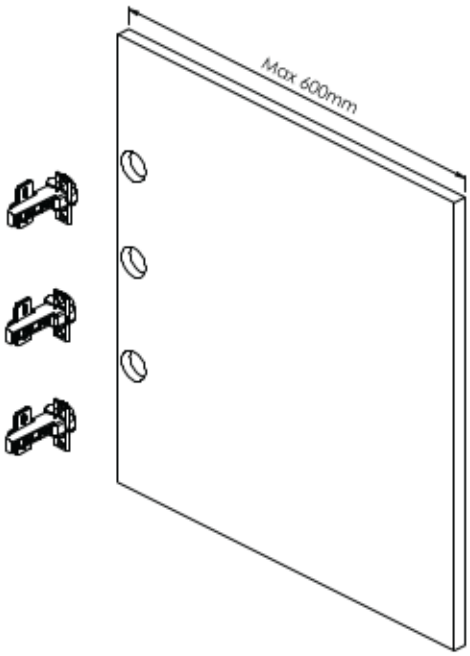

Producent zastrzega sobie prawo dokonywania zmian wymiarów, kolorów, opisów we wszystkich produktach bez wcześniejszego zawiadomienia i podania przyczyny.
Producer has the rights to change the dimensions, colors, instructions in all products without any notice.

A, C, E

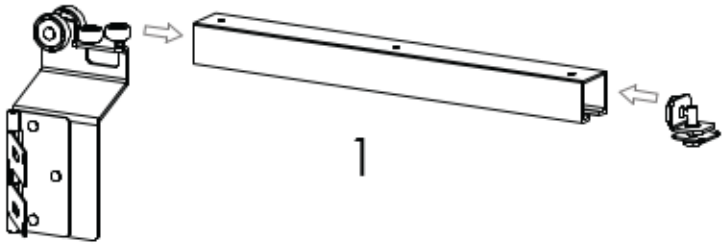

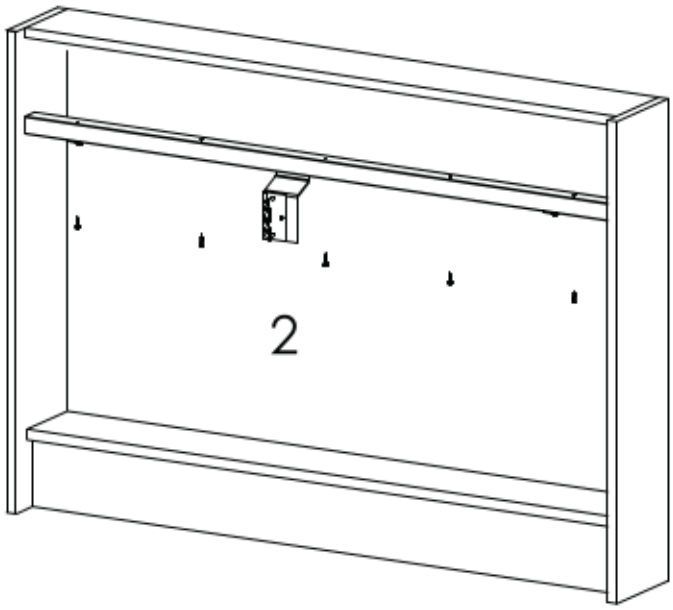

Okucia wraz z szyną montować do korpusu
Furniture hardware and rail, assembled together in the body

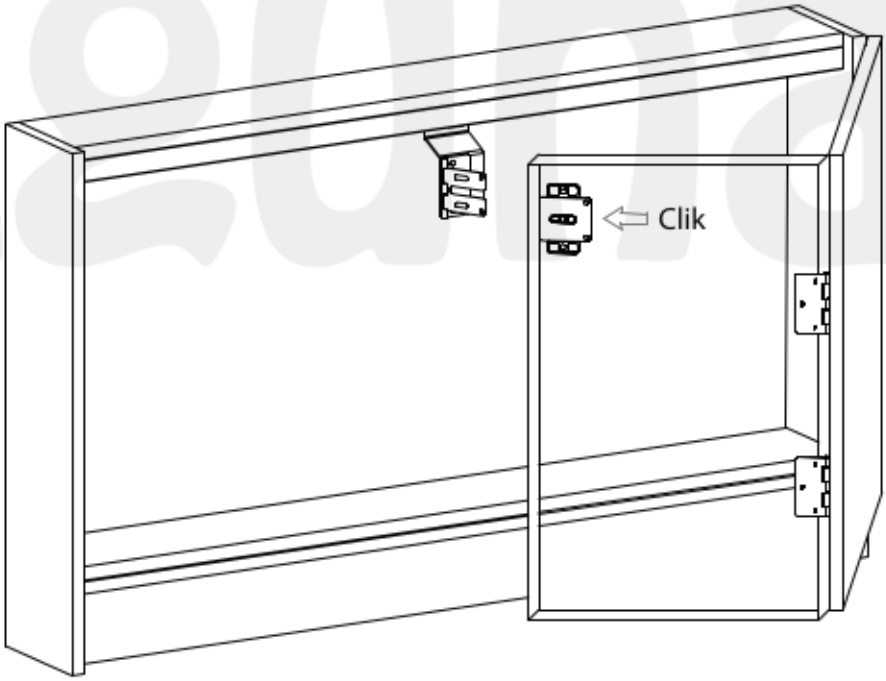

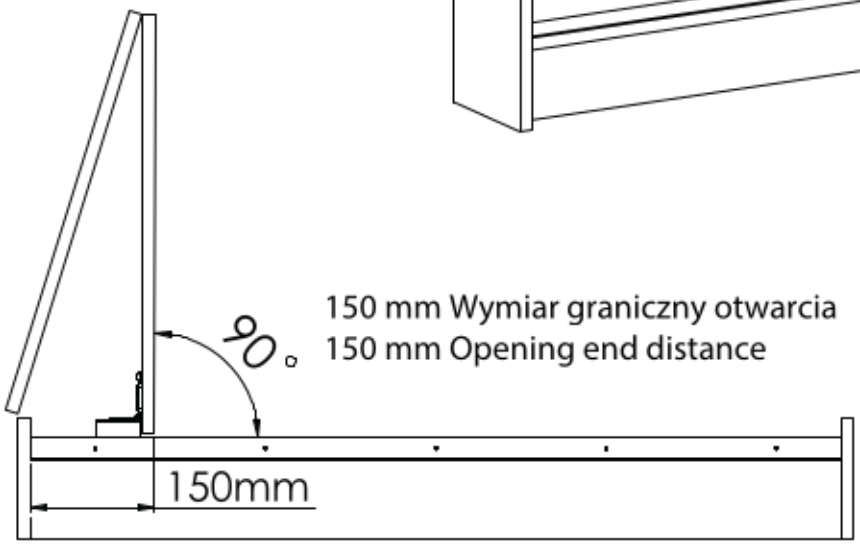

150 mm Wymiar graniczny otwarcia
150 mm Opening end distance

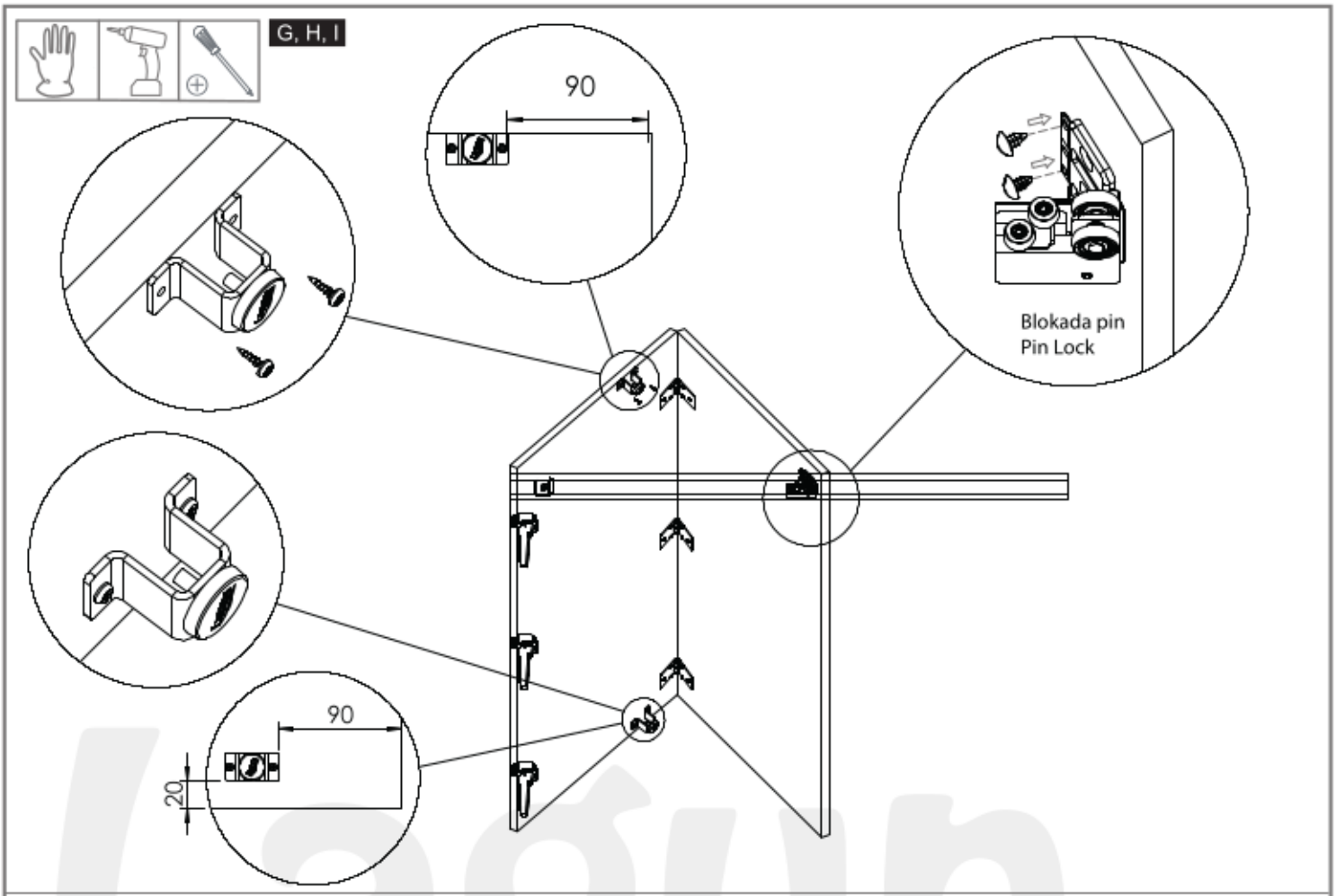

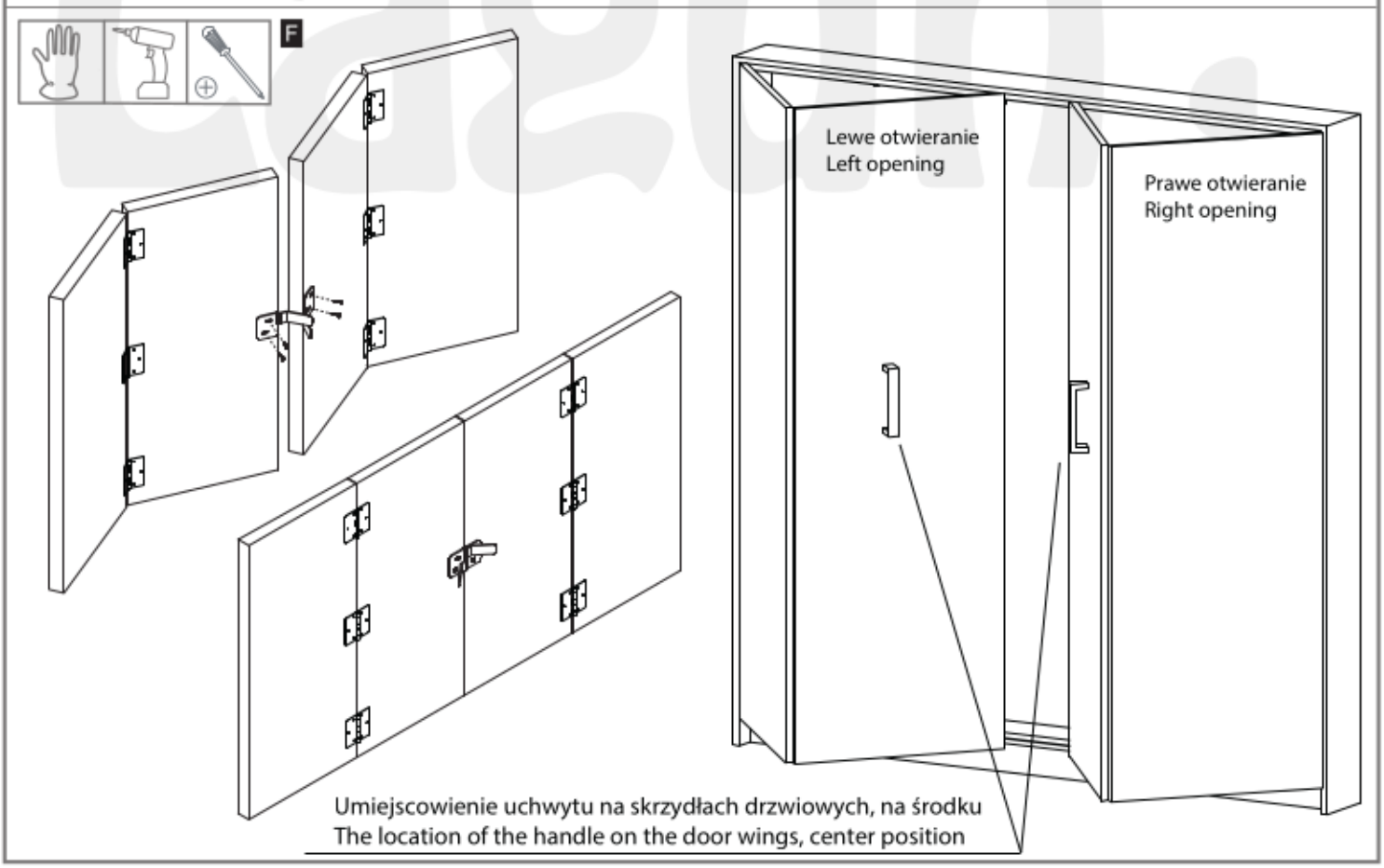

2111

Zaleca się postępowanie zgodnie z niniejszą instrukcją przy użyciu odpowiednich narzędzi, zgodnych ze wskazaniami. W przypadku elementów, których powierzchnia może być ostra należy stosować środki ochrony indywidualnej oraz zabezpieczenie obszaru pracy. Firma Laguna Fabryka Okuć Sp. z o.o. Sp. k. uchyla się od odpowiedzialności za działania wynikające z postępowania niezgodnego z niniejszą instrukcją.

It is recommended that you follow these instructions using the appropriate tools as indicated. In the case of elements whose surface can be sharp, use personal protective equipment and work area protection. The company Laguna Hardware Factory Limited Liability Limited Partnership refrains from liability for actions resulting from conduct incompatible with this instruction.

Producent zastrzega sobie prawo dokonywania zmian wymiarów, kolorów, opisów we wszystkich produktach bez wcześniejszego zawiadomienia i podania przyczyny.
Producer has the rights to change the dimensions, colors, instructions in all products without any notice.

SUPERIOR PRO R

Z DRZWIAMI MIJANYMI I MOCOWANIEM EASY
FOR OVERLAPING DOOR AND EASY MOUNTING

60 kg

PŁYTA | BOARD 16-18 mm

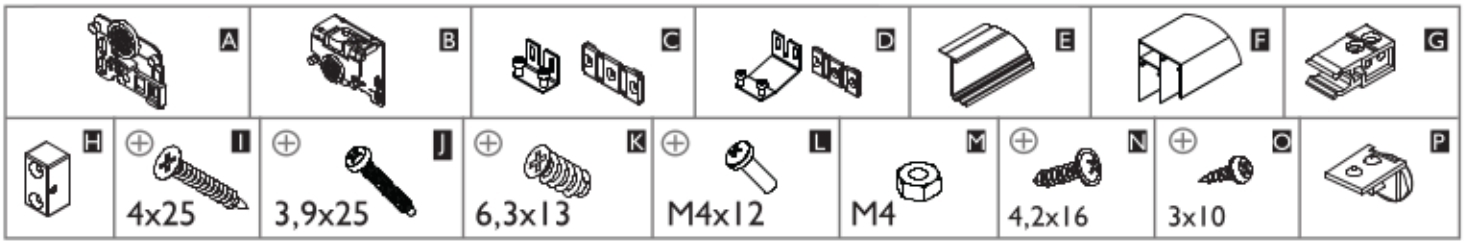

16-18 mm PŁYTA | BOARD	Liczba skrzydeł n / Quantity of doors n	n = 2	n = 3
	Wysokość płyty hP [mm] / Board height hP [mm]	hP = H-C+37	
	Szerokość płyty bP [mm] / Board width bP [mm]	bP = (S + 20)/2	bP = (S + 40)/3

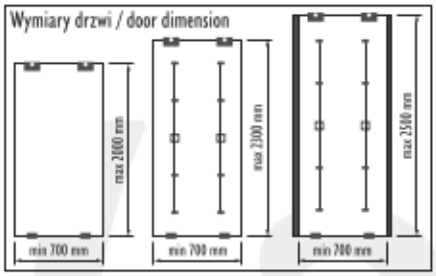

UWAGA! / CAUTION!
W przypadku szafy wnękowej luz montażowy wynosi 25 mm
In a built-in wardrobe the mounting gap is 25 mm.

C - wysokość cokołu min. 80 mm / plinth height min. 80 mm
H - wysokość szafy / wardrobe height

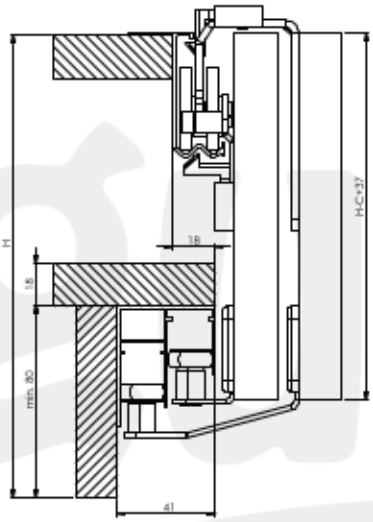

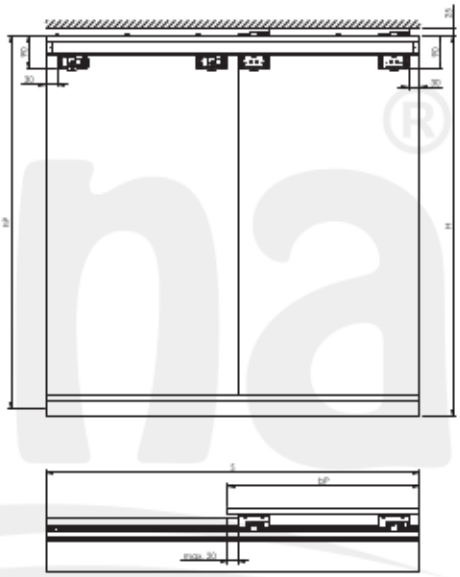

I

Drzwi wewnętrzne i zewnętrzne / internal and external doors

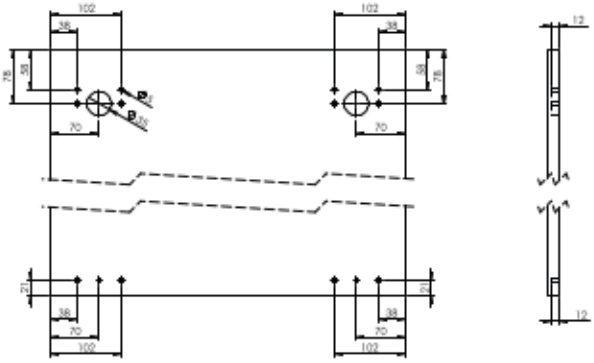

Drzwi wewnętrzne / internal doors

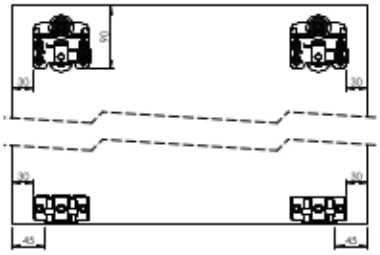

Drzwi zewnętrzne / external doors

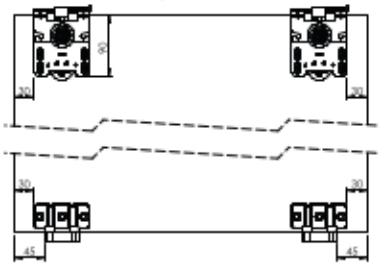

Producent zastrzega sobie prawo dokonywania zmian wymiarów, kolorów, opisów we wszystkich produktach bez wcześniejszego zawiadomienia i podania przyczyny.
Producer has the rights to change the dimensions, colors, instructions in all products without any notice.

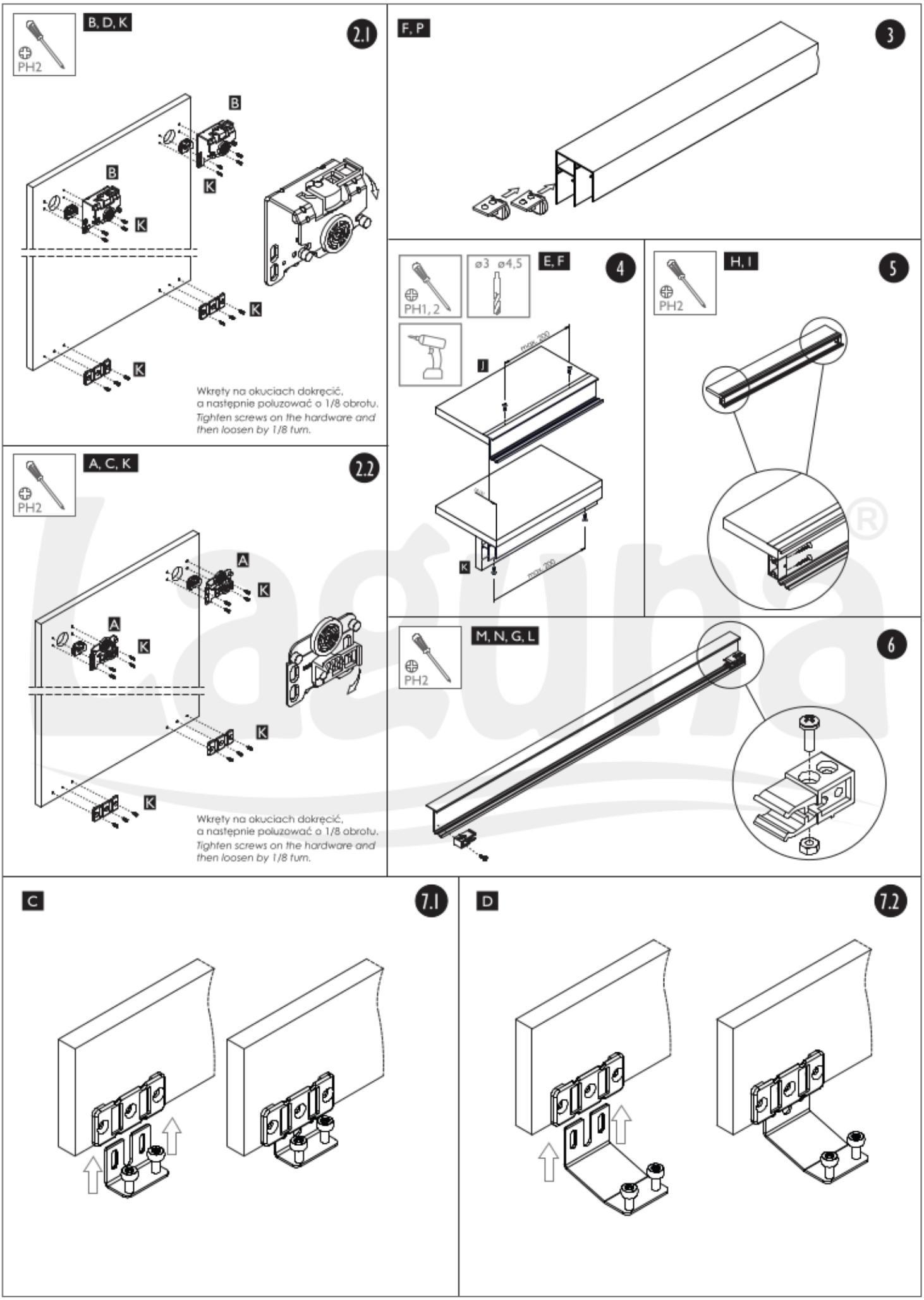

Producent zastrzega sobie prawo dokonywania zmian wymiarów, kolorów, opisów we wszystkich produktach bez wcześniejszego zawiadomienia i podania przyczyny.
Producer has the rights to change the dimensions, colors, instructions in all products without any notice.

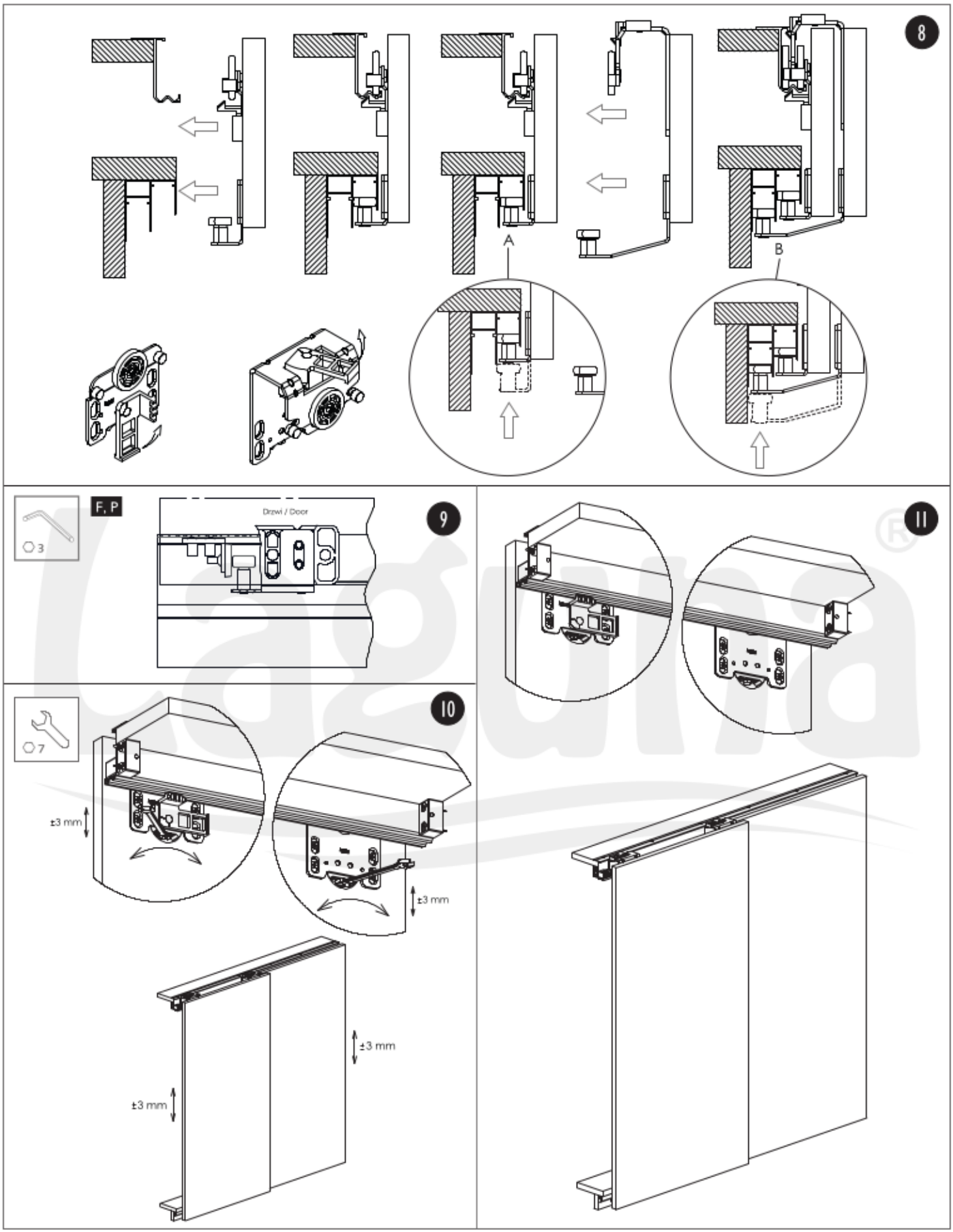

Zaleca się postępowanie zgodnie z niniejszą instrukcją przy użyciu odpowiednich narzędzi, zgodnych ze wskazaniami. W przypadku elementów, których powierzchnia może być ostra należy stosować środki ochrony indywidualnej oraz zabezpieczenie obszaru pracy. Firma Laguna Fabryka Okuć Sp. z o.o. Sp. k. uchyla się od odpowiedzialności za działania wynikające z postępowania niezgodnego z niniejszą instrukcją.

It is recommended that you follow these instructions using the appropriate tools as indicated. In the case of elements whose surface can be sharp, use personal protective equipment and work area protection. The company Laguna Hardware Factory Limited Liability Limited Partnership refrains from liability for actions resulting from conduct incompatible with this instruction.

2003

Producent zastrzega sobie prawo dokonywania zmian wymiarów, kolorów, opisów we wszystkich produktach bez wcześniejszego zawiadomienia i podania przyczyny.
Producer has the rights to change the dimensions, colors, instructions in all products without any notice.

SUPERIOR PRO R

Z DRZWIAMI NIEMIJANYMI I Z SAMODOMYKACZEM
FOR NON-OVERLAPING DOOR, WITH SOFTCLOSER

60 kg

PŁYTA | BOARD 16-18 mm

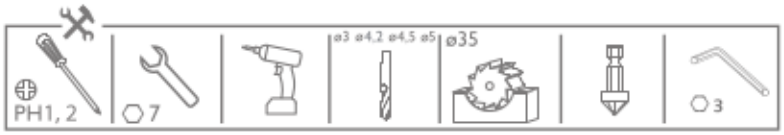

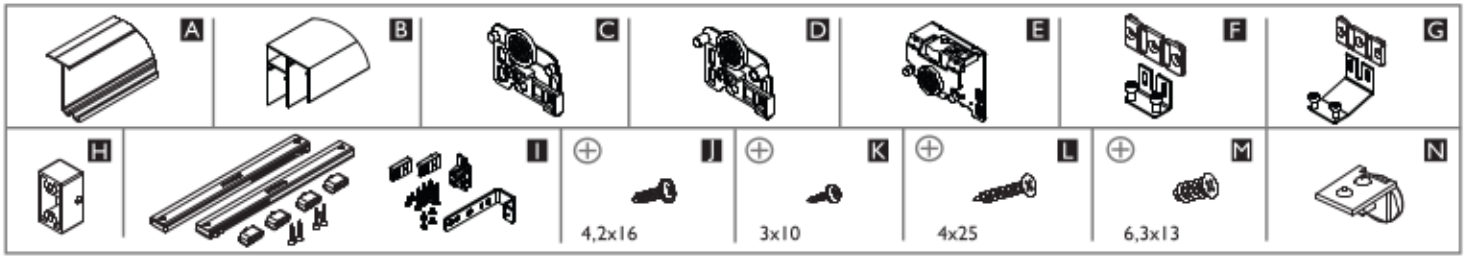

16-18 mm PŁYTA | BOARD	Liczba skrzydeł n / Quantity of doors n	n = 2	n = 3
	Wysokość płyty hP [mm] / Board height hP [mm]	hP = H-C+37	
	Szerokość płyty bP [mm] / Board width bP [mm]	bP = (S + 20)/2	bP = (S + 40)/3

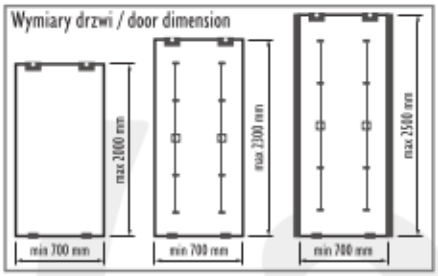

UWAGA! / CAUTION!
W przypadku szafy wnękowej luz montażowy wynosi 25 mm
In a built-in wardrobe the mounting gap is 25 mm.

C - wysokość cokołu min. 80 mm / plinth height min. 80 mm
H - wysokość szafy / wardrobe height

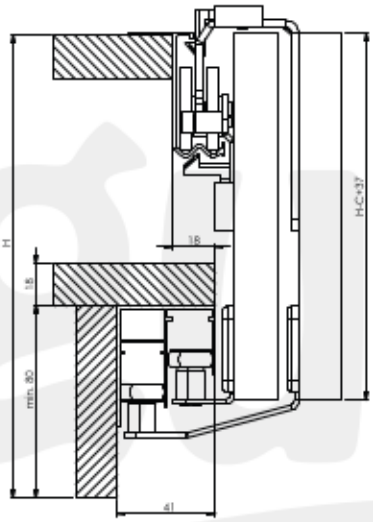

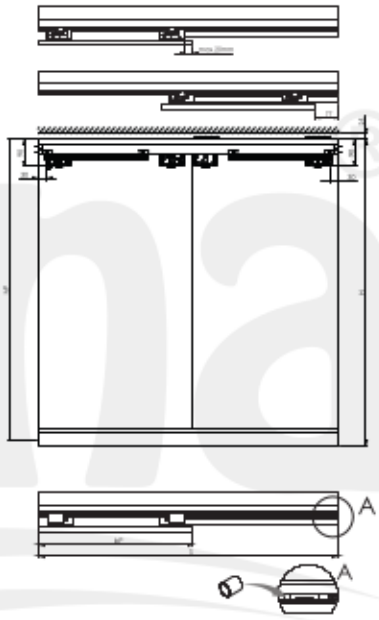

I

Drzwi wewnętrzne i zewnętrzne / internal and external doors

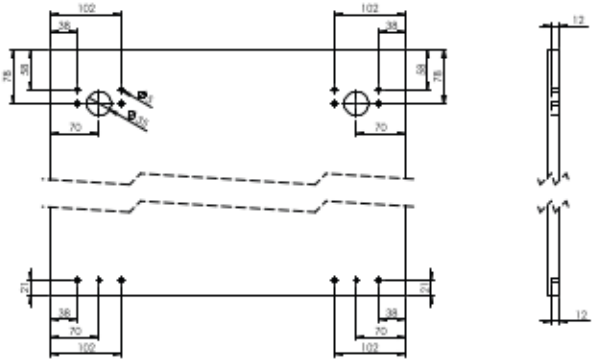

Drzwi wewnętrzne / internal doors

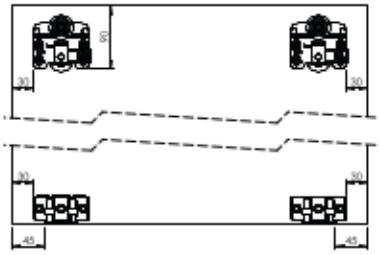

Drzwi zewnętrzne / external doors

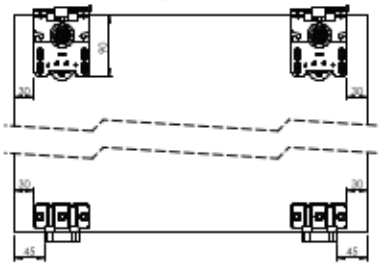

Producent zastrzega sobie prawo dokonywania zmian wymiarów, kolorów, opisów we wszystkich produktach bez wcześniejszego zawiadomienia i podania przyczyny.
Producer has the rights to change the dimensions, colors, instructions in all products without any notice.

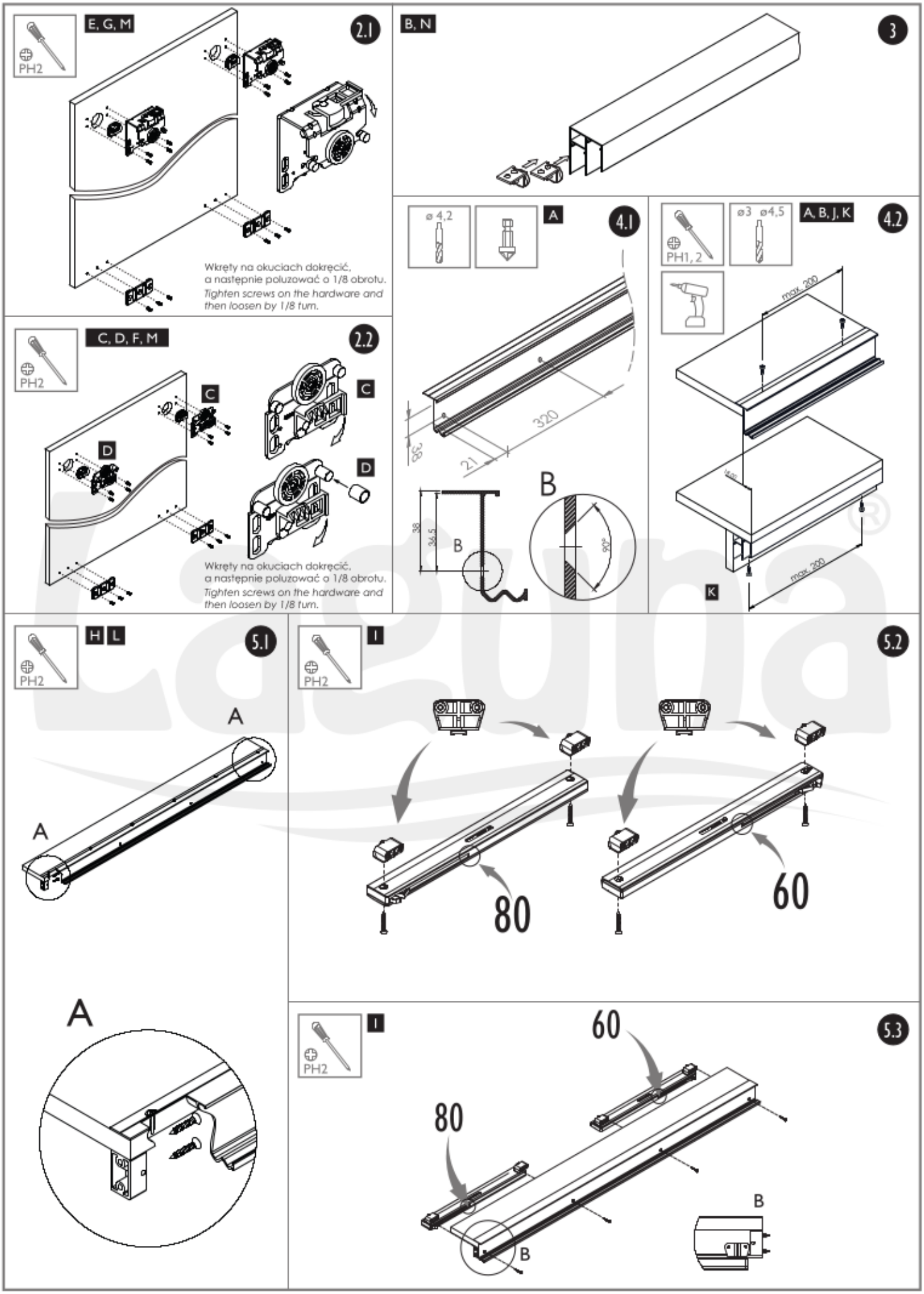

Laguna®
SYSTEMY DO DRZWI PRZESUWNYCH

Producent zastrzega sobie prawo dokonywania zmian wymiarów, kolorów, opisów we wszystkich produktach bez wcześniejszego zawiadomienia i podania przyczyny.
Producer has the rights to change the dimensions, colors, instructions in all products without any notice.

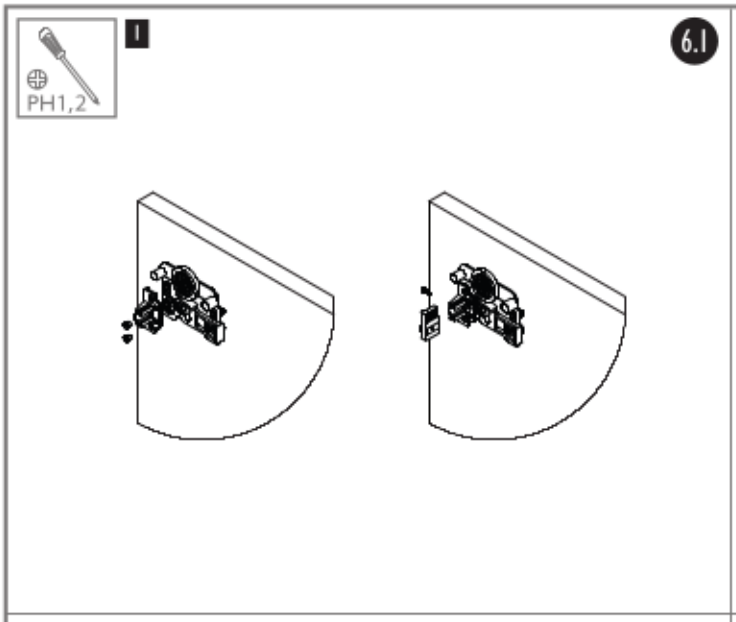

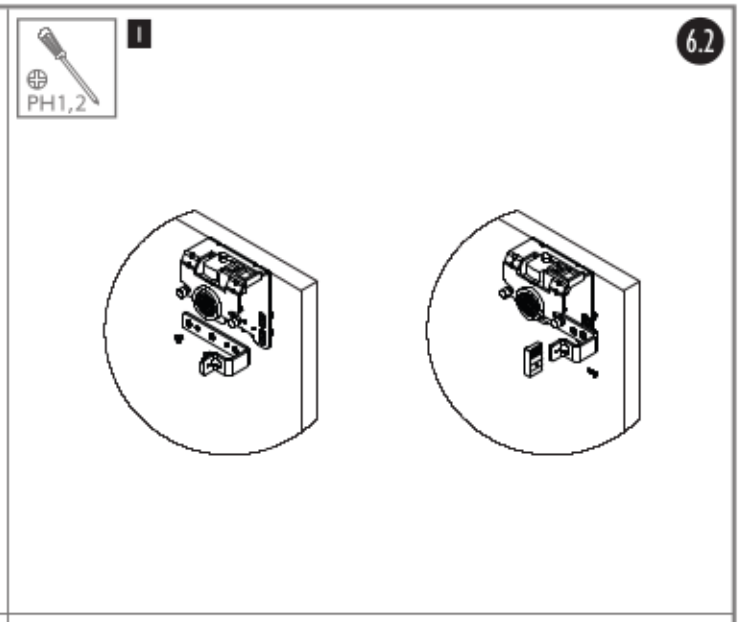

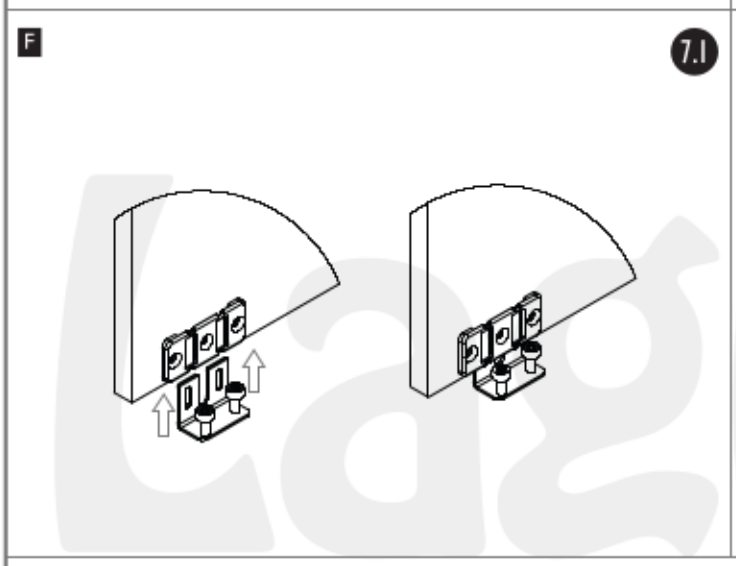

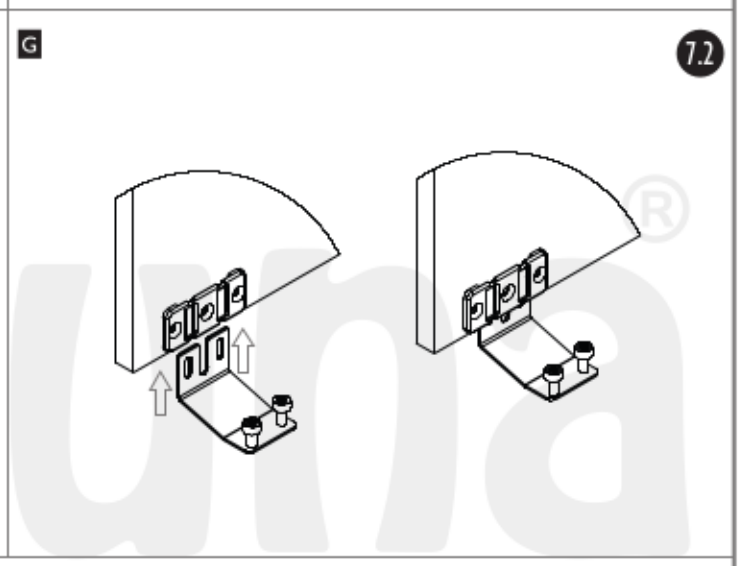

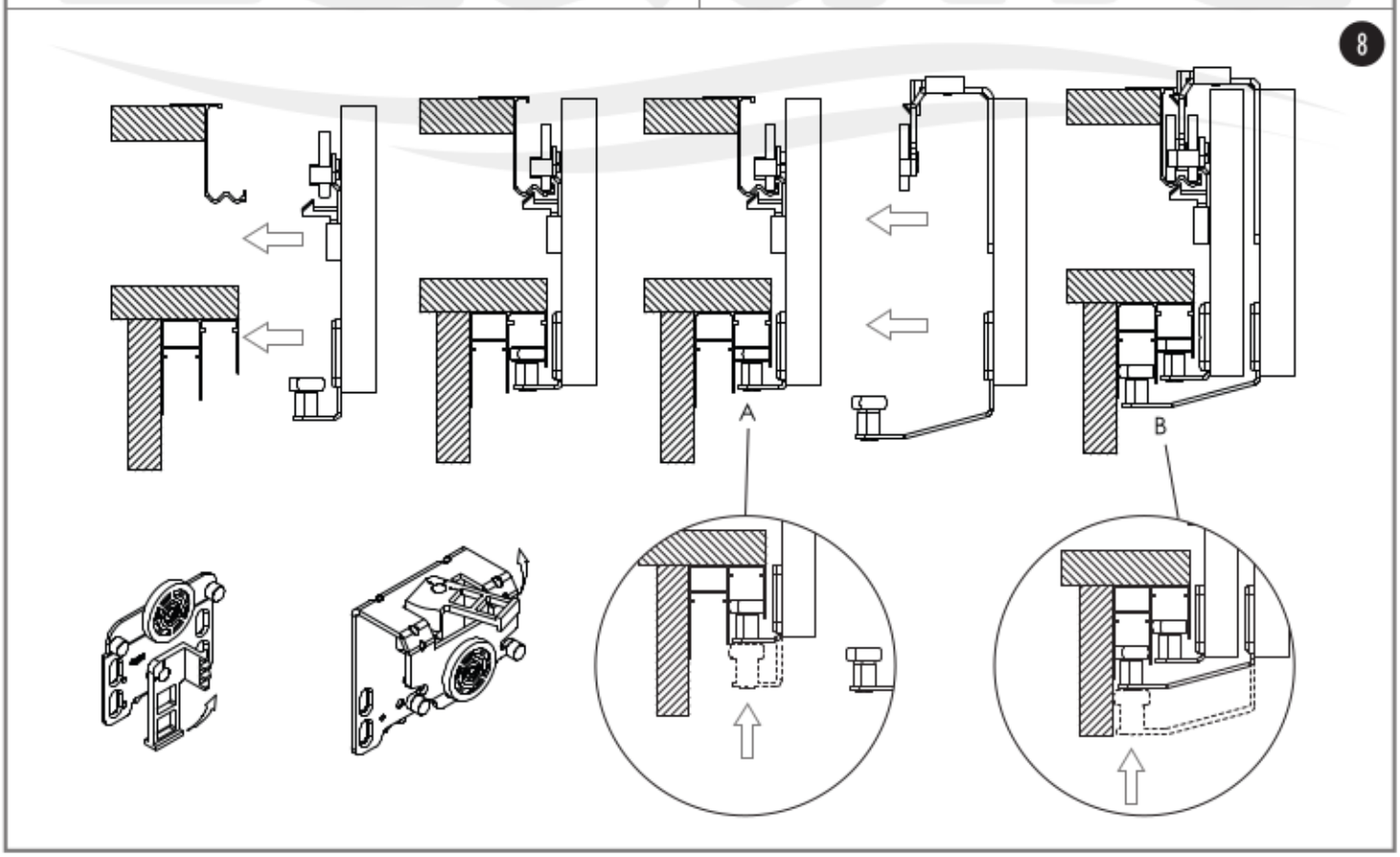

Producent zastrzega sobie prawo dokonywania zmian wymiarów, kolorów, opisów we wszystkich produktach bez wcześniejszego zawiadomienia i podania przyczyny.
Producer has the rights to change the dimensions, colors, instructions in all products without any notice.

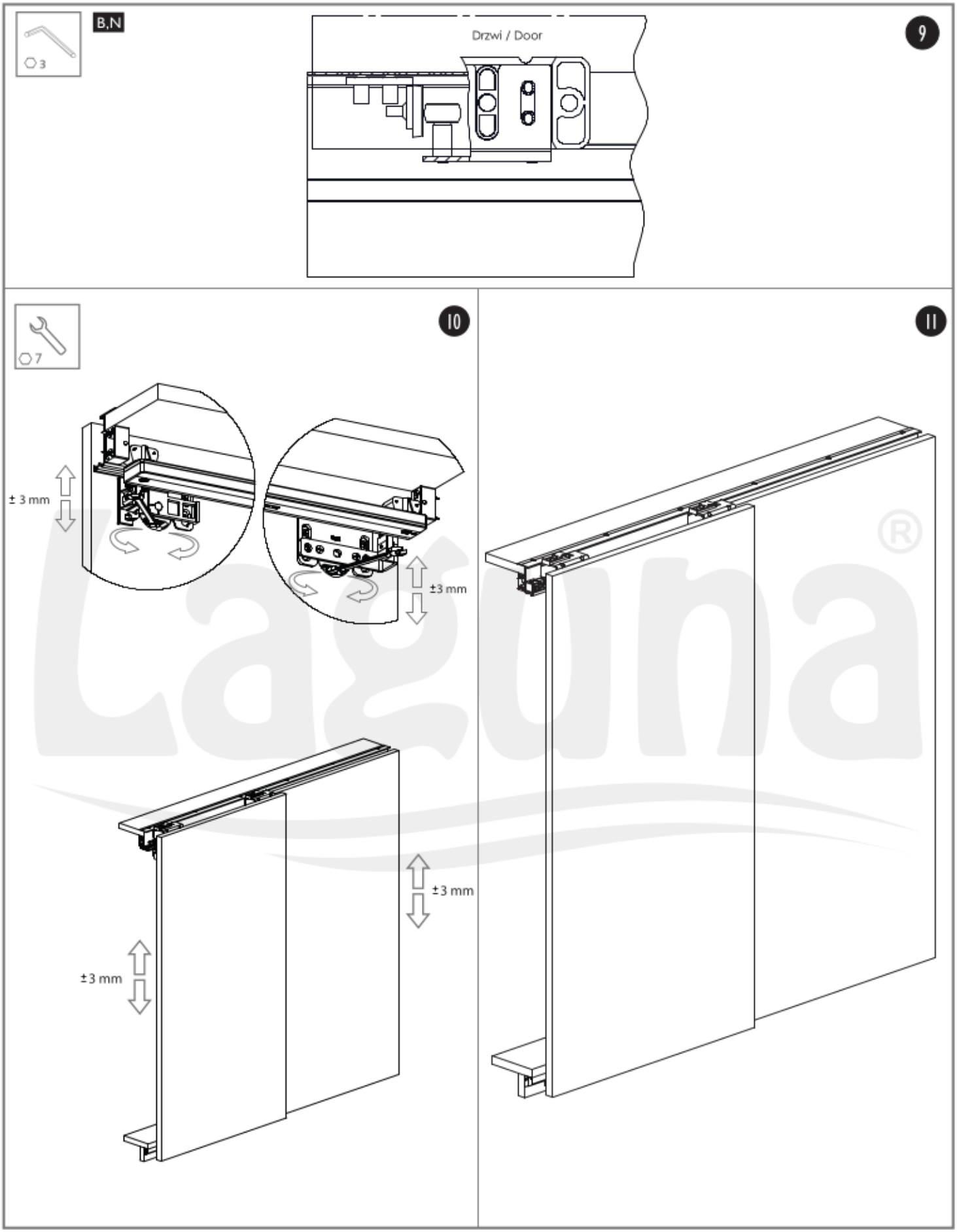

Zaleca się postępowanie zgodnie z niniejszą instrukcją przy użyciu odpowiednich narzędzi, zgodnych ze wskazaniami. W przypadku elementów, których powierzchnia może być ostra należy stosować środki ochrony indywidualnej oraz zabezpieczenie obszaru pracy. Firma Laguna Fabryka Okuć Sp. z o.o. Sp. k. uchyla się od odpowiedzialności za działania wynikające z postępowania niezgodnego z niniejszą instrukcją.

It is recommended that you follow these instructions using the appropriate tools as indicated. In the case of elements whose surface can be sharp, use personal protective equipment and work area protection. The company Laguna Hardware Factory Limited Liability Limited Partnership refrains from liability for actions resulting from conduct incompatible with this instruction.

2003

Producent zastrzega sobie prawo dokonywania zmian wymiarów, kolorów, opisów we wszystkich produktach bez wcześniejszego zawiadomienia i podania przyczyny.
Producer has the rights to change the dimensions, colors, instructions in all products without any notice.

SUPERIOR PRO R

Z DRZWIAMI NIEMIJANYMI I MOCOWANIEM EASY
FOR NON-OVERLAPING DOOR AND EASY MOUNTING

60 kg

PŁYTA | BOARD 16-18 mm

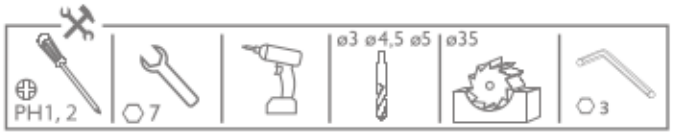

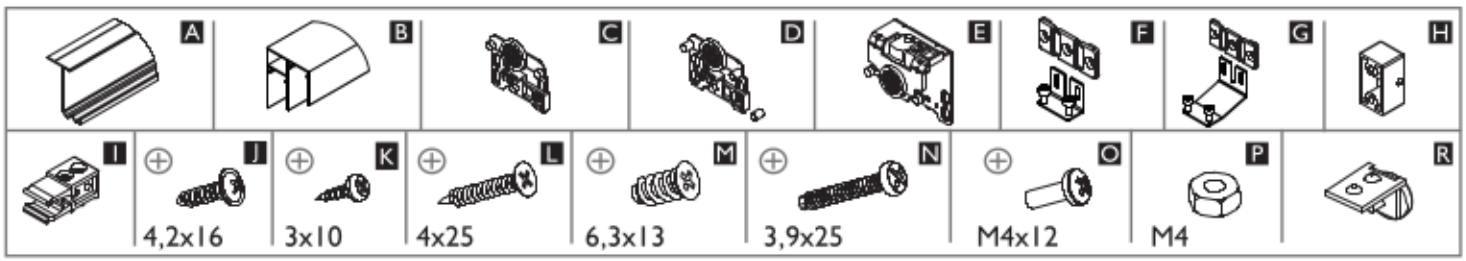

16-18 mm PŁYTA | BOARD	Liczba skrzydeł n / Quantity of doors n	n = 2	n = 3
	Wysokość płyty hP [mm] / Board height hP [mm]	hP = H-C+37	
	Szerokość płyty bP [mm] / Board width bP [mm]	bP = (S + 20)/2	bP = (S + 40)/3

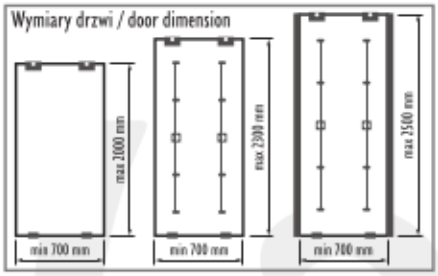

UWAGA! / CAUTION!
W przypadku szafy wnękowej luz montażowy wynosi 25 mm
In a built-in wardrobe the mounting gap is 25 mm.

C - wysokość cokołu min. 80 mm / plinth height min. 80 mm
H - wysokość szafy / wardrobe height

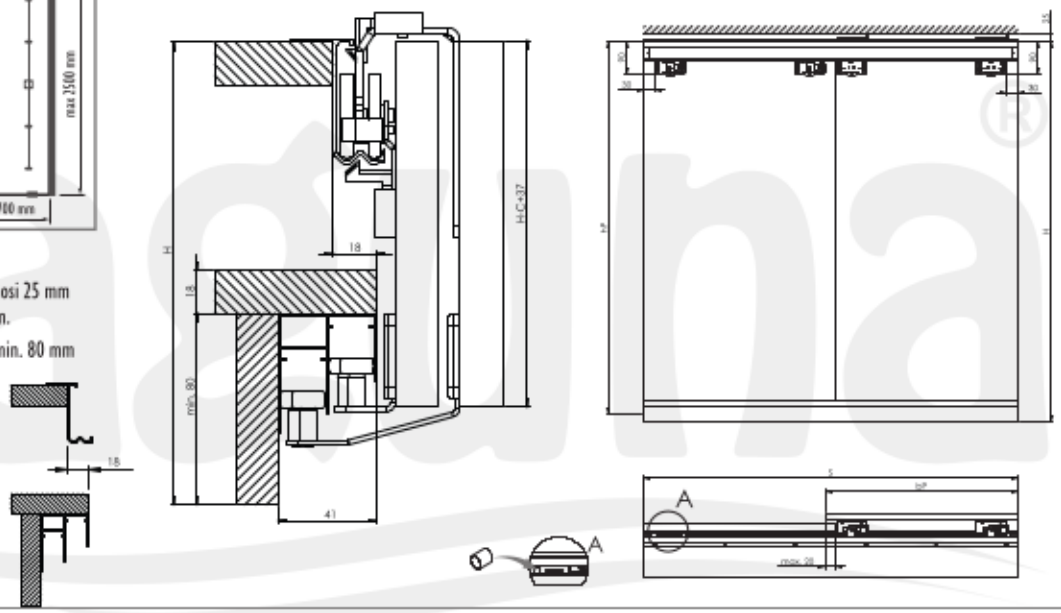

Drzwi wewnętrzne i zewnętrzne / internal and external doors

I

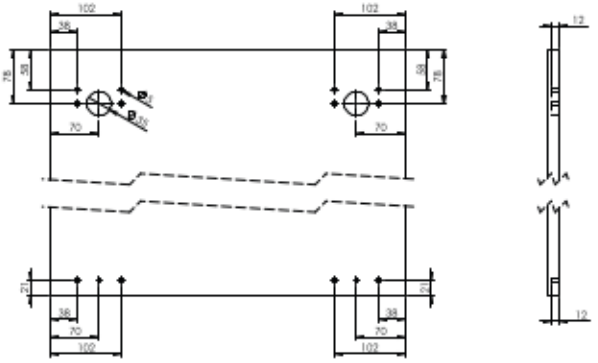

Drzwi wewnętrzne / internal doors

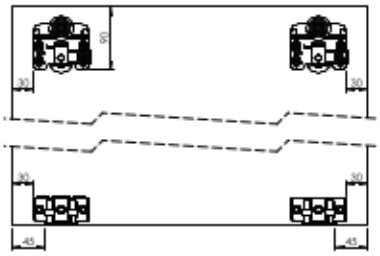

Drzwi zewnętrzne / external doors

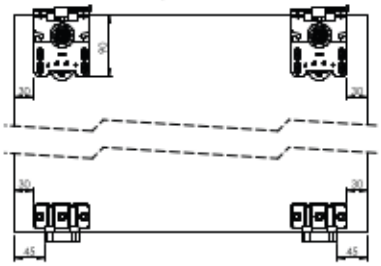

Producent zastrzega sobie prawo dokonywania zmian wymiarów, kolorów, opisów we wszystkich produktach bez wcześniejszego zawiadomienia i podania przyczyny.
Producer has the rights to change the dimensions, colors, instructions in all products without any notice.

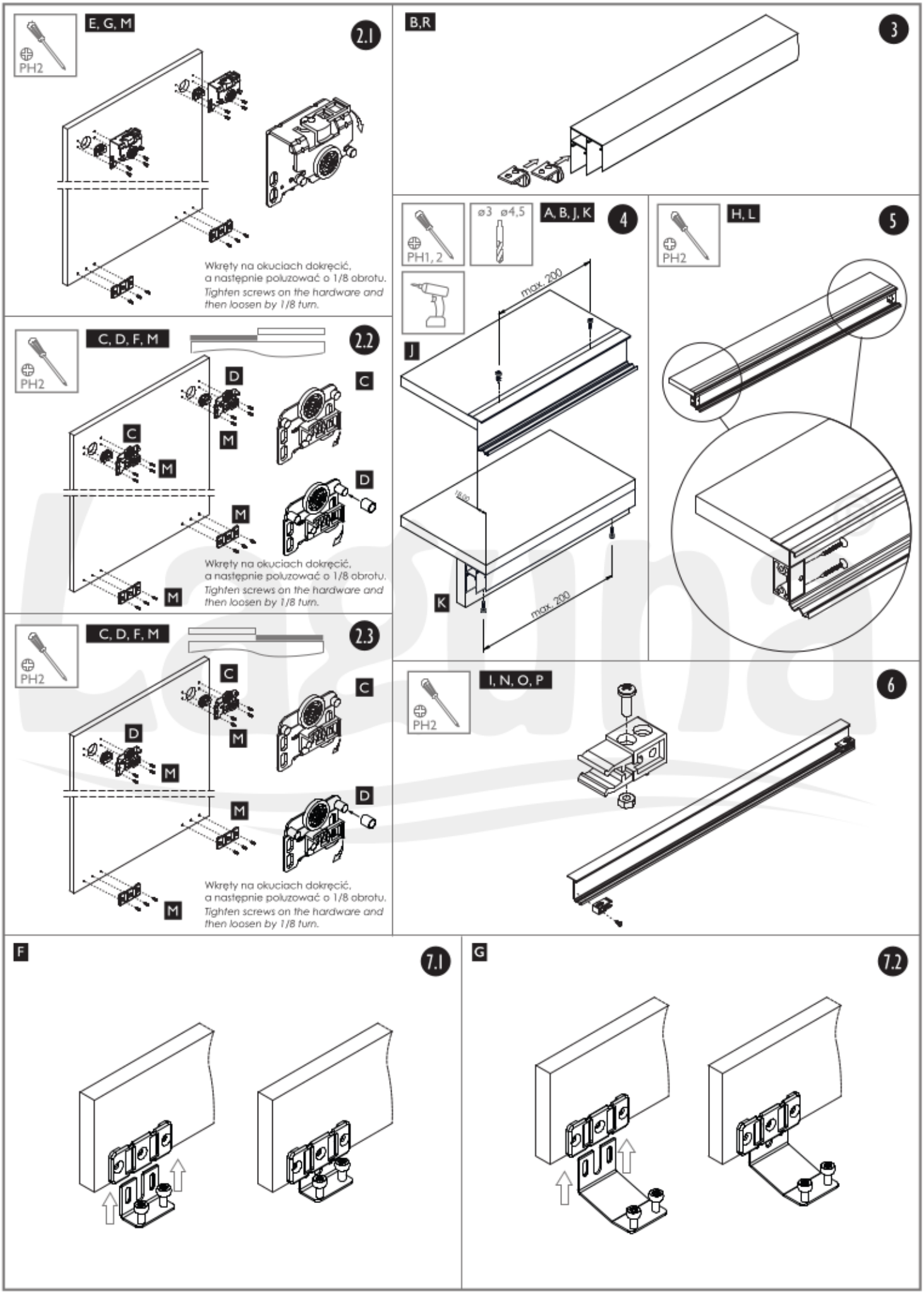

Laguna
SYSTEMY DO DRZWI PRZESUWNYCH
Producent zastrzega sobie prawo dokonywania zmian wymiarów, kolorów, opisów we wszystkich produktach bez wcześniejszego zawiadomienia i podania przyczyny.
Producer has the rights to change the dimensions, colors, instructions in all products without any notice.

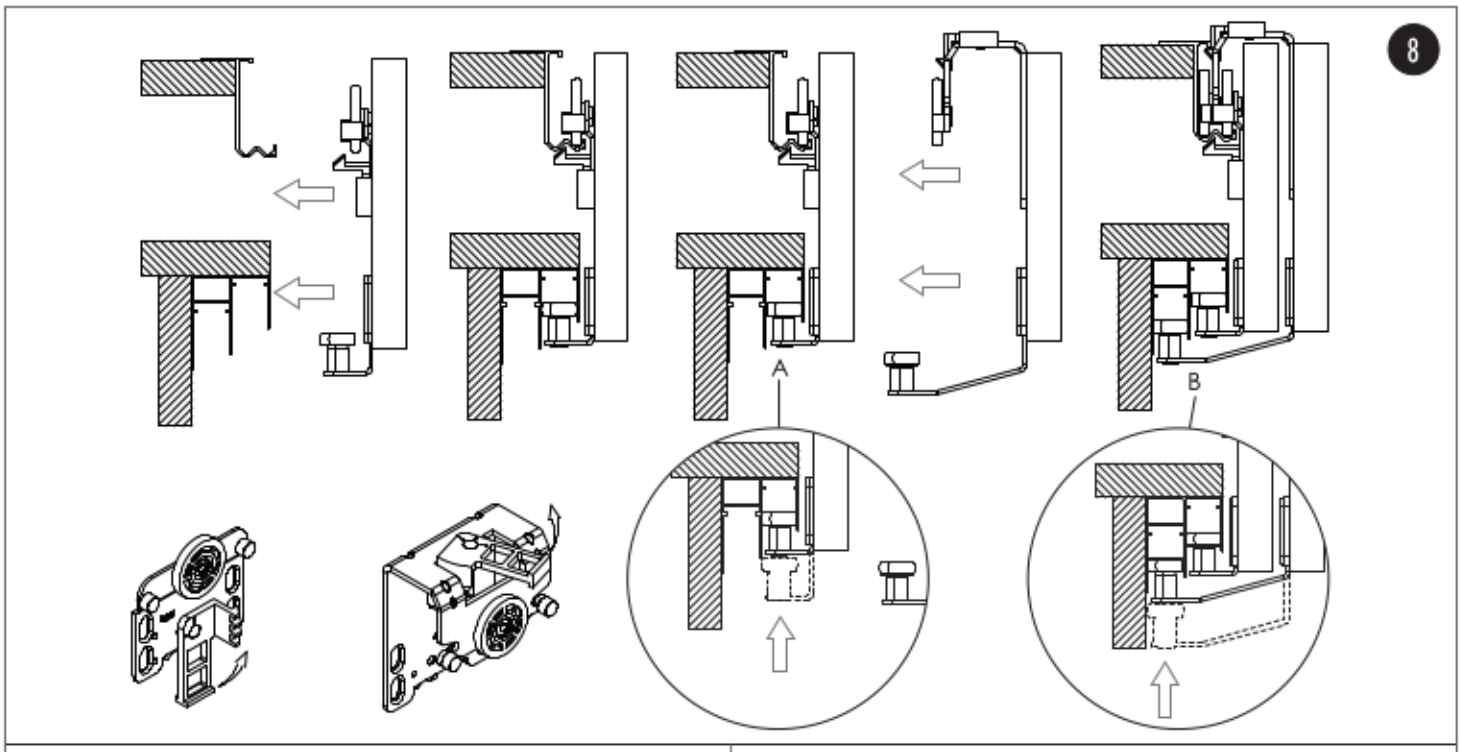

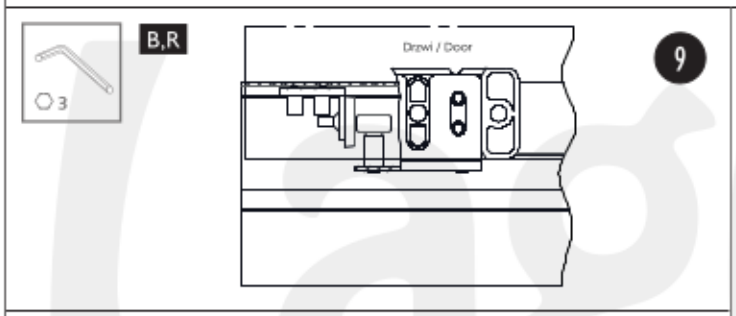

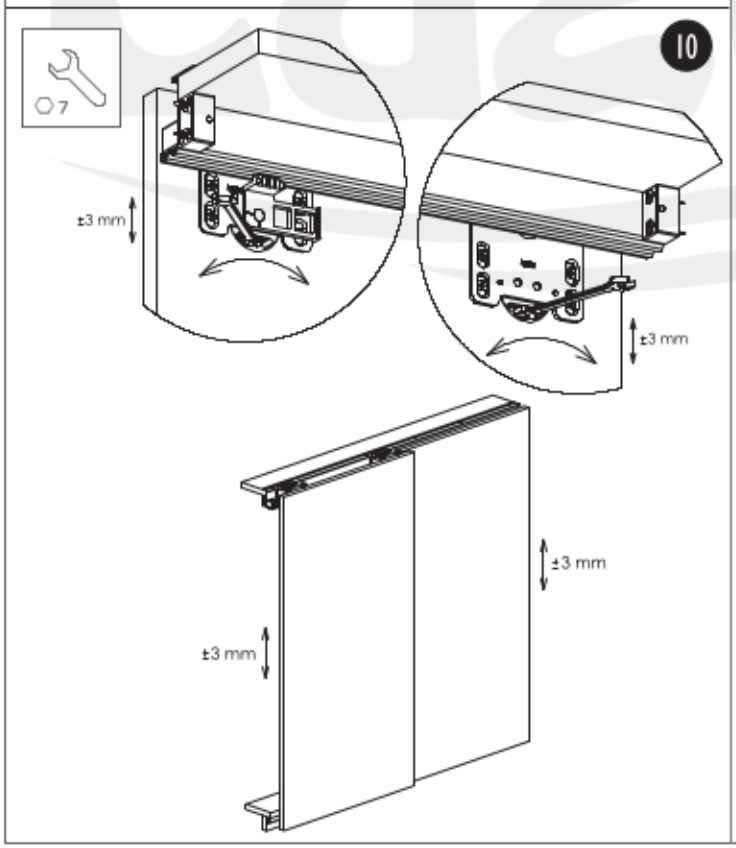

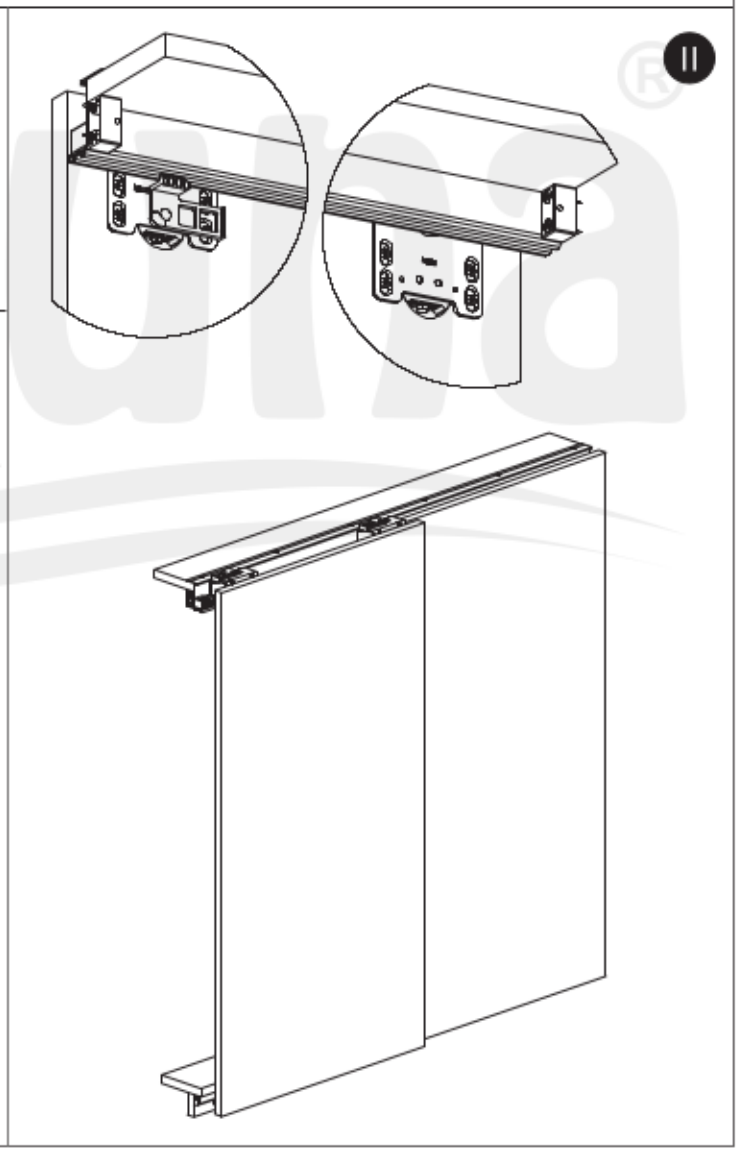

Zaleca się postępowanie zgodnie z niniejszą instrukcją przy użyciu odpowiednich narzędzi, zgodnych ze wskazaniami. W przypadku elementów, których powierzchnia może być ostra należy stosować środki ochrony indywidualnej oraz zabezpieczenie obszaru pracy. Firma Laguna Fabryka Okuć Sp. z o.o. Sp. k. uchyla się od odpowiedzialności za działania wynikające z postępowania niezgodnego z niniejszą instrukcją.

It is recommended that you follow these instructions using the appropriate tools as indicated. In the case of elements whose surface can be sharp, use personal protective equipment and work area protection. The company Laguna Hardware Factory Limited Liability Limited Partnership refrains from liability for actions resulting from conduct incompatible with this instruction.

2003

Producent zastrzega sobie prawo dokonywania zmian wymiarów, kolorów, opisów we wszystkich produktach bez wcześniejszego zawiadomienia i podania przyczyny.
Producer has the rights to change the dimensions, colors, instructions in all products without any notice.

SUPERIOR

Z DRZWIAMI MIJANYMI I MOCOWANIEM EASY
FOR OVERLAPING DOOR AND EASY MOUNTING

60 kg

PŁYTA | BOARD 16-18 mm

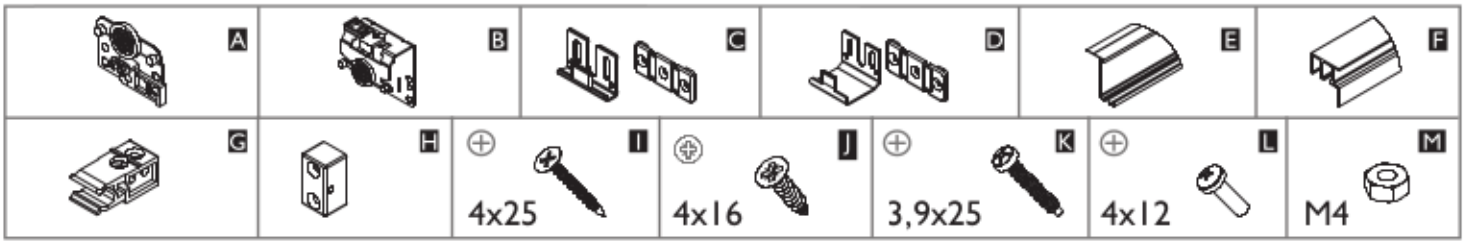

16-18 mm PŁYTA | BOARD	Liczba skrzydeł n / Quantity of doors n	n = 2	n = 3
	Wysokość płyty hP [mm] / Board height hP [mm]	hP = H-C+24	
	Szerokość płyty bP [mm] / Board width bP [mm]	bP = (S + 20)/2	bP = (S + 40)/3

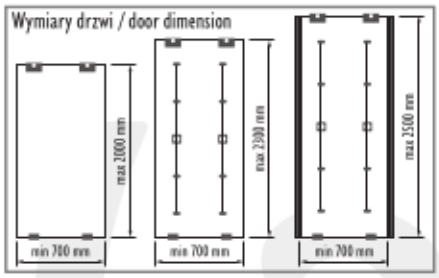

UWAGA! / CAUTION!
W przypadku szafy wnękowej luz montażowy wynosi 20 mm
In a built-in wardrobe the mounting gap is 20 mm.

C - wysokość cokołu min. 60 mm / plinth height min. 60 mm
H - wysokość szafy / wardrobe height

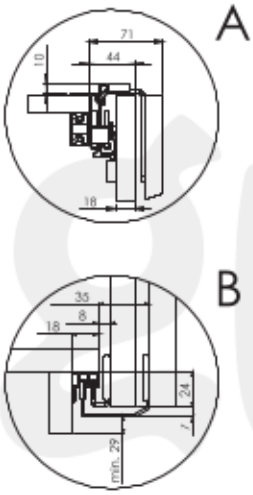

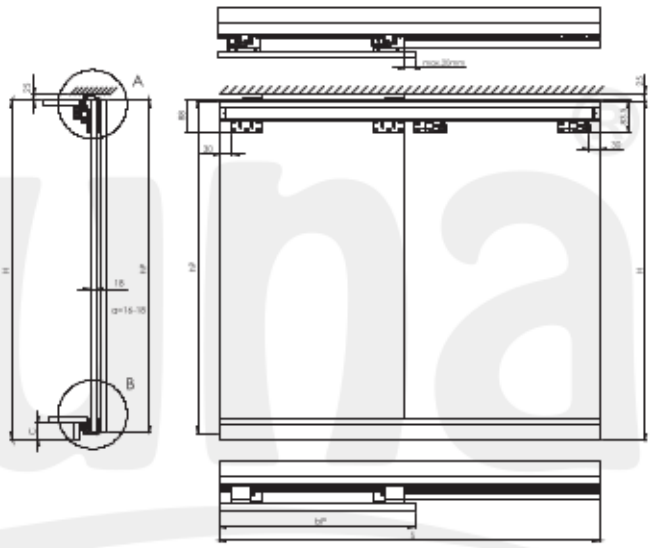

drzwi zewnętrzne / external doors

1.1

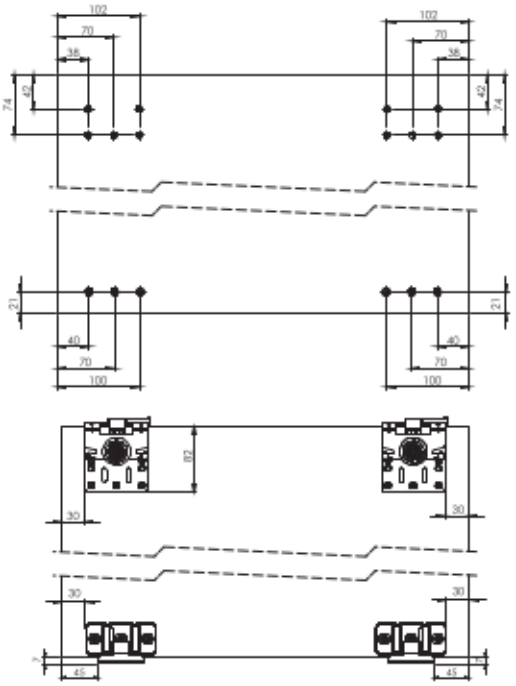

drzwi wewnętrzne / internal doors

1.2

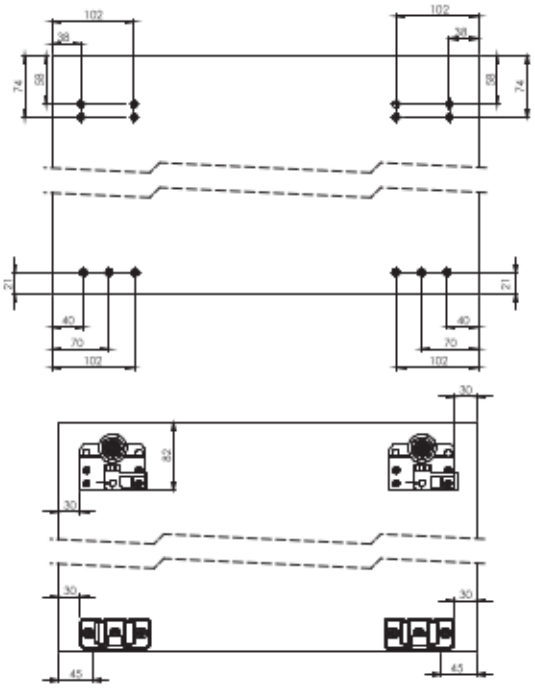

Producent zastrzega sobie prawo dokonywania zmian wymiarów, kolorów, opisów we wszystkich produktach bez wcześniejszego zawiadomienia i podania przyczyny.
Producer has the rights to change the dimensions, colors, instructions in all products without any notice.

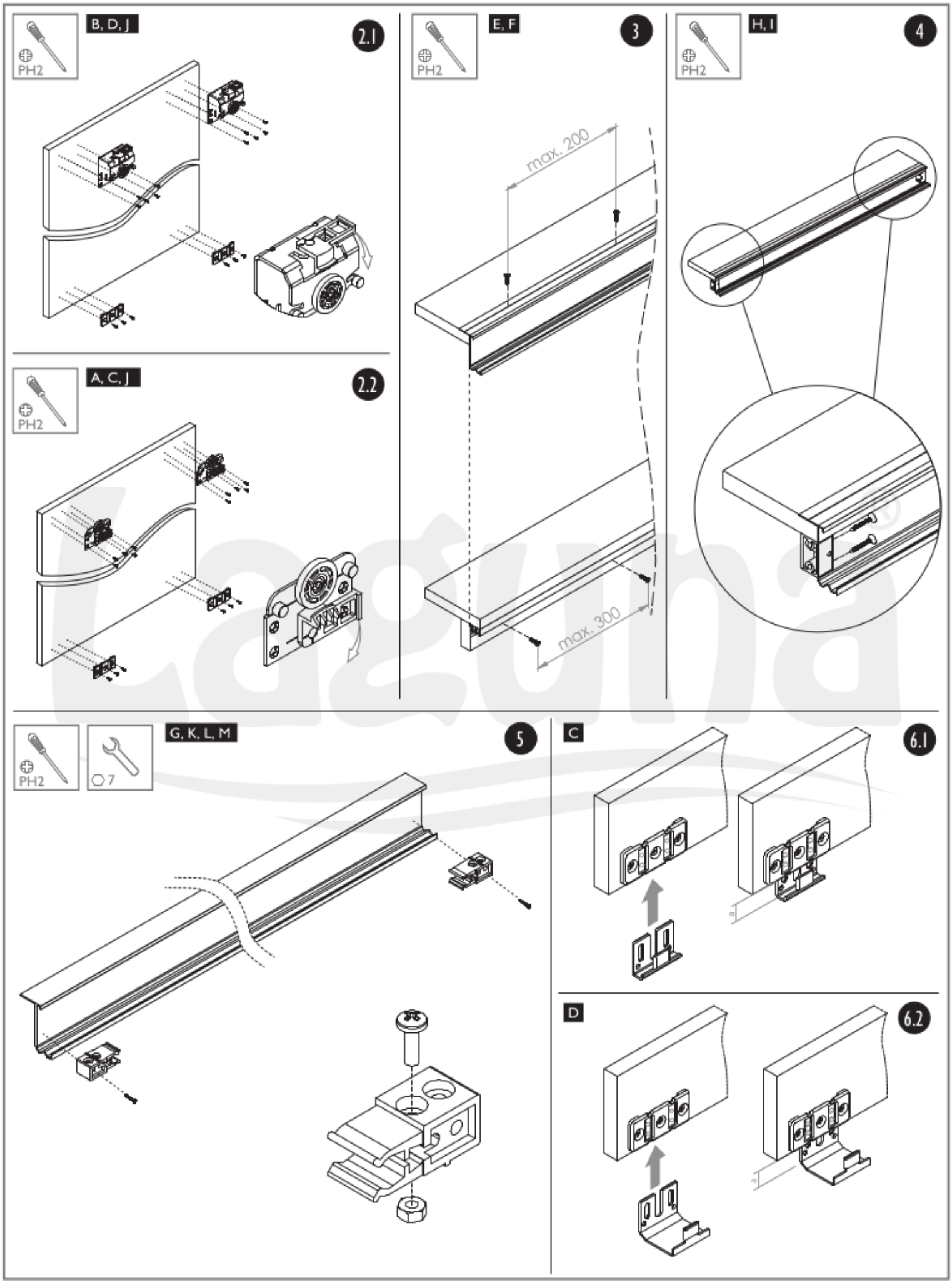

Laguna
SYSTEMY DO DRZW PRZESUWNYCH
Producent zastrzega sobie prawo dokonywania zmian wymiarów, kolorów, opisów we wszystkich produktach bez wcześniejszego zawiadomienia i podania przyczyny.
Producer has the rights to change the dimensions, colors, instructions in all products without any notice.

7

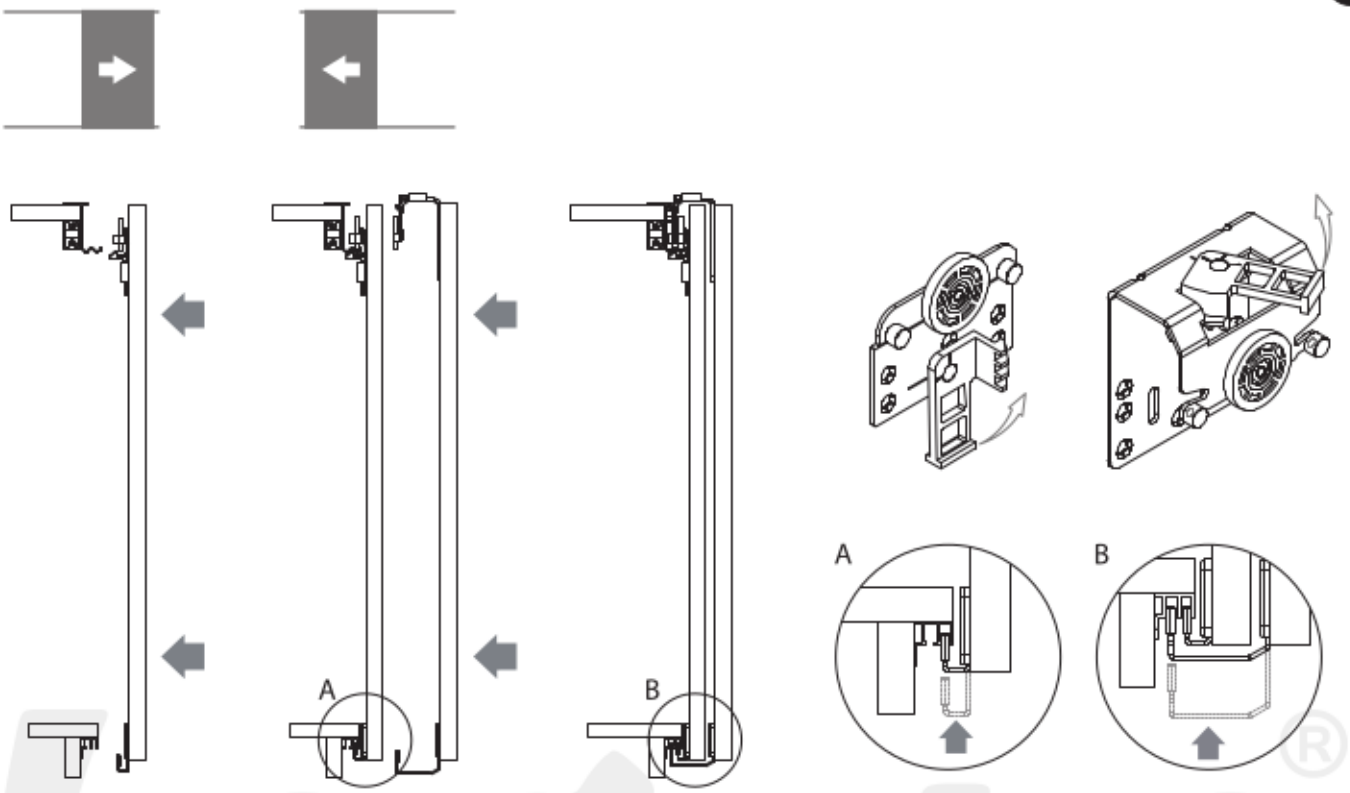

8

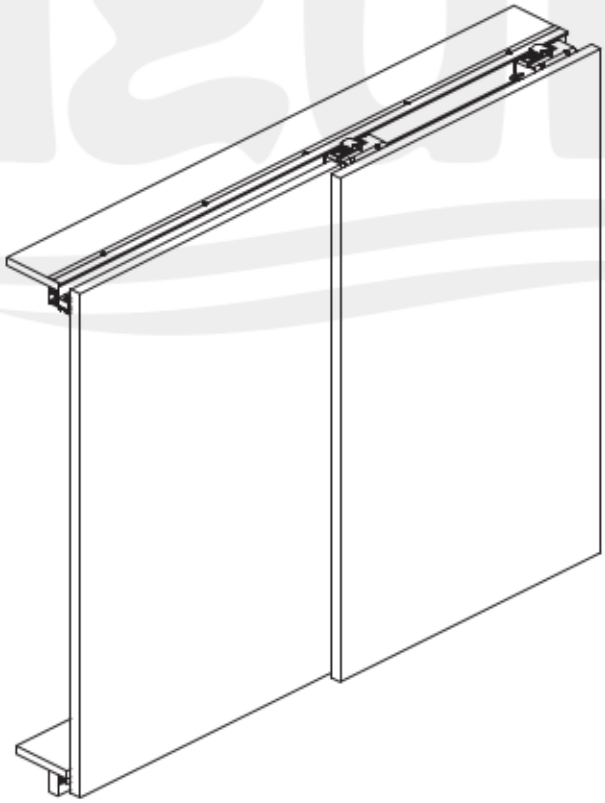

Zaleca się postępowanie zgodnie z niniejszą instrukcją przy użyciu odpowiednich narzędzi, zgodnych ze wskazaniami. W przypadku elementów, których powierzchnia może być ostra należy stosować środki ochrony indywidualnej oraz zabezpieczenie obszaru pracy. Firma Laguna Fabryka Okuć Sp. z o.o. Sp. k. uchyla się od odpowiedzialności za działania wynikające z postępowania niezgodnego z niniejszą instrukcją.

It is recommended that you follow these instructions using the appropriate tools as indicated. In the case of elements whose surface can be sharp, use personal protective equipment and work area protection. The company Laguna Hardware Factory Limited Liability Limited Partnership refrains from liability for actions resulting from conduct incompatible with this instruction.

2102

Producent zastrzega sobie prawo dokonywania zmian wymiarów, kolorów, opisów we wszystkich produktach bez wcześniejszego zawiadomienia i podania przyczyny.
Producer has the rights to change the dimensions, colors, instructions in all products without any notice.

SUPERIOR

Z DRZWIAMI NIEMIJANYMI I MOCOWANIEM EASY
FOR NON-OVERLAPING DOOR AND EASY MOUNTING

60 kg

PŁYTA | BOARD 16-18 mm

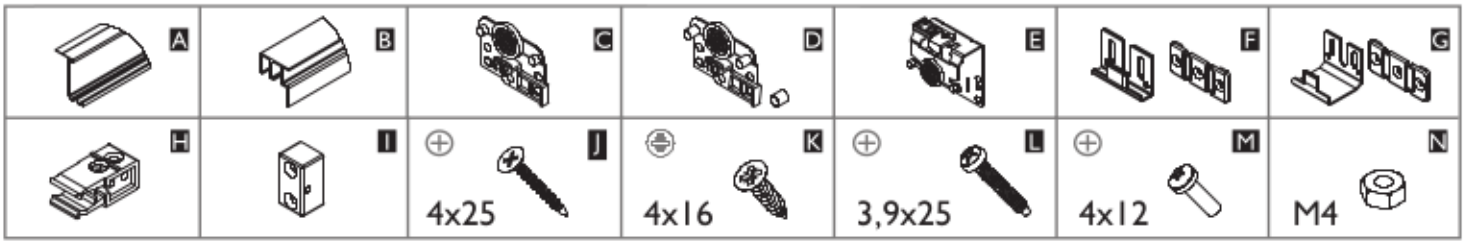

16-18 mm PŁYTA | BOARD	Liczba skrzydeł n / Quantity of doors n	n = 2	n = 3
	Wysokość płyty hP [mm] / Board height hP [mm]	hP = H-C+24	
	Szerokość płyty bP [mm] / Board width bP [mm]	bP = (S + 20)/2	bP = (S + 40)/3

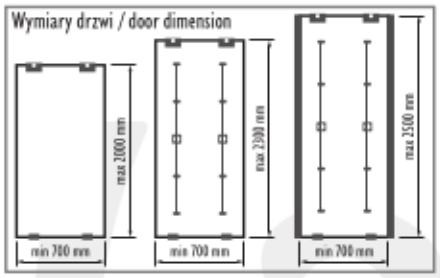

UWAGA! / CAUTION!
W przypadku szafy wnękowej luz montażowy wynosi 25 mm
In a built-in wardrobe the mounting gap is 25 mm.

C - wysokość cokołu min. 60 mm / plinth height min. 60 mm
H - wysokość szafy / wardrobe height

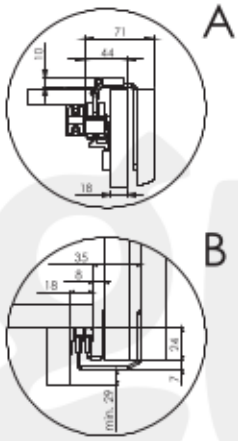

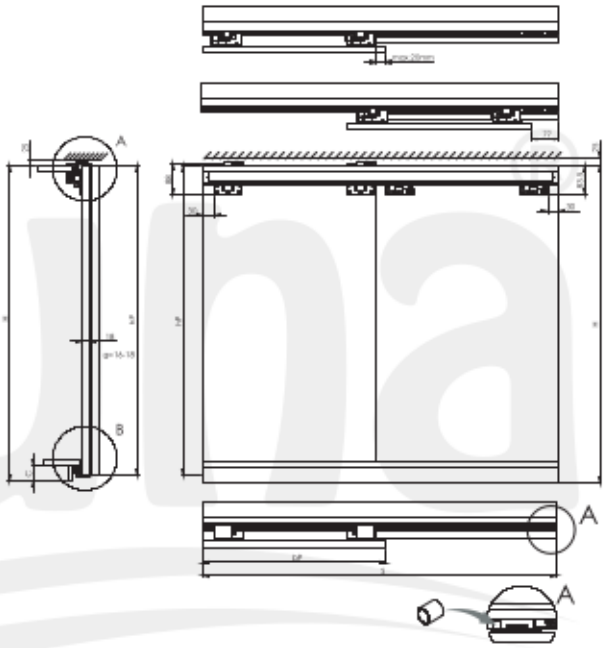

drzwi zewnętrzne / external doors

1.1

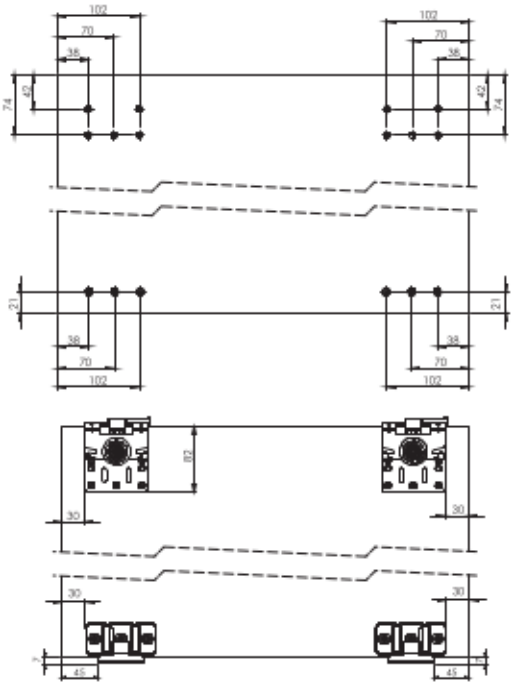

drzwi wewnętrzne / internal doors

1.2

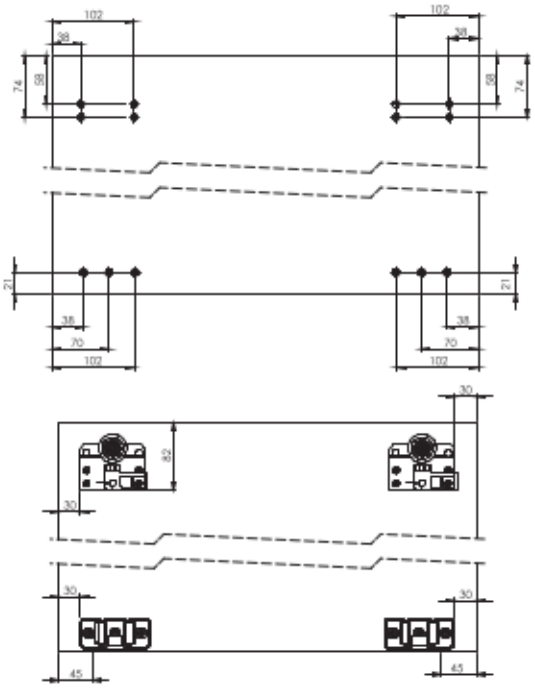

Producent zastrzega sobie prawo dokonywania zmian wymiarów, kolorów, opisów we wszystkich produktach bez wcześniejszego zawiadomienia i podania przyczyny.
Producer has the rights to change the dimensions, colors, instructions in all products without any notice.

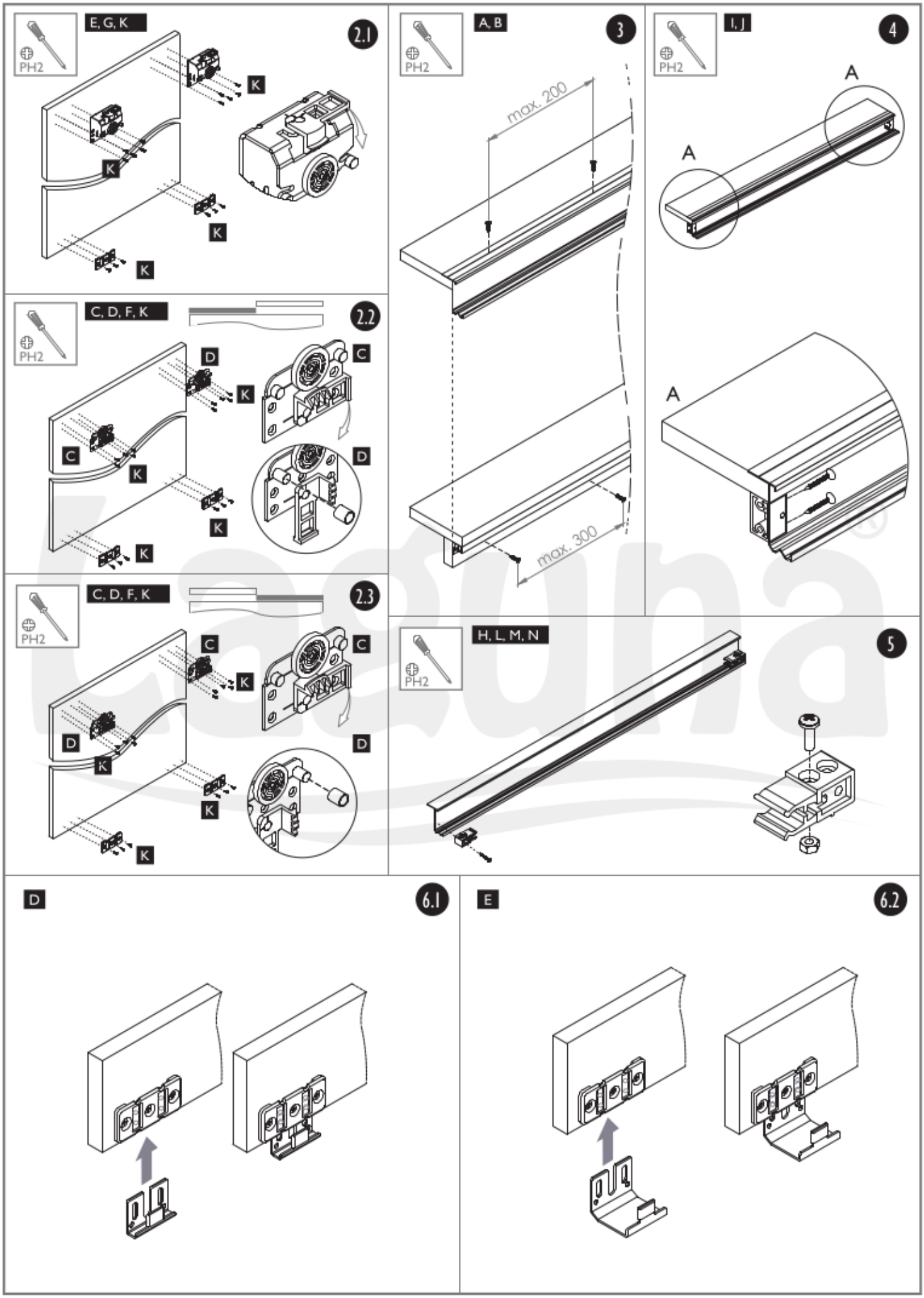

Laguna
SYSTEMY DO DRZW PRZESUWNYCH
Producent zastrzega sobie prawo dokonywania zmian wymiarów, kolorów, opisów we wszystkich produktach bez wcześniejszego zawiadomienia i podania przyczyny.
Producer has the rights to change the dimensions, colors, instructions in all products without any notice.

7

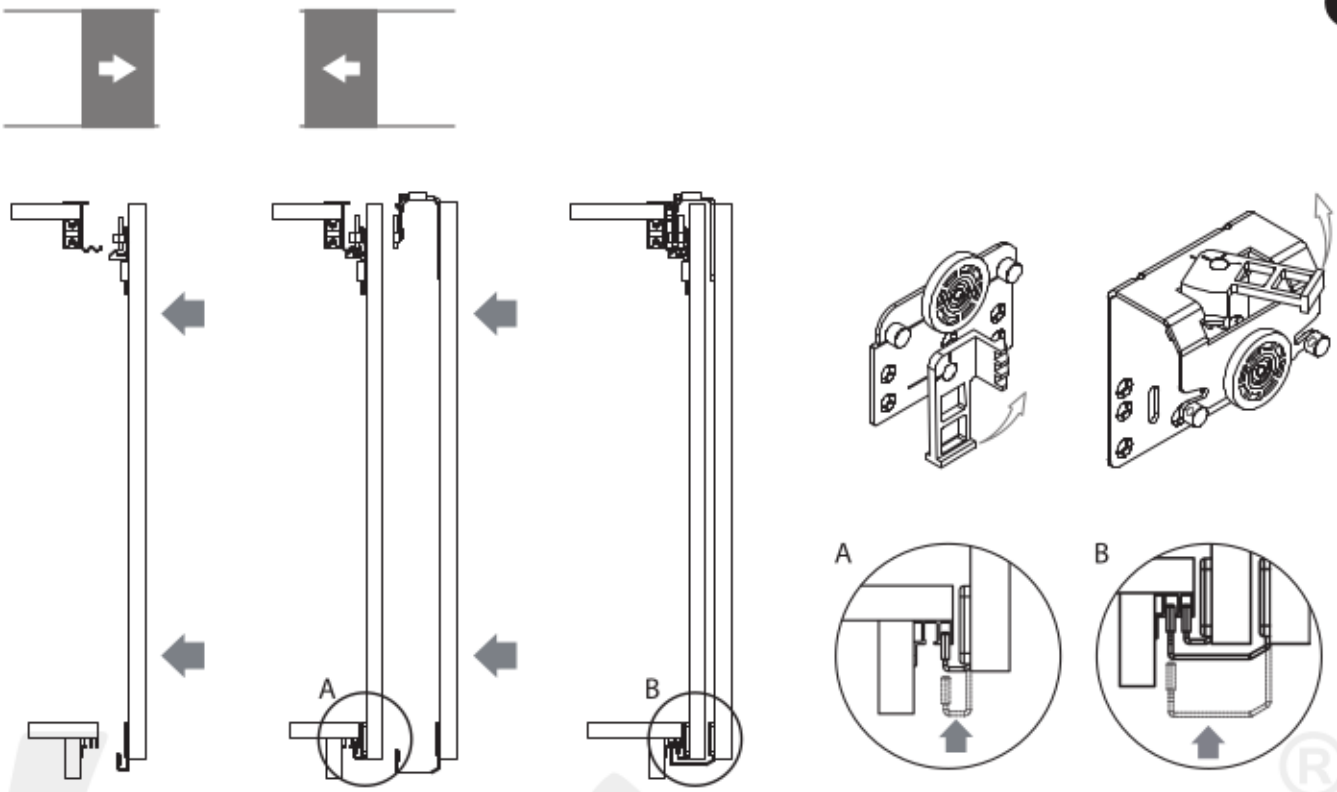

8

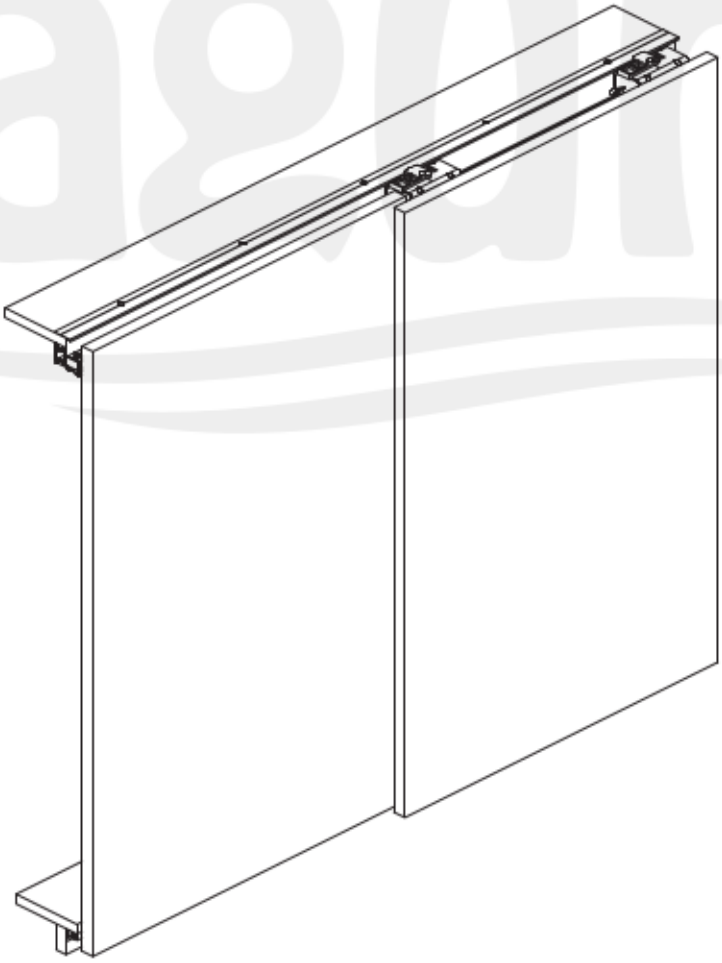

Zaleca się postępowanie zgodnie z niniejszą instrukcją przy użyciu odpowiednich narzędzi, zgodnych ze wskazaniami. W przypadku elementów, których powierzchnia może być ostra należy stosować środki ochrony indywidualnej oraz zabezpieczenie obszaru pracy. Firma Laguna Fabryka Okuć Sp. z o.o. Sp. k. uchyla się od odpowiedzialności za działania wynikające z postępowania niezgodnego z niniejszą instrukcją.

It is recommended that you follow these instructions using the appropriate tools as indicated. In the case of elements whose surface can be sharp, use personal protective equipment and work area protection. The company Laguna Hardware Factory Limited Liability Limited Partnership refrains from liability for actions resulting from conduct incompatible with this instruction.

2102

Producent zastrzega sobie prawo dokonywania zmian wymiarów, kolorów, opisów we wszystkich produktach bez wcześniejszego zawiadomienia i podania przyczyny.
Producer has the rights to change the dimensions, colors, instructions in all products without any notice.

UNIFUTURE

15 kg

PŁYTA | BOARD 16-32 mm

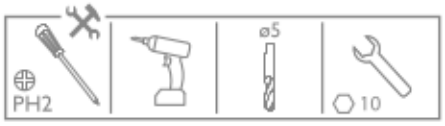

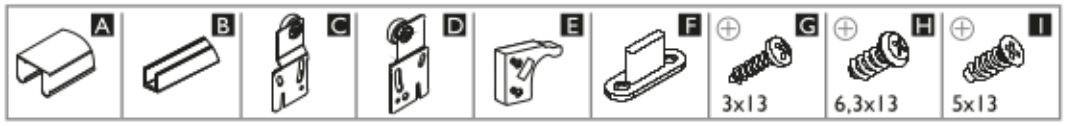

	n - liczba skrzydeł drzwi / quantity of doors	n=2	n=3	n=4	n=5	n=6
16-32 mm PŁYTA | BOARD	hP - wysokość płyty (ceownik wpuszczany w skrzydło) [mm]	opcja / option 1: hP=H-54				
	hP - wysokość płyty (skrzydło pomiędzy prowadnikami) [mm]	opcja / option 2: hP=H-48				
	hP - wysokość płyty (ceownik nakładany na skrzydło) [mm]	opcja / option 3: hP=H-57				
	hP - wysokość płyty (ceownik wpuszczany w dolna płytę) [mm]	opcja / option 4: hP=H-54				
	bP - szerokość płyty / board width [mm]	(S+20)/2	(S+40)/3	(S+60)/4	(S+80)/5	(S+100)/6

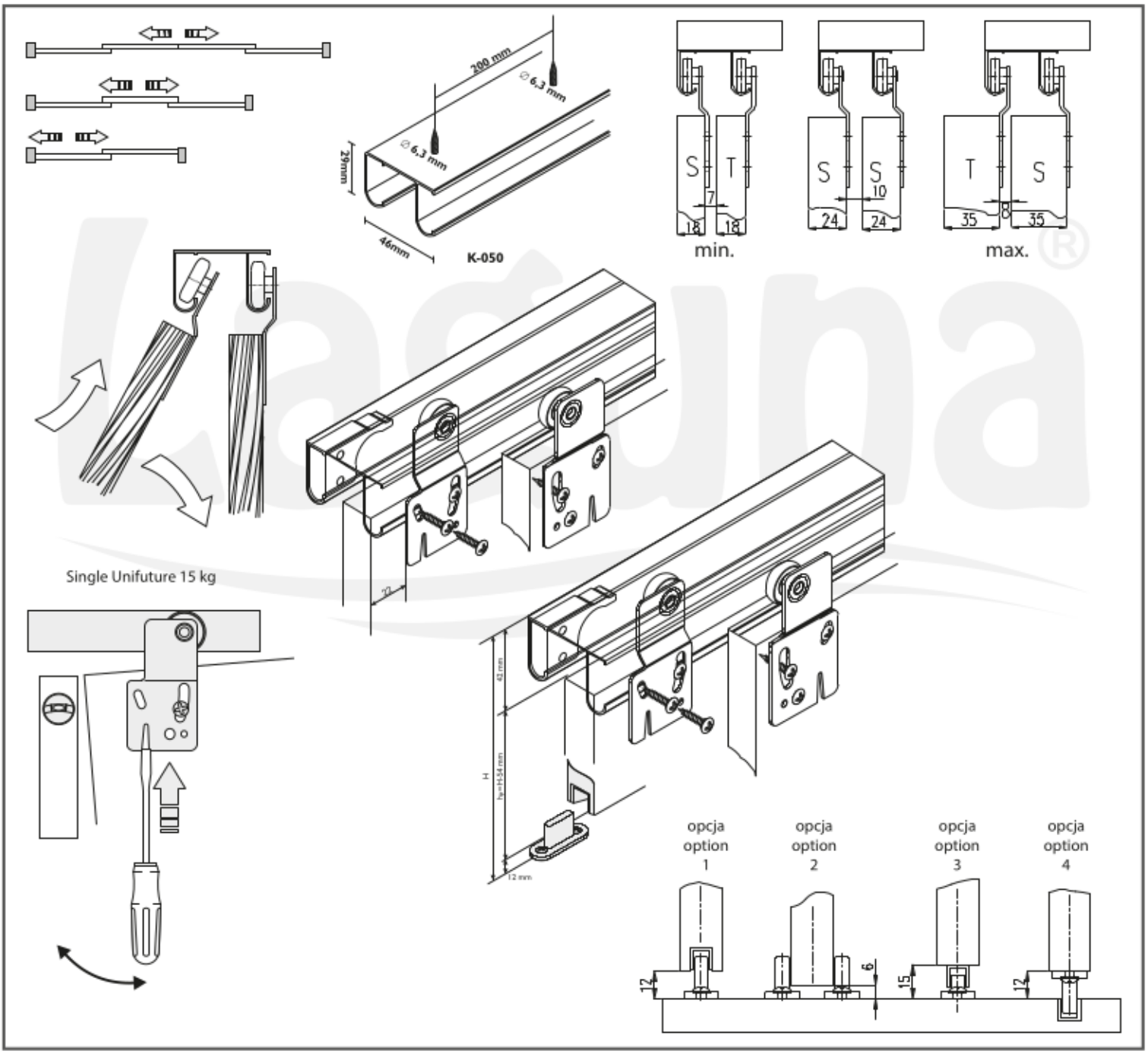

Zaleca się postępowanie zgodnie z niniejszą instrukcją przy użyciu odpowiednich narzędzi, zgodnych ze wskazaniami. W przypadku elementów, których powierzchnia może być ostra należy stosować środki ochrony indywidualnej oraz zabezpieczenie obszaru pracy. Firma Laguna Fabryka Okuć Sp. z o.o. Sp. k. uchyla się od odpowiedzialności za działania wynikające z postępowania niezgodnego z niniejszą instrukcją.

It is recommended that you follow these instructions using the appropriate tools as indicated. In the case of elements whose surface can be sharp, use personal protective equipment and work area protection. The company Laguna Hardware Factory Limited Liability Limited Partnership refrains from liability for actions resulting from conduct incompatible with this instruction.

1909

Producent zastrzega sobie prawo dokonywania zmian wymiarów, kolorów, opisów we wszystkich produktach bez wcześniejszego zawiadomienia i podania przyczyny.
Producer has the rights to change the dimensions, colors, instructions in all products without any notice.

UNIFUTURE

30 kg

PŁYTA | BOARD 16-32 mm

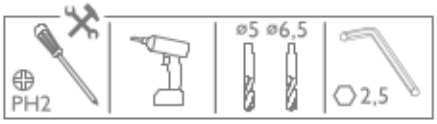

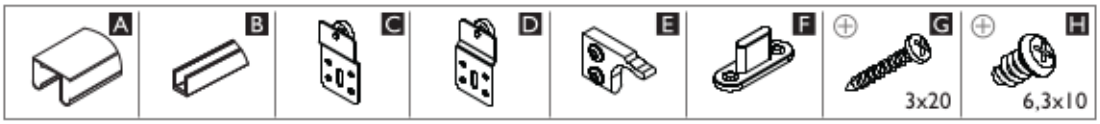

16-32 mm PŁYTA | BOARD	n - liczba skrzydeł drzwi / quantity of doors	n=2	n=3	n=4	n=5	n=6
	hP - wysokość płyty (ceownik wpuszczany w skrzydło) [mm] hP - board height (C-profile inserted in the door leaf) [mm]	opcja / option 1: hP=H-54				
	hP - wysokość płyty (skrzydło pomiędzy prowadnikami) [mm] hP - board height (door leaf between upper guides) [mm]	opcja / option 2: hP=H-48				
	hP - wysokość płyty (ceownik nakładany na skrzydło) [mm] hP - board height (C-profile put on the door leaf) [mm]	opcja / option 3: hP=H-57				
	hP - wysokość płyty (ceownik wpuszczany w dolną płytę) [mm] hP - board height (C-profile inserted in the lower board) [mm]	opcja / option 4: hP=H-54				
	bP - szerokość płyty / board width [mm]	(S+20)/2	(S+40)/3	(S+60)/4	(S+80)/5	(S+100)/6

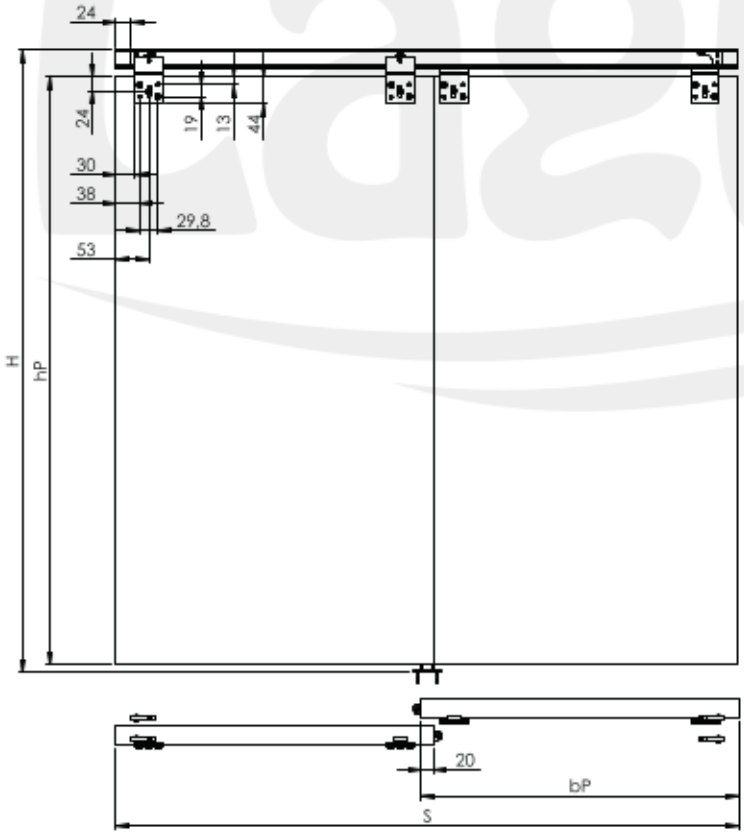

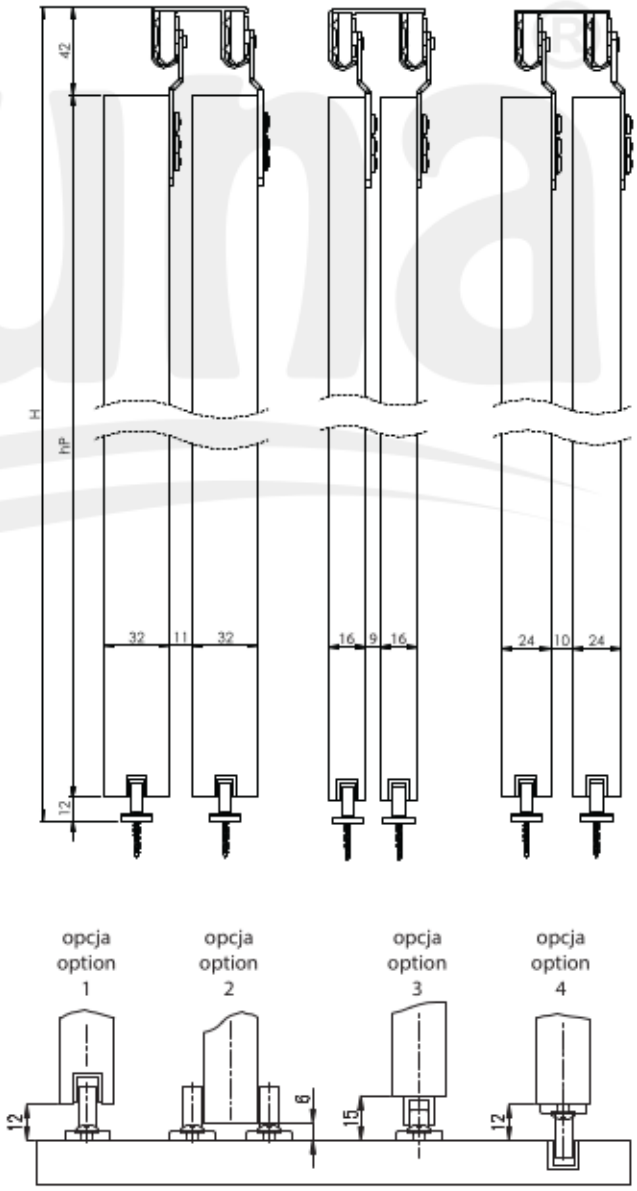

Producent zastrzega sobie prawo dokonywania zmian wymiarów, kolorów, opisów we wszystkich produktach bez wcześniejszego zawiadomienia i podania przyczyny.
Producer has the rights to change the dimensions, colors, instructions in all products without any notice.

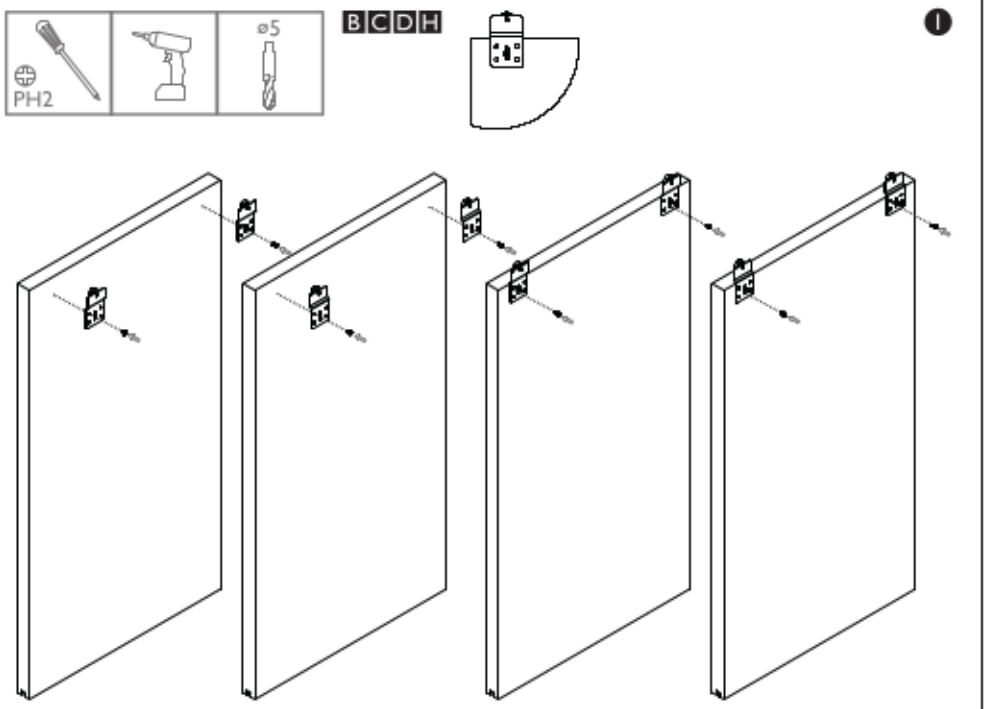

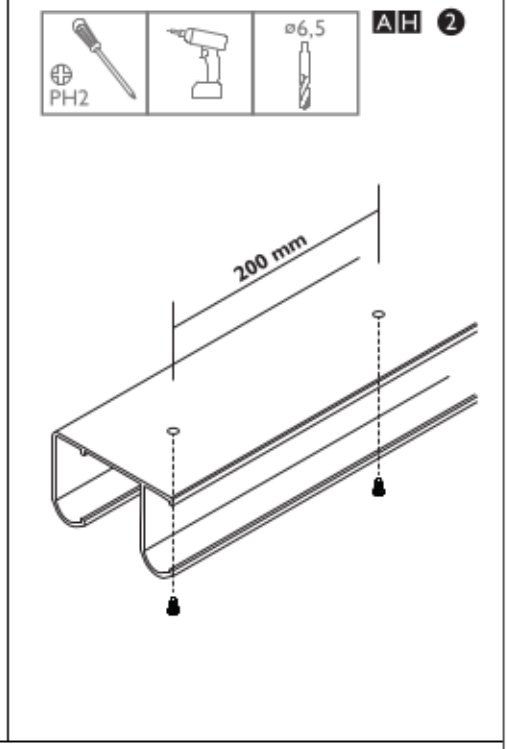

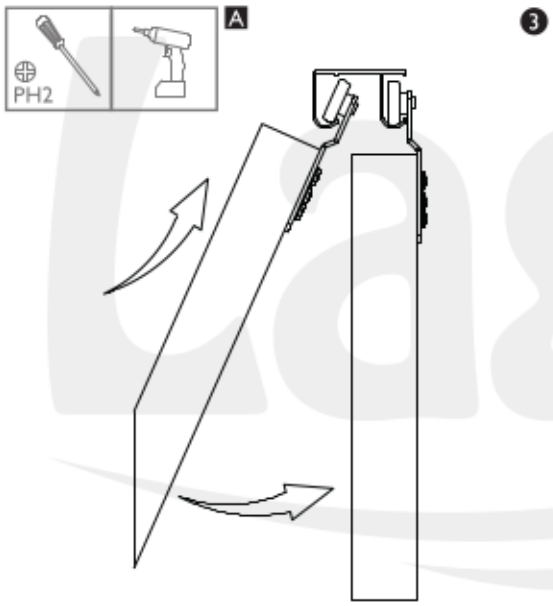

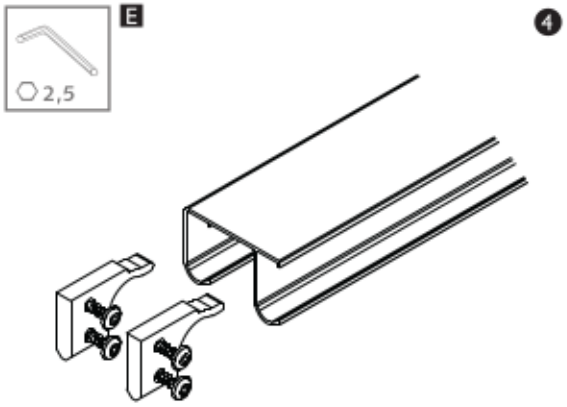

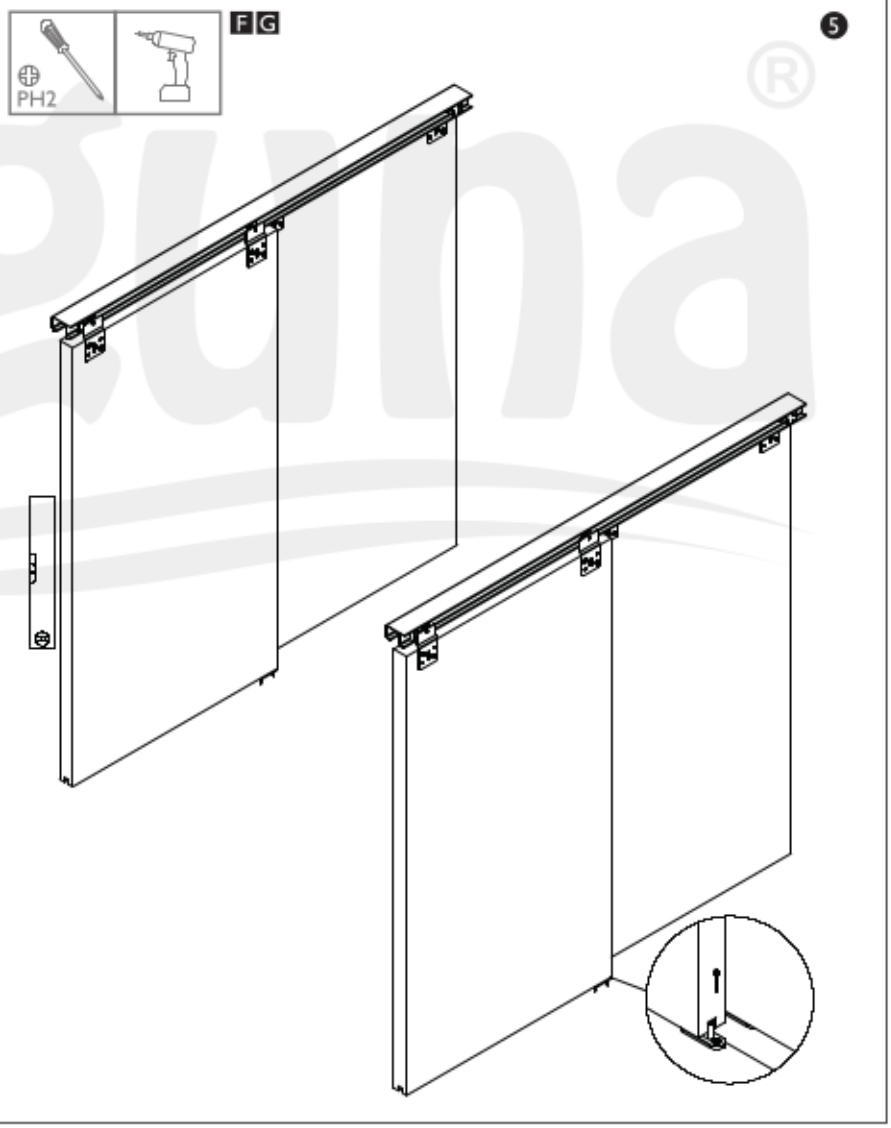

Zaleca się postępowanie zgodnie z niniejszą instrukcją przy użyciu odpowiednich narzędzi, zgodnych ze wskazaniami. W przypadku elementów, których powierzchnia może być ostra należy stosować środki ochrony indywidualnej oraz zabezpieczenie obszaru pracy. Firma Laguna Fabryka Okuć Sp. z o.o. Sp. k. uchyla się od odpowiedzialności za działania wynikające z postępowania niezgodnego z niniejszą instrukcją.

It is recommended that you follow these instructions using the appropriate tools as indicated. In the case of elements whose surface can be sharp, use personal protective equipment and work area protection. The company Laguna Hardware Factory Limited Liability Limited Partnership refrains from liability for actions resulting from conduct incompatible with this instruction.

Producent zastrzega sobie prawo dokonywania zmian wymiarów, kolorów, opisów we wszystkich produktach bez wcześniejszego zawiadomienia i podania przyczyny.
Producer has the rights to change the dimensions, colors, instructions in all products without any notice.

UNIFUTURE

50 kg

PŁYTA | BOARD 16-32 mm

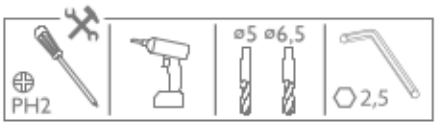

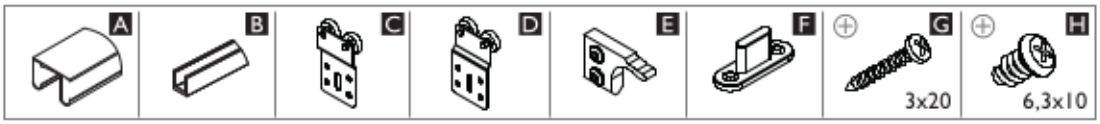

16-32 mm PŁYTA | BOARD	n - liczba skrzydeł drzwi / quantity of doors	n=2	n=3	n=4	n=5	n=6
	hP - wysokość płyty (ceownik wpuszczany w skrzydło) [mm] hP - board height (C-profile inserted in the door leaf) [mm]	opcja / option 1: hP=H-54				
	hP - wysokość płyty (skrzydło pomiędzy prowadnikami) [mm] hP - board height (door leaf between upper guides) [mm]	opcja / option 2: hP=H-48				
	hP - wysokość płyty (ceownik nakładany na skrzydło) [mm] hP - board height (C-profile put on the door leaf) [mm]	opcja / option 3: hP=H-57				
	hP - wysokość płyty (ceownik wpuszczany w dolną płytę) [mm] hP - board height (C-profile inserted in the lower board) [mm]	opcja / option 4: hP=H-54				
	bP - szerokość płyty / board width [mm]	(S+20)/2	(S+40)/3	(S+60)/4	(S+80)/5	(S+100)/6

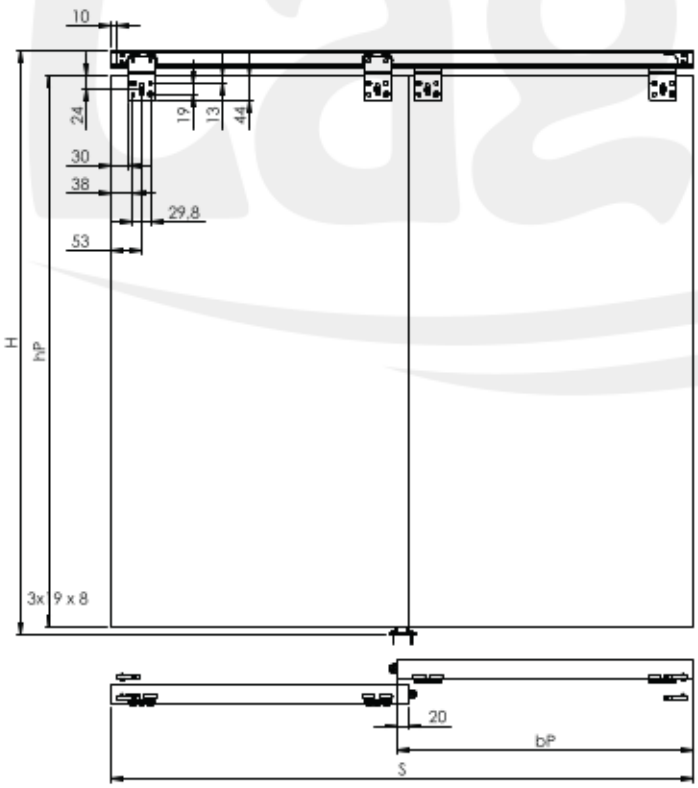

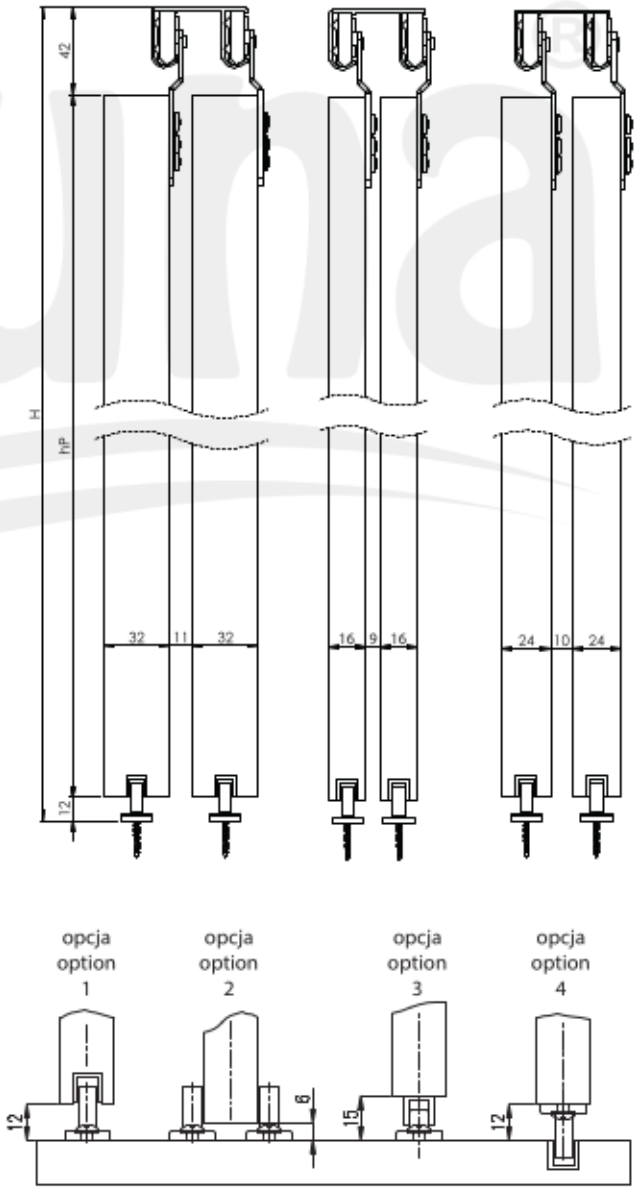

Producent zastrzega sobie prawo dokonywania zmian wymiarów, kolorów, opisów we wszystkich produktach bez wcześniejszego zawiadomienia i podania przyczyny.
Producer has the rights to change the dimensions, colors, instructions in all products without any notice.

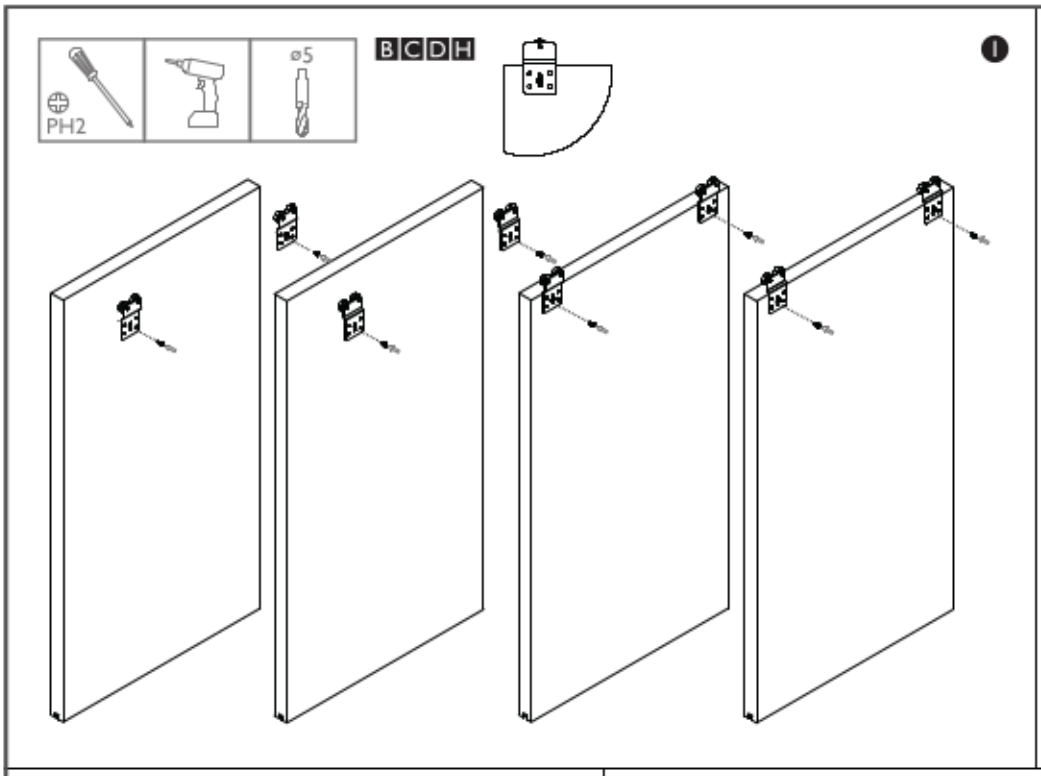

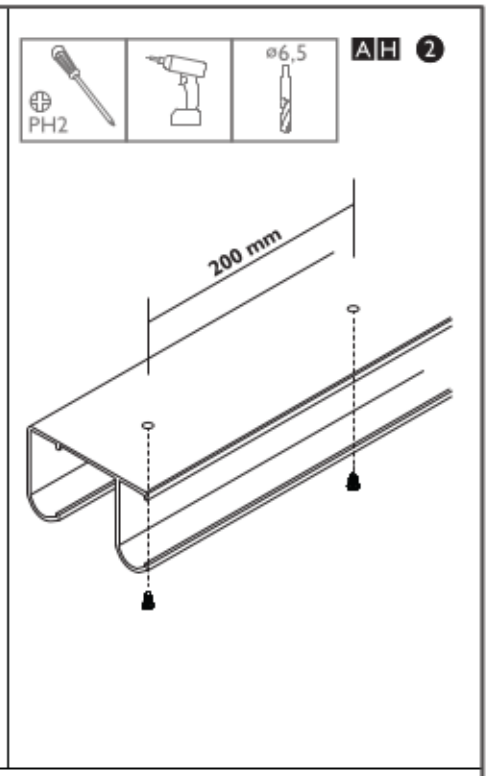

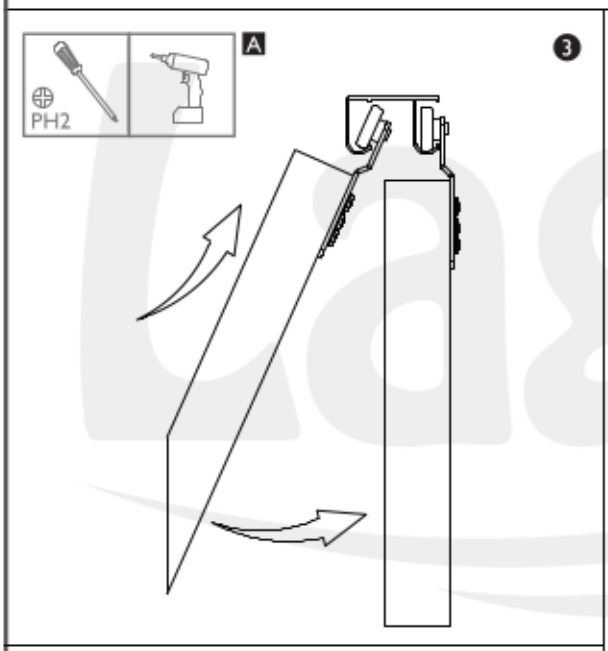

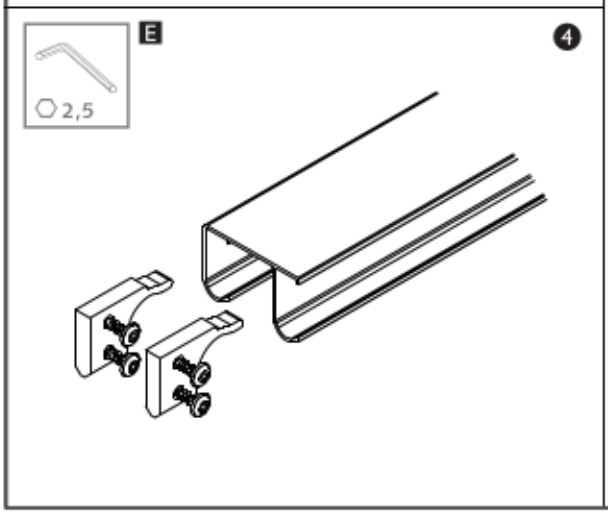

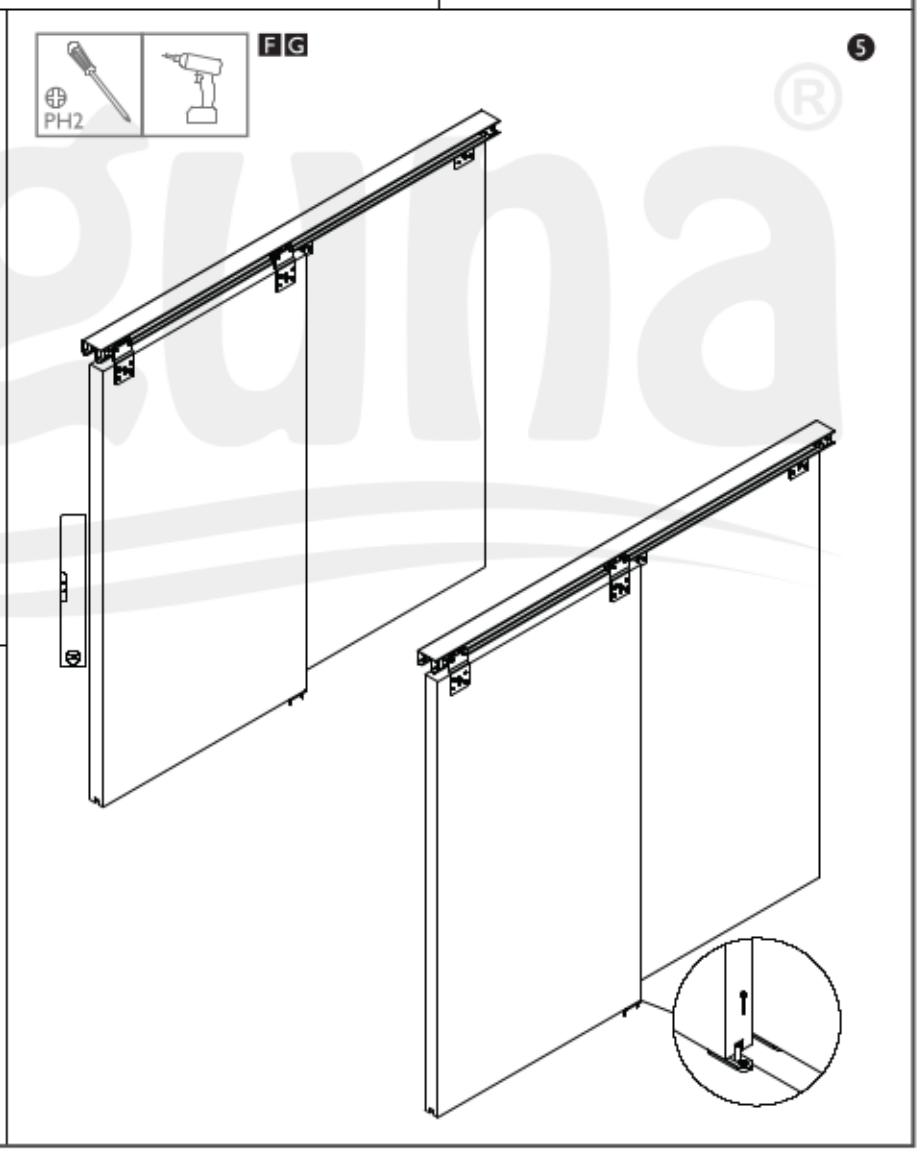

Zaleca się postępowanie zgodnie z niniejszą instrukcją przy użyciu odpowiednich narzędzi, zgodnych ze wskazaniami. W przypadku elementów, których powierzchnia może być ostra należy stosować środki ochrony indywidualnej oraz zabezpieczenie obszaru pracy. Firma Laguna Fabryka Okuć Sp. z o.o. Sp. k. uchyla się od odpowiedzialności za działania wynikające z postępowania niezgodnego z niniejszą instrukcją.

It is recommended that you follow these instructions using the appropriate tools as indicated. In the case of elements whose surface can be sharp, use personal protective equipment and work area protection. The company Laguna Hardware Factory Limited Liability Limited Partnership refrains from liability for actions resulting from conduct incompatible with this instruction.

Producent zastrzega sobie prawo dokonywania zmian wymiarów, kolorów, opisów we wszystkich produktach bez wcześniejszego zawiadomienia i podania przyczyny.
Producer has the rights to change the dimensions, colors, instructions in all products without any notice.

UNIFUTURE GLASS

25 kg

SZKŁO | GLASS 6 mm

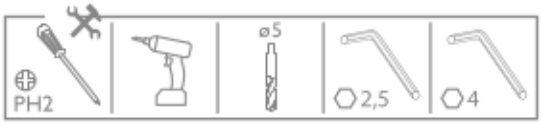

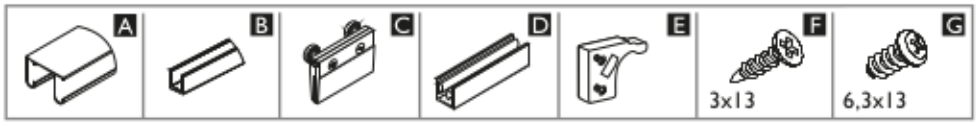

6 mm SZKŁO | GLASS	n - liczba skrzydeł drzwi / quantity of doors	n=2	n=3	n=4	n=5	n=6
	hL - wysokość szkła / glass height [mm]	hL=H-42				
	bL - szerokość szkła / glass width [mm]	bL=(S+30)/2	bL=(S+70)/2	bL=(S+110)/2	bL=(S+150)/2	bL=(S+190)/2

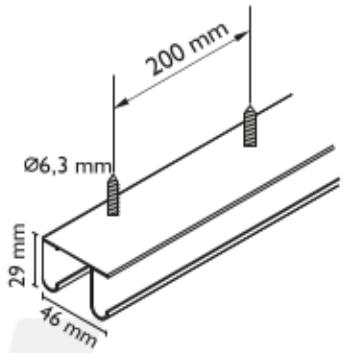

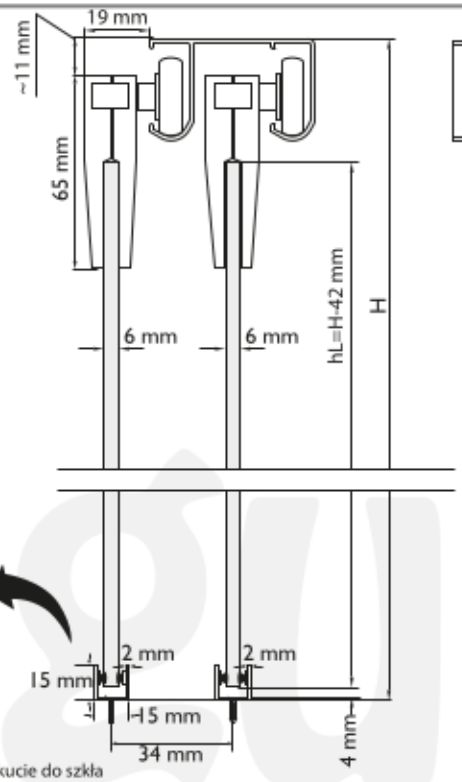

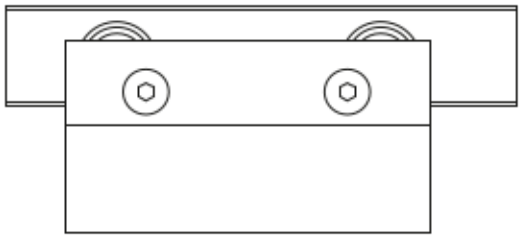

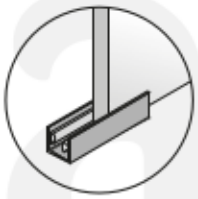

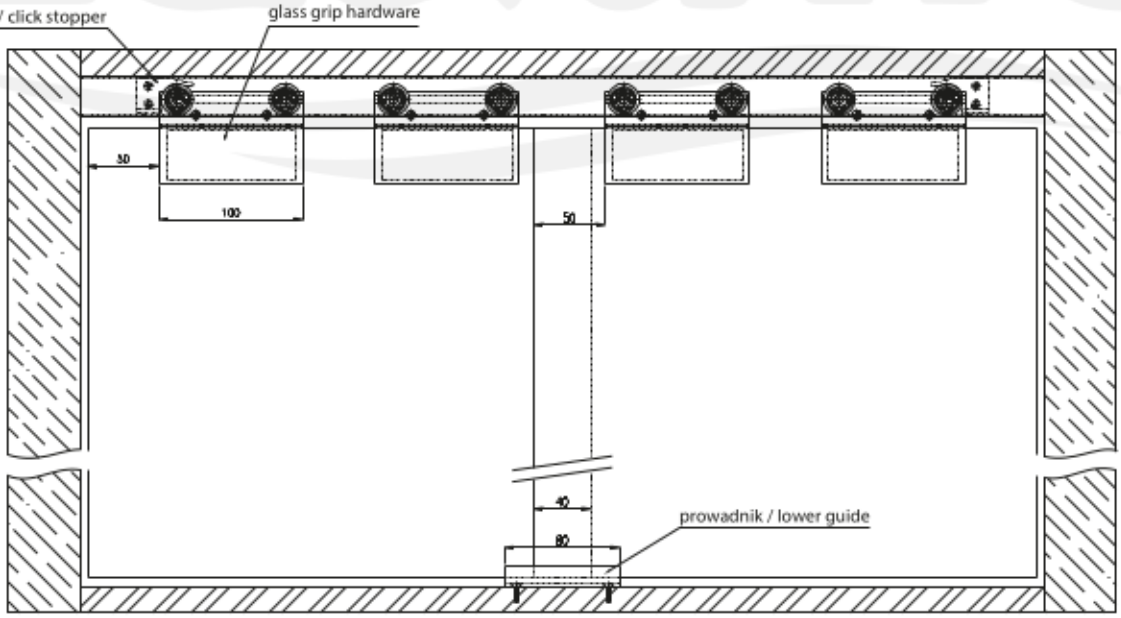

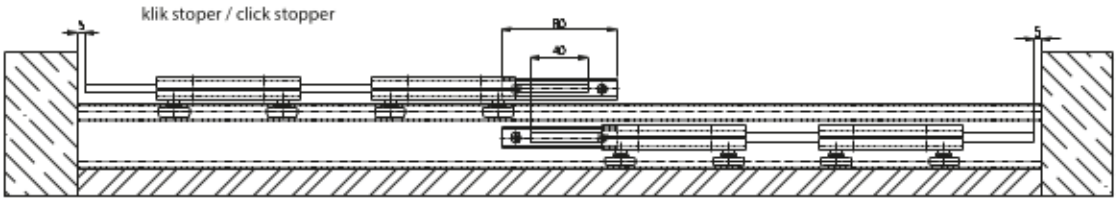

Producent zastrzega sobie prawo dokonywania zmian wymiarów, kolorów, opisów we wszystkich produktach bez wcześniejszego zawiadomienia i podania przyczyny.
Producer has the rights to change the dimensions, colors, instructions in all products without any notice.

Zaleca się postępowanie zgodnie z niniejszą instrukcją przy użyciu odpowiednich narzędzi, zgodnych ze wskazaniami. W przypadku elementów, których powierzchnia może być ostra należy stosować środki ochrony indywidualnej oraz zabezpieczenie obszaru pracy. Firma Laguna Fabryka Okuć Sp. z o.o. Sp. k. uchyla się od odpowiedzialności za działania wynikające z postępowania niezgodnego z niniejszą instrukcją.

It is recommended that you follow these instructions using the appropriate tools as indicated. In the case of elements whose surface can be sharp, use personal protective equipment and work area protection. The company Laguna Hardware Factory Limited Liability Limited Partnership refrains from liability for actions resulting from conduct incompatible with this instruction.